3 year guarantee / Garantie 3 ans

NEST S061AA00

Litter for rescue in difficult access locations
Civière pour le secours en milieux difficiles d'accès

STEF S059AA00

Orientation device for the NEST litter
Dispositif d'inclinaison de la civière NEST

CE 0082

STEF for NEST litter before 2020
STEF pour civière NEST avant 2020 S059BA00

Orientation device for pre-2020 NEST litter
Dispositif d'inclinaison de la civière NEST (avant 2020)

⚠ WARNING / ATTENTION

Activities involving the use of this equipment are inherently dangerous.
You are responsible for your own actions and decisions.

Before using this equipment, you must:
- Read and understand all Instructions for Use
- Get specific training in its proper use.
- Become acquainted with its capabilities and limitations.
- Understand and accept the risks involved.

FAILURE TO HEED ANY OF THESE WARNINGS MAY RESULT IN SEVERE INJURY OR DEATH.

Les activités impliquant l'utilisation de cet équipement sont par nature dangereuses.
Vous êtes responsable de vos actes, de vos décisions et de votre sécurité.

Avant d'utiliser cet équipement, vous devez :
- Lire et comprendre toutes les instructions d'utilisation.
- Vous former spécifiquement à l'utilisation de cet équipement.
- Vous familiariser avec votre équipement, apprendre à connaître ses performances et ses limites.
- Comprendre et accepter les risques induits.

LE NON-RESPECT D'UN SEUL DE CES AVERTISSEMENTS PEUT ÊTRE LA CAUSE DE BLESSURES GRAVES OU MORTELLES.

PETZL.COM

Latest version
Dernière version

Other languages
Autres langues

Technical tips
Conseils techniques

PPE checking
Fiche de contrôle EPI

Warning symbols
Panneaux d'alertes

(1) (2) (3) (4)

PETZL
F-38920 Crolles
Cedex 1USA
PETZL.COM

ISO 9001
© Petzl

Fondation
Sustaining our Community
Au service de la Communauté
FONDATION-PETZL.ORG

Traceability and markings
Traçabilité et marquage

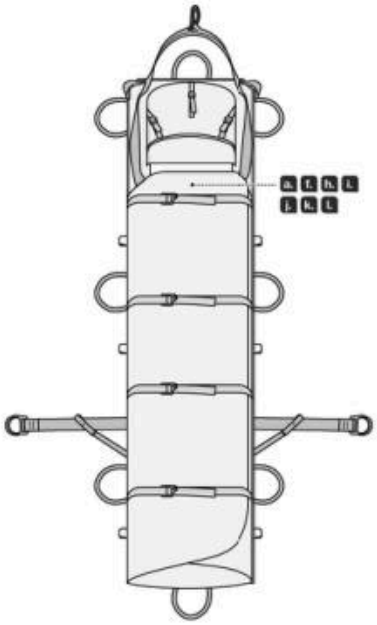

a. Individual number / Numéro individuel

YY M 0000000 000

b.
c.
d.
e.

h. CE
QUINTIN CERTIFICATION
825 route de Romans
38160 -
Saint Antoine l'Abbaye
N°2927

i. 0082
APAVE Exploitation
France SAS
6 Rue du Général Audran
92412 Courbevoie cedex -
France
N°0082

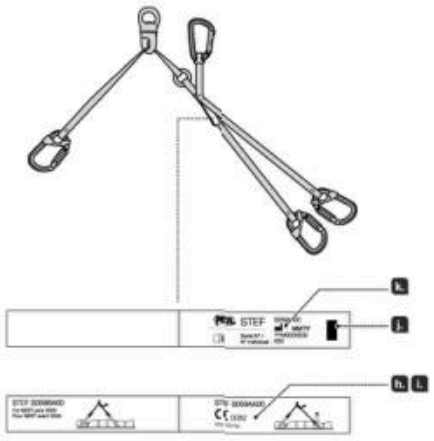

1. Field of application (text part)
Champ d'application (partie texte)

2. Nomenclature

NEST

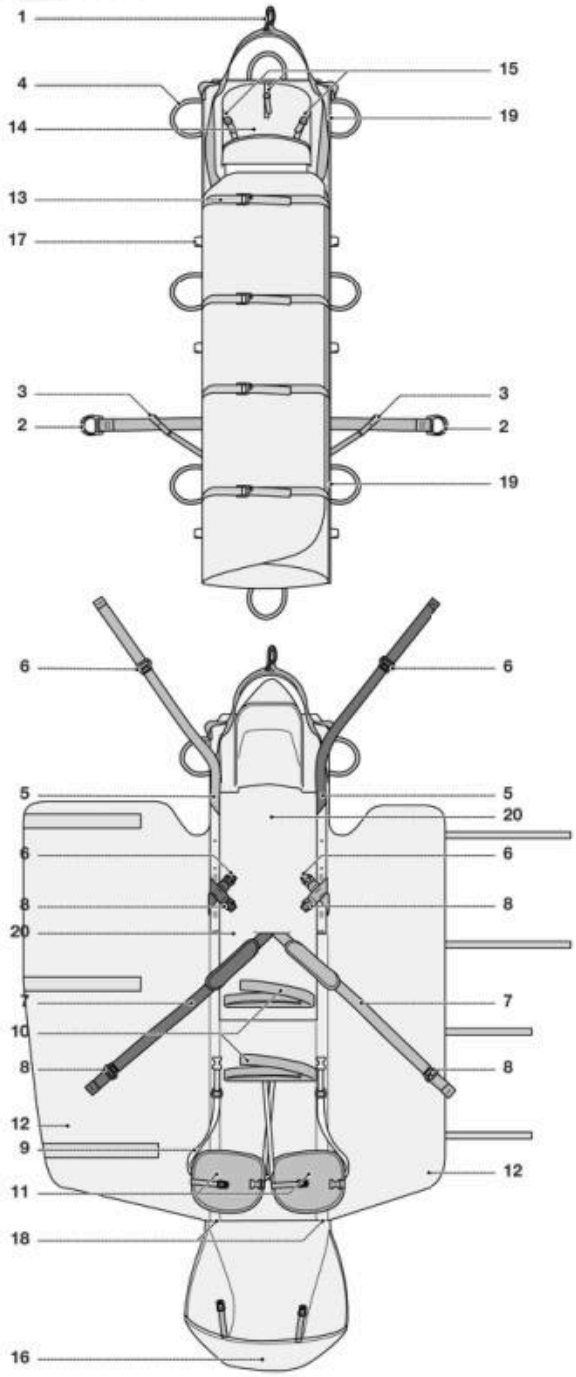

STEF

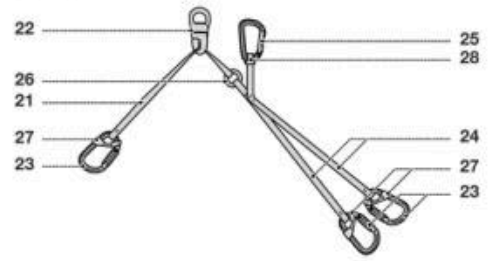

3. Inspection, points to verify (text part)
Contrôle, points à vérifier (partie texte)

4. Compatibility
Compatibilité

≥ 2020

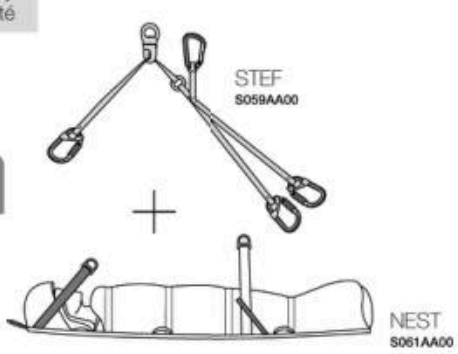

< 2020

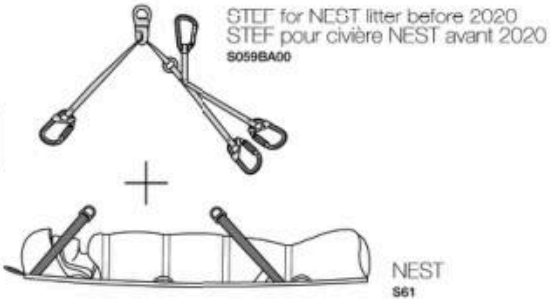

5. Installing the STEF on the litter
Instalation du STEF sur le civière

≥ 2020

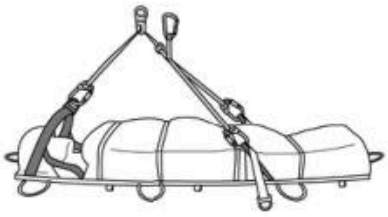

< 2020

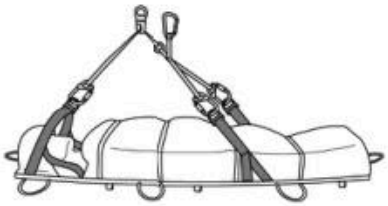

6. Installing the patient
Installation du blessé

1.

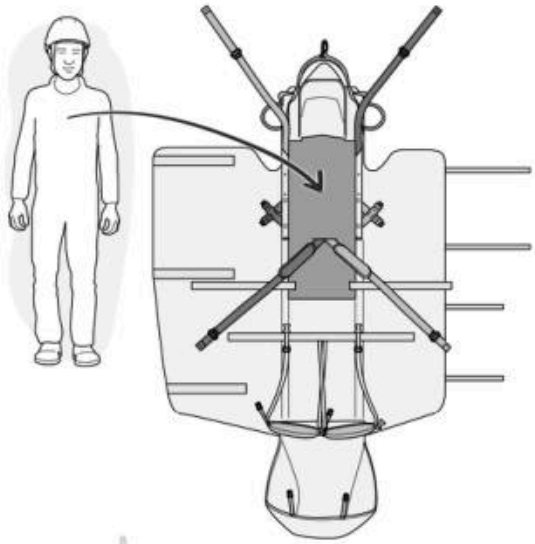

2.

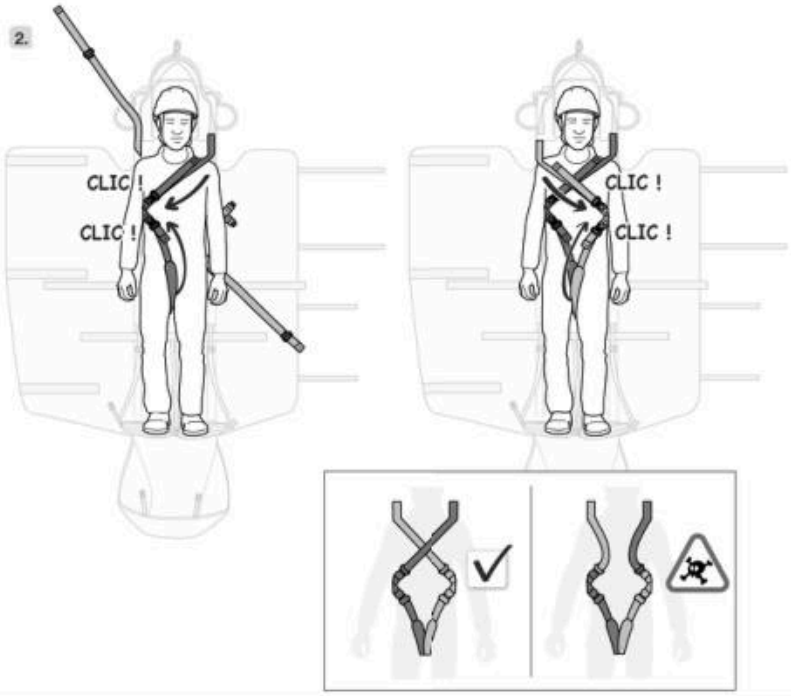

3.

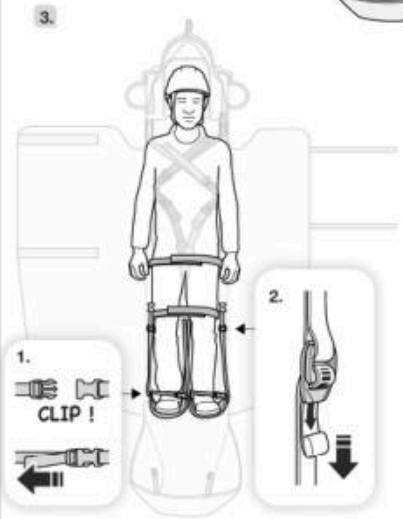

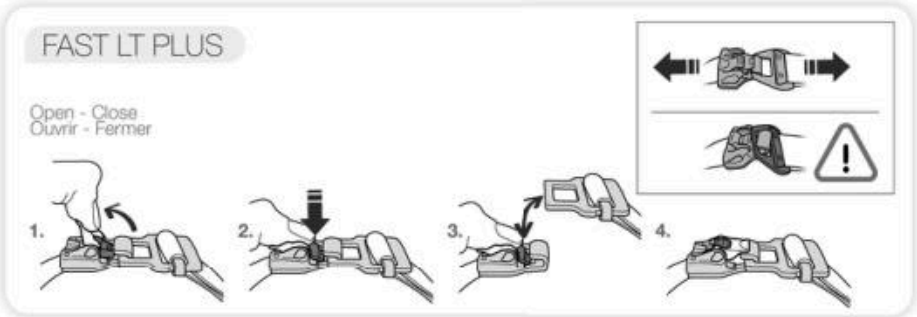

4.

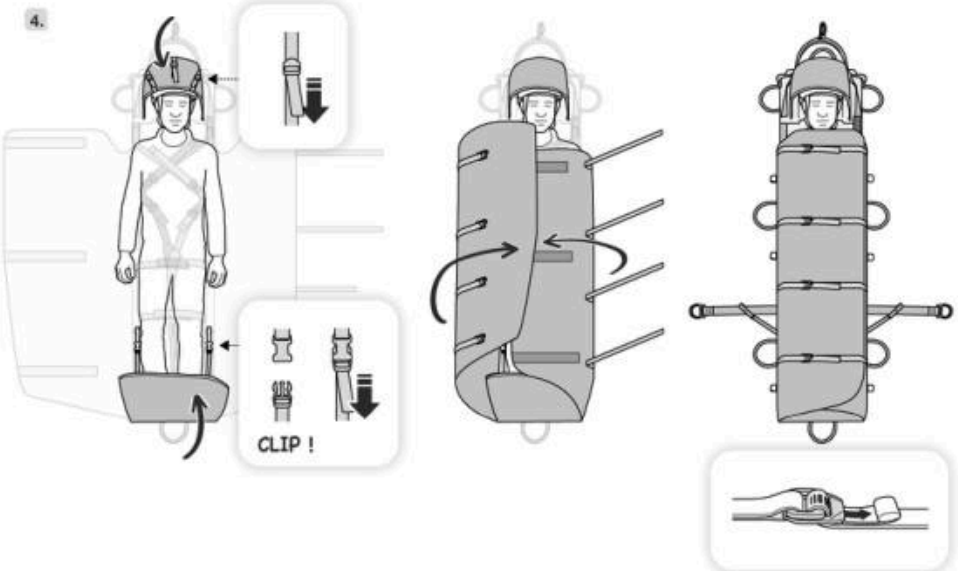

7. Attachment points
Points de connexion

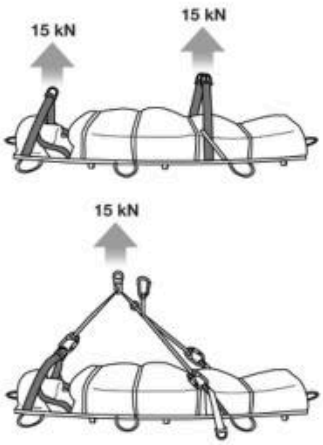

8. Litter handling points
Points de manipulation de la civière

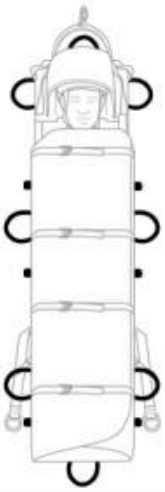

9. Evacuation configurations
Configuration d'évacuation

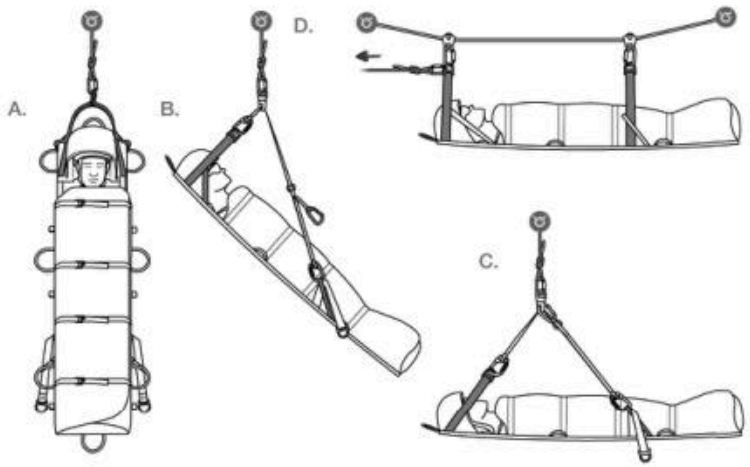

10. Evacuation with the STEF
Evacuation avec le STEF

10a. Litter in horizontal position
Civière en position horizontale

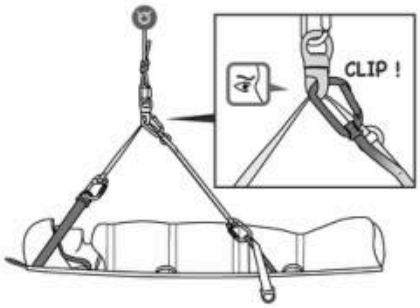

10b. Changing from horizontal position to inclined position
Transfert position horizontale à quasi verticale

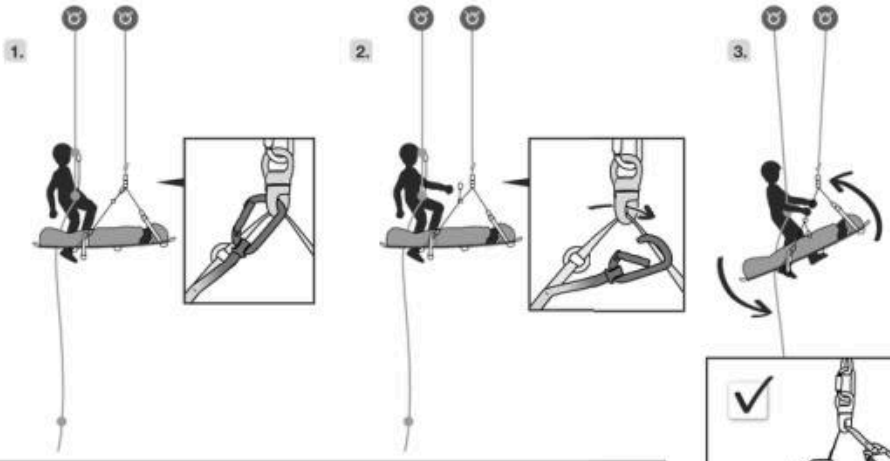

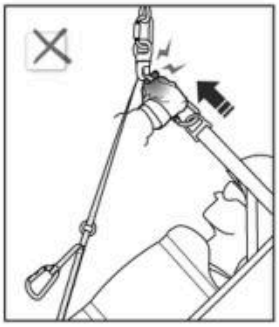

10c. Changing from inclined position to horizontal position
Transfert position quasi verticale à horizontale

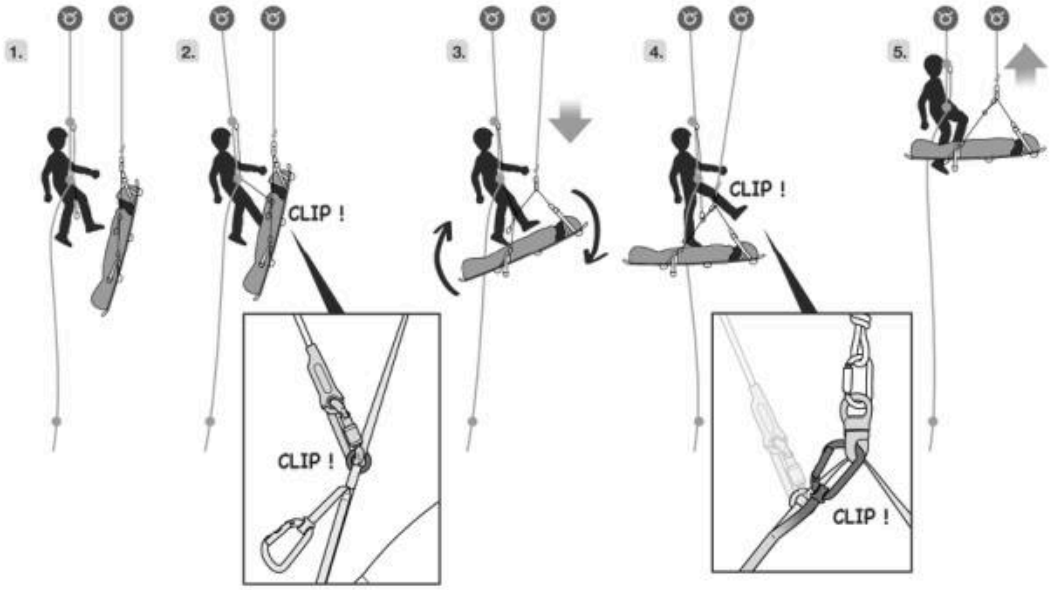

11. Transporting the litter
Transport de la civière

Accessories
Accessoire

Bag for litter
Sac pour civière
S062AA00

12. Additional information
Informations complémentaires

A. Lifetime / Durée de vie

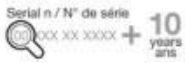

B. Markings
Marquage

C. Acceptable T°
T° tolérées

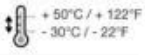

D. Precautions for use / Précautions d'usage

E. Cleaning - Disinfection / Nettoyage - Désinfection

F. Drying / Séchage

G. Storage - Transport
Stockage - transport

H. Modifications - Repairs
Modifications - Réparations

I. FAQ - Contact
Questions - Contact

EN

These instructions explain how to correctly use your equipment. Only certain techniques and uses are described.
The warning symbols inform you of some potential dangers related to the use of your equipment, but it is impossible to describe them all. Check Petzl.com for updates and additional information.
You are responsible for heeding each warning and using your equipment correctly. Any misuse of this equipment will create additional dangers. Contact Petzl if you have any doubts or difficulty understanding these instructions.

1. Field of application

Personal protective equipment (PPE) used for fall protection from height.
NEST: litter (200 x 50 x 5 cm) for rescue in difficult access situations. Designed for a weight of 150 kg maximum and height between 1.50 m and 1.90 m.
STEF: orientation device for the NEST litter. For use only with the NEST litter.
STEF for pre-2020 NEST litter: orientation device for pre-2020 NEST litter. For use only with the pre-2020 NEST litter.
These products must not be loaded beyond their strength ratings, nor be used for any purpose other than that for which they are designed.

Responsibility

WARNING

Activities involving the use of this equipment are inherently dangerous. You are responsible for your own actions, decisions and safety.

Before using this equipment, you must:
- Read and understand all Instructions for Use.
- Get specific training in its proper use.
- Become acquainted with its capabilities and limitations.
- Understand and accept the risks involved.

Failure to heed any of these warnings may result in severe injury or death.

WARNING: training is essential before use. This training must be suitable for the practices defined in the Field of Application.
This product must only be used by competent and responsible persons, or those placed under the direct and visual control of a competent and responsible person. You are responsible for your actions, your decisions and your safety and you assume the consequences of same. If you are not able, or not in a position to assume this responsibility, or if you do not fully understand the Instructions for Use, do not use this equipment.

2. Nomenclature

NEST

(1) Head end attachment point, (2) Side attachment points, (3) STEF attachment points, (4) Carry handles, (5) Torso straps, (6) FAST LT PLUS torso strap buckles, (7) Leg straps, (8) FAST LT PLUS leg strap buckles, (9) Foot support adjustment straps, (10) Positioning straps, (11) Foot supports, (12) Flaps, (13) Flap closure straps, (14) Head cover, (15) Head cover adjustment straps, (16) Foot cover, (17) Accessory attachment points, (18) Sleeves for longitudinal stays, (19) Sleeves for transverse stays, (20) Foam pad.

STEF

(21) Head end single strap, (22) SWIVEL, (23) Am'D, (24) Foot end double straps, (25) Sm'D, (26) Ring, (27) CAPTIV, (28) STRING.

Principal materials

Straps: polyester.
Buckles: steel, aluminum alloy.
Safety attachment point: aluminum alloy.
Tarp fabric: thermoplastic polyurethane (TPU).

3. Inspection, points to verify

Your safety depends upon the integrity of your equipment.
Petzl recommends a detailed inspection by a competent person at least once every 12 months (depending on current regulations in your country, and your conditions of usage).
WARNING: your intensity of use may cause you to inspect your PPE more frequently.
Follow the procedures described at Petzl.com. Record the results on your PPE inspection form: type, model, manufacturer contact info, serial number or individual number, dates: manufacture, purchase, first use, next periodic inspection; problems, comments, inspector's name and signature.

Before each use

Check the condition of the harness straps and attachment points.
Verify that the FAST LT PLUS buckles function properly.
Check the presence and condition of the STRINGs and the CAPTIVs, and that they are correctly assembled with the connectors / webbing.
Look for cuts, wear and damage due to use, to heat, to chemicals... Be particularly careful to check for cut or loose threads.
Consult the details of the inspection procedure to be carried out for each item of PPE at Petzl.com.
Contact Petzl if you have any doubts.

During use

It is important to regularly monitor the condition of the product and its connections to the other equipment in the system. Make sure that all items of equipment are correctly positioned with respect to each other.

4. Compatibility

Verify that this product is compatible with the other elements of the system in your application (compatible = good functional interaction).
The STEF (S059AA00) is compatible with the NEST as of 2020 (S061AA00), but is not compatible with the pre-2020 NEST (S61).

5. Installing the STEF on the litter

The STEF single strap is connected to the NEST head end attachment point and the double straps are connected to the STEF attachment points on the NEST. The Sm'D carabiner must be placed upward. The straps must not be twisted.
Litter hauling is carried out only on the SWIVEL, or on the litter's head end attachment point.
Warning: depending on the products used (configuration before 2020 or after 2020), be sure to use the correct attachment points by referring to the diagrams.

6. Installing the patient

1. Place the litter on a stable base.
Open the flaps and lay them aside. Unbuckle the harness straps. Loosen the foot support straps.
Place the patient on the litter. The patient's shoulders are to be placed at the top of the foam pad, regardless of his or her height. The patient must be wearing a helmet and protective eyewear.
2. Lock the FAST LT PLUS buckles on the torso and leg straps, observing the color code. Warning: observe the correct strap configuration on the patient, as indicated in the diagrams.
3. Fasten the positioning straps.
Adjust the length of the foot support straps and fasten the foot support buckles. Make sure all of the straps are tight enough to hold the patient securely, without creating painful pressure points.
4. Fold the head and foot covers over and fasten the head and foot cover buckles. Close the flaps, or fold them to the sides, depending on the temperature, presence of water... Tighten the flap straps. The patient's arms can be inside or outside of the litter.
Some safety elements may or may not be secured in place, depending upon the nature of the patient's wounds as determined by the physician, and the difficulty of the evacuation.

7. Attachment points

Breaking strength of the attachment points: 15 kN.
Use only these points to connect the litter to an anchor.
When using the side attachment points, be sure to always use the two points together.

8. Litter handling points

The litter handling points consist of the eight carry handles, as well as the eight accessory attachment points.
Handle breaking strength: 4 kN.
Accessory attachment point breaking strength: 1 kN.
Warning: these points must not be used to attach the litter to an anchor, nor to anchor a person.

9. Evacuation configurations

Each of the evacuation configurations applies to the following two configurations:
- As of 2020: NEST on its own, or combined with the STEF.
- Before 2020: pre-2020 NEST on its own, or combined with the STEF for the pre-2020 NEST.
Be sure to follow the diagram for installing the STEF on the litter for each of the configurations above.
For reasons of clarity, the diagrams do not show all of the techniques used during rescue with a litter. Get training in these techniques before using the litter.
Warning: do not hoist the litter on the carry handles.

A. Vertical litter

Evacuation is carried out using the head end attachment point. Adapted for narrow openings. Limits rockfall risk for the patient. Minimum patient comfort.

B. Near-vertical litter

We advise you to use the STEF. Good comfort/bulk compromise.

C. Horizontal litter

We advise you to use the STEF. Comfortable for the patient, but increases bulk and patient exposure to rockfall. May be ordered by the doctor.

D. Tyrolean

10. Evacuation with the STEF

Each of the evacuation techniques with the STEF applies to the following two configurations:
- As of 2020: NEST and STEF.
- Before 2020: pre-2020 NEST and STEF for the pre-2020 NEST.
Be sure to follow the diagram for installing the STEF on the litter for each of the configurations above.

a. Litter in horizontal position

To secure this position, clip the Sm'D to the SWIVEL.

b. Changing from horizontal position to inclined position

The rescuer, attached to an independent rope, faces the litter. They detach the Sm'D carabiner. The rescuer then positions their hands on the two straps (foot end) and tilts the litter, possibly by pushing on the litter with their feet. Warning: do not place your hands on the head end; you may not be able to control the rate of tilt, and there is a risk of pinching your hands.

c. Changing from inclined position to horizontal position

The rescuer attaches their short lanyard to the ring on the STEF, which will serve as a fixed point to help guide the maneuver. The rescuer ensures that the lanyard is taut.
- The controller and counterweight lower the litter. It then tilts naturally.
- The rescuer clips the Sm'D into the SWIVEL to secure the horizontal position. The controller and counterweight raise the litter. The rescuer removes their lanyard from the ring.

11. Transporting the litter

The litter can be stored in the carrying case (S062AA00). To transport the litter in a vehicle, you can remove the longitudinal and transverse stays to fold it.

12. Additional Information

This product meets the requirements of Regulation (EU) 2016/425 on personal protective equipment. The EU declaration of conformity is available at Petzl.com.
- The litter must not be used as a body support device in a fall-arrest system.
- Make sure that the anchor point is correctly positioned, in order to limit the risk and the length of a fall.
- WARNING - DANGER: ensure that your products do not rub against abrasive or sharp surfaces.
- Users must be medically fit for activities at height. WARNING: inert suspension in a harness can result in serious injury or death.
- The Instructions for Use for each item of equipment used in conjunction with this product must be followed.
- The Instructions for Use must be provided to the user of this equipment, in the language of the country where the equipment is used.
- Make sure the markings on the product are legible.
- Keep the Instructions for Use in a permanent file for reference after removing them from the equipment.

When to retire your equipment:

WARNING: an exceptional event can lead you to retire a product after only one use, depending on the type and intensity of usage and the environment of usage (harsh environments, marine environments, sharp edges, extreme temperatures, chemicals...).
A product must be retired when:
- It has exceeded its lifespan.
- It has been subjected to a major fall or load.
- It fails to pass inspection. You have any doubt as to its reliability.
- You do not know its full usage history (e.g. an illegible product marking).
- When it becomes obsolete due to changes in legislation, standards, technique or incompatibility with other equipment...
Destroy these products to prevent further use.

Icons:
A. Lifespan: 10 years - B. Marking - C. Acceptable temperatures - D. Usage precautions - E. Cleaning/disinfection - F. Drying - G. Storage/transport - H. Modifications/repairs (prohibited outside of Petzl facilities, except replacement parts) - I. Questions/contact

3-year guarantee

Against any material or manufacturing defect. Exclusions: normal wear and tear, oxidation, modifications or alterations, incorrect storage, poor maintenance, negligence, uses for which this product is not designed.

Warning symbols

1. Situation presenting an imminent risk of serious injury or death. 2. Exposure to a potential risk of accident or injury. 3. Important information on the functioning or performance of your product. 4. Equipment incompatibility.

Traceability and markings

a. Serial number - b. Year of manufacture - c. Month of manufacture - d. Batch number - e. Individual identifier - f. Read the Instructions for Use carefully - g. Model identification - h. Meets PPE regulatory requirements. Notified body performing the EU type examination - i. Number of the notified body responsible for the production control of this PPE - j. Traceability: datamatrix - k. Date of manufacture (month/year) - l. Manufacturer address

FR

Cette notice explique comment utiliser correctement votre équipement. Seuls certains usages et techniques sont présentés.
Les panneaux d'alerte vous informent de certaine dangers potentiels liés à l'utilisation de votre équipement, mais il est impossible de tous les décrire. Prenez connaissance des mises à jour et informations complémentaires sur Petzl.com.
Vous êtes responsable de la prise en compte de chaque alerte et de l'utilisation correcte de votre équipement. Toute mauvaise utilisation de cet équipement sera à l'origine de dangers additionnels. Contactez Petzl si vous avez des doutes ou des difficultés de compréhension.

1. Champ d'application

Équipement de protection individuelle (EPI) contre les chutes de hauteur.
NEST : civière (200 x 50 x 5 cm) pour le secours en milieux difficiles d'accès.
Conçue pour un poids de 150 kg maximum et une taille comprise entre 1,50 m et 1,90 m.
STEF : dispositif d'inclinaison de la civière NEST. Pour usage uniquement avec la civière NEST.
STEF pour civière NEST avant 2020 : dispositif d'inclinaison de la civière NEST avant 2020. Pour usage uniquement avec la civière NEST avant 2020.
Ces produits ne doivent pas être sollicités au-delà de leurs limites ou dans toute autre situation que celle pour laquelle ils sont prévus.

Responsabilité

ATTENTION

Les activités impliquant l'utilisation de cet équipement sont par nature dangereuses.
Vous êtes responsable de vos actes, de vos décisions et de votre sécurité.

Avant d'utiliser cet équipement, vous devez :
- Lire et comprendre toutes les instructions d'utilisation.
- Vous former spécifiquement à l'utilisation de cet équipement.
- Vous familiariser avec votre équipement, apprendre à connaître ses performances et ses limites.
- Comprendre et accepter les risques induits.

Le non-respect d'un seul de ces avertissements peut être la cause de blessures graves ou mortelles.

ATTENTION, une formation est indispensable avant utilisation. Cette formation doit être adaptée aux pratiques définies dans le champ d'application.
Ce produit ne doit être utilisé que par des personnes compétentes et avisées ou placées sous le contrôle visuel direct d'une personne compétente et avisée.
Vous êtes responsable de vos actes, de vos décisions et de votre sécurité et en assumez les conséquences. Si vous n'êtes pas en mesure d'assumer cette responsabilité, ou si vous n'avez pas bien compris les instructions d'utilisation, n'utilisez pas cet équipement.

2. Nomenclature

NEST

(1) Point de connexion côté tête, (2) Points de connexion latéraux, (3) Points d'attache du STEF, (4) Poignées de portage, (5) Sangles de torse, (6) Boucles FAST LT PLUS de torse, (7) Sangles de cuisses, (8) Boucles FAST LT PLUS de cuisses, (9) Sangles de réglage de supports de pied, (10) Sangles de maintien, (11) Supports de pied, (12) Rabats, (13) Sangles de fermeture de rabats, (14) Capuche de tête, (15) Sangles de réglage de la capuche de tête, (16) Capuche de pieds, (17) Points d'accroche d'accessoires, (18) Passages de lattes longitudinales, (19) Passages de lattes transversales, (20) Matelas mousse.

STEF

(21) Sangle simple côté tête, (22) SWIVEL, (23) Am'D, (24) Sangles doubles côté pieds, (25) Sm'D, (26) Anneau, (27) CAPTIV, (28) STRING.

Matériaux principaux

Sangles : polyester.
Boucles : acier, alliage d'aluminium.
Point d'attache de sécurité : alliage d'aluminium.
Bâche : polyuréthane thermoplastique (TPU).

3. Contrôle, points à vérifier

Votre sécurité est liée à l'intégrité de votre équipement.
Petzl conseille une vérification approfondie, par une personne compétente, au minimum tous les 12 mois (en fonction de la réglementation en vigueur dans votre pays et de vos conditions d'utilisation).
Attention, l'intensité de votre usage peut vous amener à vérifier plus fréquemment votre EPI.
Respectez les modes opératoires décrits sur le site Petzl.com. Enregistrez les résultats sur la fiche de vie de votre EPI : type, modèle, coordonnées du fabricant, numéro de série ou numéro individuel, dates : fabrication, achat, première utilisation, prochains examens périodiques, défauts, remarques, nom et signature du contrôleur.

Avant toute utilisation

Vérifiez l'état des sangles du harnais et des points d'attache.
Vérifiez le bon fonctionnement des boucles FAST LT PLUS.
Vérifiez la présence et l'état des STRING et des CAPTIV, ainsi que leur bon assemblage avec les connecteurs / sangles.
Surveillez les coupures, usures et dommages dus à l'utilisation, à la chaleur, aux produits chimiques... Attention aux fils coupés ou distendus.
Consultez le détail du contrôle à effectuer pour chaque EPI sur le site Petzl.com.
En cas de doute, contactez Petzl.

Pendant l'utilisation

Il est important de contrôler régulièrement l'état du produit et de ses connexions avec les autres équipements du système. Assurez-vous du bon positionnement des équipements les uns par rapport aux autres.

4. Compatibilité

Vérifiez la compatibilité de ce produit avec les autres éléments du système dans votre application (compatibilité = bonne interaction fonctionnelle).
Le STEF (S059AA00) est compatible avec le modèle de NEST à partir de 2020 (S061AA00), mais n'est pas compatible avec l'ancien modèle de NEST avant 2020 (S61).

5. Installation du STEF sur la civière

La sangle simple du STEF est reliée au point de connexion côté tête de la NEST et les sangles doubles sont reliées aux points d'attache du STEF sur la NEST. Le mousqueton Sm'D doit être placé vers le haut. Les sangles ne doivent pas être vrillées.
La traction de la civière se fait uniquement sur le SWIVEL, ou sur le point d'attache côté tête de la civière.
Attention, en fonction des produits utilisés (configuration avant 2020 ou après 2020), veillez à utiliser les bons points d'attache en vous référant aux dessins.

6. Installation du blessé

1. Posez la civière sur un emplacement stable.
Ouvrez les rabats et repliez-les sur le côté. Retirez les sangles des boucles du harnais complet. Desserrez les sangles des supports de pied.
Placez le blessé sur la civière. Le haut du matelas mousse correspond à l'emplacement des épaules du blessé, quelle que soit sa taille. Le blessé doit être casqué et porter des lunettes de sécurité.
2. Verrouillez les boucles FAST LT PLUS de sangle de torse et de cuisses en respectant le code couleur. Attention, respectez le bon schéma de passage de sangle sur la victime, comme indiqué sur les dessins.
3. Fermez les sangles de maintien.
Ajustez la longueur des sangles des supports de pied et clippez les boucles des supports de pied.
Veillez à ce que l'ensemble des sangles soit suffisamment serré pour le maintien de la victime, tout en limitant les points d'appui douloureux.
4. Rabattez les capuches de tête et de pieds et clippez les boucles de la capuche de pieds. Fermez les rabats, ou repliez-les sur les côtés, selon la température, la présence d'eau... Serrez les sangles des rabats. Les bras du blessé peuvent être à l'intérieur ou à l'extérieur.
Les divers éléments de sécurité seront mis en place, ou non, selon la nature des lésions constatées par le médecin, et les difficultés à franchir pendant le transport.

7. Points de connexion

Charge de rupture des points de connexion : 15 kN.
Seuls ces points permettent de connecter la civière à un ancrage.
Lors de l'utilisation des points de connexion latéraux, veillez à toujours utiliser les deux points ensemble.

8. Points de manipulation de la civière

Les points de manipulation de la civière sont constitués de huit poignées de portage, ainsi que de huit points d'accroche d'accessoires.
Charge de rupture des poignées : 4 kN.
Charge de rupture des points d'accroche d'accessoires : 1 kN.
Attention, ces points ne permettent pas de relier la civière à un ancrage, ni à un secouriste de s'y longer.

9. Configurations d'évacuation

Chacune des configurations d'évacuation est applicable aux deux configurations suivantes :
- À partir de 2020 : NEST seule ou associée au STEF.
- Avant 2020 : NEST avant 2020 seule ou associée au STEF pour civière NEST avant 2020.
Veillez à respecter le schéma d'installation du STEF sur la civière pour chacune des configurations ci-dessus.
Pour des raisons de clarté, les dessins ne présentent pas l'ensemble des techniques utilisées lors d'un secours avec une civière. Formez-vous à ces techniques avant toute utilisation de la civière.
Attention, ne hissez pas la civière sur les poignées de portage.

A. Civière verticale

L'évacuation s'effectue sur le point de connexion côté tête. Adaptée aux puits étroits. Limite le risque de chutes de pierres sur le blessé. Confort minimum pour le blessé.

B. Civière quasi verticale

Nous vous préconisons d'utiliser le STEF. Bon compromis confort/encombrement.

C. Civière horizontale

Nous vous préconisons d'utiliser le STEF. Confortable pour le blessé, mais la position est encombrante et le blessé est plus exposé aux chutes de pierres. Peut être imposée par le médecin.

D. Tyrolienne

10. Évacuation avec le STEF

Chacune des techniques d'évacuation avec le STEF est applicable aux deux configurations suivantes :
- À partir de 2020 : NEST et STEF.
- Avant 2020 : NEST avant 2020 et STEF pour civière NEST avant 2020.
Veillez à respecter le schéma d'installation du STEF sur la civière pour chacune des configurations ci-dessus.

a. Civière en position horizontale

Pour sécuriser cette position, clippez le Sm'D dans le SWIVEL.

b. Transfert position horizontale à quasi verticale

Le secouriste, placé sur une corde indépendante, se met face à la civière. Il détache le mousqueton Sm'D. Le secouriste positionne ensuite ses mains sur les deux sangles (côté pieds) et bascule la civière, éventuellement en appuyant avec les pieds sur la civière. Attention à ne pas placer les mains côté tête : il y a un risque de ne pas réussir à freiner le basculement et un risque de pincement des mains.

c. Transfert position quasi verticale à horizontale

Le secouriste installe sa longe courte sur l'anneau du STEF, qui va servir de point fixe et va guider la manœuvre. Le secouriste fait en sorte que la longe soit tendue.
- Le régulateur et le contrepoids font descendre la civière. Elle bascule alors naturellement.
- Le secouriste clippe le Sm'D dans le SWIVEL pour sécuriser la position horizontale. Le régulateur et le contrepoids font monter la civière. Le secouriste retire sa longe de l'anneau.

11. Transport de la civière

La civière peut être rangée dans la housse de transport (S062AA00). Pour transporter la civière dans un véhicule, vous pouvez retirer les lattes longitudinales et transversales pour la plier.

12. Informations complémentaires

Ce produit est conforme au règlement (UE) 2016/425 relatif aux équipements de protection individuelle. La déclaration de conformité UE est disponible sur Petzl.com.
- La civière ne doit pas être utilisée comme un dispositif de maintien du corps dans un système d'arrêt des chutes.
- Veillez à ce que le point d'amarrage soit correctement positionné, afin de limiter le risque et la hauteur de chute.
- ATTENTION DANGER, veillez à ce que vos produits ne frottent pas sur des matériaux abrasifs ou pièces coupantes.
- Les utilisateurs doivent être médicalement aptes aux activités en hauteur.
ATTENTION, être suspendu et inerte dans un harnais peut déclencher des troubles physiologiques graves ou la mort.
- Les instructions d'utilisation définies dans les notices de chaque équipement associé à ce produit doivent être respectées.
- Les instructions d'utilisation doivent être fournies à l'utilisateur de cet équipement dans la langue du pays d'utilisation.
- Assurez-vous de la lisibilité des marquages sur le produit.
- Conservez les instructions d'utilisation dans un dossier permanent pour pouvoir les consulter après les avoir retirées de votre équipement.

Mise au rebut :

ATTENTION, un événement exceptionnel peut vous conduire à rebuter un produit après une seule utilisation (type et intensité d'utilisation, environnements d'utilisation : milieux agressifs, milieux marins, arêtes coupantes, températures extrêmes, produits chimiques...).
Un produit doit être rebuté quand :
- Il a dépassé sa durée de vie.
- Il a subi une chute ou un effort important.
- Le résultat des vérifications du produit n'est pas satisfaisant. Vous avez un doute sur sa fiabilité.
- Vous ne connaissez pas son historique complet d'utilisation (par exemple, un marquage produit illisible).
- Quand son usage est obsolète (évolution législative, normative, technique ou incompatibilité avec d'autres équipements...).
Détruisez ces produits pour éviter une future utilisation.

Pictogrammes :
A. Durée de vie : 10 ans - B. Marquage - C. Températures tolérées - D. Précautions d'usage - E. Nettoyage/désinfection - F. Séchage - G. Stockage/transport - H. Modifications/réparations (interdites hors des ateliers Petzl, sauf pièces de rechange) - I. Questions/contact

Garantie 3 ans

Contre tout défaut de matière ou fabrication. Sont exclus : usure normale, oxydation, modifications ou retouches, mauvais stockage, mauvais entretien, négligences, utilisations pour lesquelles ce produit n'est pas destiné.

Panneaux d'alerte

1. Situation présentant un risque imminent de blessure grave ou mortelle.
2. Exposition à un risque potentiel d'incident ou de blessure. 3. Information importante sur le fonctionnement ou les performances de votre produit. 4. Incompatibilité matérielle.

Traçabilité et marquage

a. Numéro individuel - b. Année de fabrication - c. Mois de fabrication - d. Numéro de lot - e. Identifiant individuel - f. Lire attentivement la notice technique - g. Identification du modèle - h. Conforme aux exigences du règlement EPI. Organisme notifié pour l'examen UE de type - i. Numéro de l'organisme notifié pour le contrôle de production de cet EPI - j. Traçabilité : datamatrix - k. Date de fabrication (mois/année) - l. Adresse du fabricant

DE

In dieser Gebrauchsanweisung wird erklärt, wie Sie Ihr Produkt richtig verwenden. Es werden nur einige der Verwendungen und Techniken dargestellt.
Die Warnhinweise informieren Sie über mögliche Gefahren bezüglich der Verwendung Ihres Produkts. Es ist jedoch nicht möglich, alle erwägbaren Fälle zu beschreiben. Bitte nehmen Sie Kenntnis von den Aktualisierungen und zusätzlichen Informationen auf Petzl.com.
Sie sind für die Beachtung der Warnhinweise und für die sachgemäße Verwendung Ihres Produkts verantwortlich. Jede fehlerhafte Verwendung des Produkts bedeutet eine zusätzliche Gefahrenquelle. Wenn Sie Zweifel haben oder etwas nicht richtig verstehen, wenden Sie sich bitte an Petzl.

1. Anwendungsbereich

Persönliche Schutzausrüstung (PSA) zum Schutz gegen Absturz.
NEST: Rettungstrage (200 x 50 x 5 cm) für Rettungseinsätze in schwer zugänglichen Bereichen. Für ein Gewicht von maximal 150 kg und eine Körpergröße zwischen 1,50 m und 1,90 m konzipiert.
STEF: Ausgleichsvorrichtung für die NEST-Rettungstrage. Ausschließlich für die Verwendung mit der NEST-Rettungstrage bestimmt.
STEF für NEST-Rettungstrage vor 2020: Ausgleichsvorrichtung für die NEST-Rettungstrage vor 2020. Ausschließlich für die Verwendung mit der NEST-Rettungstrage vor 2020 bestimmt.
Diese Produkte dürfen nicht über ihre Grenzen hinaus belastet werden. Sie dürfen ausschließlich zu dem Zweck verwendet werden, für den sie entwickelt wurden.

Haftung

WARNUNG

Aktivitäten, bei denen diese Ausrüstung zum Einsatz kommt, sind naturgemäß gefährlich.
Für Ihre Handlungen, Entscheidungen und für Ihre Sicherheit sind Sie selbst verantwortlich.

Vor dem Gebrauch dieser Ausrüstung müssen Sie:
- die Gebrauchsanleitung vollständig lesen und verstehen,
- fachgerecht zur richtigen Benutzung der Ausrüstung ausgebildet sein,
- sich mit Ihrer Ausrüstung vertraut machen, die Möglichkeiten und Grenzen kennen lernen,
- die mit dem Einsatz verbundenen Risiken verstehen und akzeptieren.

Die Nichtberücksichtigung auch nur einer dieser Warnungen kann zu schweren Verletzungen oder sogar Tod führen.

Achtung: Vor dem Gebrauch ist eine Ausbildung unerlässlich. Diese fachliche Einweisung muss auf die im Abschnitt „Anwendungsbereich" genannten Aktivitäten ausgerichtet sein.
Dieses Produkt darf nur von kompetenten und verantwortungsbewussten Personen verwendet werden oder von Personen, die unter der direkten Aufsicht und visuellen Kontrolle einer kompetenten und verantwortungsbewussten Person stehen.
Sie sind für Ihre Handlungen, Entscheidungen und für Ihre Sicherheit verantwortlich und tragen die Konsequenzen. Wenn Sie nicht in der Lage sind, diese Verantwortung zu übernehmen, oder wenn Sie die Gebrauchshinweise nicht richtig verstanden haben, benutzen Sie diese Ausrüstung nicht.

2. Benennung der Teile

NEST

(1) Verbindungsöse am Kopfteil, (2) Seitliche Verbindungsösen, (3) Befestigungspunkte für die STEF-Ausgleichsvorrichtung, (4) Tragegriffe, (5) Brustgurte, (6) FAST LT PLUS-Schnallen der Brustgurte, (7) Beingurte, (8) FAST LT PLUS-Schnallen der Beingurte, (9) Einstellriemen der Fußhalterungen, (10) Halteriemen, (11) Fußhalterungen, (12) Umschlagdecke, (13) Verschlussriemen der Umschlagdecke, (14) Kopfhaube, (15) Einstellriemen der Kopfhaube, (16) Fußhaube, (17) Befestigösen für Zubehör, (18) Öffnungen für die Längsstangen, (19) Öffnungen für die Querstangen, (20) Schaumstoffmatratze.

STEF

(21) Einfacher Gurt zur Befestigung am Kopfteil, (22) SWIVEL, (23) Am'D, (24) Doppelgurt für die Fußhalterungen, (25) Sm'D, (26) Ring, (27) CAPTIV, (28) STRING.

Hauptmaterialien

Gurtband: Polyester.
Schnallen: Stahl, Aluminiumlegierung.
Befestigungsöse: Aluminiumlegierung.
Plane: thermoplastisches Polyurethan (TPU).

3. Überprüfung, zu kontrollierende Punkte

Ihre Sicherheit hängt vom Zustand Ihrer Ausrüstung ab.
Petzl empfiehlt, mindestens alle 12 Monate (entsprechend den in Ihrem Land geltenden Vorschriften und den Nutzungsbedingungen) eine eingehende Überprüfung durch eine kompetente Person durchführen zu lassen.
Achtung: Abhängig von der Gebrauchsintensität muss Ihre PSA gegebenenfalls häufiger überprüft werden.
Bitte beachten Sie die auf Petzl.com beschriebenen Vorgehensweisen. Tragen Sie die Ergebnisse in den Prüfbericht Ihrer PSA ein: Typ, Modell, Kontaktinformation des Herstellers, Seriennummer oder individuelle Nummer, Daten: Herstellung, Kauf, erste Anwendung, nächste regelmäßige Überprüfung, Probleme, Bemerkungen, Name und Unterschrift der prüfenden Person.

Vor jedem Einsatz

Kontrollieren Sie den Zustand der Gurtbriemen und der Befestigungsösen.
Stellen Sie sicher, dass die FAST LT PLUS-Schnallen richtig funktionieren.
Überprüfen Sie das Vorhandensein und den Zustand der STRING-Elemente und der CAPTIV-Positionierungsbügel und achten Sie auf die korrekte Verbindung mit den Verbindungselementen/Gurtbandschlaufen.
Achten Sie auf Einschnitte, Abrieb oder sonstige Beschädigungen, die auf Abnutzung, Hitzeeinwirkung oder Kontakt mit Chemikalien usw. zurückzuführen sind. Achten Sie darauf, dass keine Fäden lose oder durchtrennt sind.
Ausführliche Hinweise bezüglich der bei jeder PSA zu kontrollierenden Punkte finden Sie im Internet unter Petzl.com.
Sollten irgendwelche Zweifel hinsichtlich des Zustands eines Produkts bestehen, senden Sie es zur Überprüfung an Petzl.

Während des Gebrauchs

Es ist unerlässlich, den Zustand des Produkts und seiner Verbindungen mit anderen Ausrüstungsgegenständen im System regelmäßig zu überprüfen. Stellen Sie stets sicher, dass die einzelnen Ausrüstungsgegenstände im System richtig zueinander positioniert sind.

4. Kompatibilität

Überprüfen Sie die Kompatibilität dieses Produkts mit den anderen Elementen Ihres Systems (Kompatibilität = funktionelles Zusammenspiel).
Die STEF-Ausgleichsvorrichtung (S059AA00) ist mit dem NEST-Modell ab 2020 (S061AA00), aber nicht mit dem früheren NEST-Modell vor 2020 (S61) kompatibel.

5. Installation der STEF-Ausgleichsvorrichtung an der Trage

Der einfache Gurt der STEF-Ausgleichsvorrichtung wird mit der Verbindungsöse am Kopfteil der NEST-Trage und der Doppelgurt wird mit den Befestigungspunkten für die STEF-Ausgleichsvorrichtung an der NEST-Trage verbunden. Der Sm'D-Karabiner muss nach oben gerichtet sein. Die Gurte dürfen nicht verdreht sein.
Die Rettungstrage darf ausschließlich am SWIVEL oder an der Befestigungsöse des Kopfteils angehoben werden.
Achten Sie darauf, entsprechend den verwendeten Produkten (System vor 2020 oder nach 2020) die richtigen Befestigungspunkte zu benutzen (siehe Abbildungen).

6. Auflegen der verletzten Person

1. Legen Sie die Rettungstrage auf eine ebene Fläche.
Öffnen Sie die Umschlagdecke und schlagen Sie diese an den Seiten um. Ziehen Sie die Riemen aus den Schnallen des Komplettgurts. Lockern Sie die Riemen der Fußhalterungen.
Legen Sie die verletzte Person auf die Trage. Der obere Teil der Schaumstoffmatratze entspricht der Position der Schultern der verletzten Person, ungeachtet ihrer Körpergröße. Die verletzte Person muss einen Helm und eine Sicherheitsbrille tragen.
2. Schließen Sie die FAST LT PLUS-Schnallen der Brust- und Beingurte und beachten Sie dabei die farbliche Kennzeichnung. Achtung: Legen Sie die Gurte wie in der Abbildung gezeigt an der verletzten Person an.
3. Schließen Sie die Halteriemen.
Passen Sie die Riemenlänge der Fußhalterungen an und schließen Sie die Schnallen.
Achten Sie darauf, dass alle Gurtbänder richtig festgezogen sind, um die verletzte Person zu halten und keine schmerzhaften Druckstellen zu hinterlassen.
4. Klappen Sie Kopf- und Fußhaube herunter und schließen Sie die Schnallen der Fußhaube. Schließen Sie je nach Temperatur, Vorhandensein von Wasser usw. die Umschlagdecke oder falten Sie diese an den Seiten zusammen. Ziehen Sie die Riemen der Umschlagdecke fest. Die Arme der verletzten Person können sich unter oder auf der Decke befinden.
Der Einsatz der Sicherheitselemente richtet sich nach den vom Arzt festgestellten Verletzungen und den beim Transport zu bewältigenden Schwierigkeiten.

7. Verbindungsösen

Bruchlast der Verbindungsösen: 15 kN.
Nur diese Ösen dürfen zum Verbinden der Rettungstrage mit einem Anschlagpunkt verwendet werden.
Achten Sie bei Verwendung der seitlichen Verbindungsösen darauf, immer beide Ösen zusammen zu benutzen.

8. Tragegriffe der Rettungstrage

Die Rettungstrage verfügt über acht Tragegriffe und acht Befestigungsösen für Zubehör.
Bruchlast der Tragegriffe: 4 kN.
Bruchlast der Befestigungsösen für Zubehör: 1 kN.
Achtung: Diese Befestigungsösen dürfen nicht zum Verbinden der Rettungstrage mit einem Anschlagpunkt benutzt werden und die Rettungskraft darf sich nicht in diese Ösen einhängen.

9. Rettungssituationen

Für jede Rettungssituation ist eine der folgenden Konfigurationen anzuwenden:
- Ab 2020: NEST-Trage allein oder mit STEF-Ausgleichsvorrichtung.
- Vor 2020: NEST-Trage vor 2020 allein oder mit STEF-Ausgleichsvorrichtung für NEST-Trage vor 2020.

Beachten Sie bei jeder dieser Konfigurationen die in den Abbildungen dargestellte Installation der STEF-Ausgleichsvorrichtung an der Rettungstrage.
Damit die Abbildungen für jeden klar verständlich sind, werden hier nicht alle bei der Bergung mit einer Rettungstrage eingesetzten Techniken dargestellt. Bevor Sie die Rettungstrage benutzen, müssen Sie eine Ausbildung in diesen Techniken absolvieren.
Achtung: Heben Sie die Rettungstrage nicht an den Tragegriffen.

A. Vertikale Rettungstrage

Die Evakuierung erfolgt an der kopfseitigen Verbindungsöse. Geeignet für enge Schächte. Reduziert das Risiko, dass die verletzte Person von herabfallenden Steinen getroffen wird. Minimaler Komfort für die verletzte Person.

B. Fast vertikale Rettungstrage

Wir empfehlen die Verwendung der STEF-Ausgleichsvorrichtung. Guter Kompromiss Komfort/Zugänglichkeit.

C. Horizontale Rettungstrage

Wir empfehlen die Verwendung der STEF-Ausgleichsvorrichtung. Komfortable Position für die verletzte Person, benötigt jedoch viel Platz und erhöht die Gefahr, dass die verletzte Person von herabfallenden Steinen getroffen wird. Kann vom Arzt vorgeschrieben werden.

D. Seilbahn

10. Evakuierung mit der STEF-Ausgleichsvorrichtung

Für die Evakuierungstechnik mit der STEF-Ausgleichsvorrichtung ist eine der folgenden Konfigurationen anzuwenden:
- Ab 2020: NEST und STEF.
- Vor 2020: NEST vor 2020 und STEF für NEST-Trage vor 2020.

Beachten Sie bei jeder dieser Konfigurationen die in den Abbildungen dargestellte Installation der STEF-Ausgleichsvorrichtung an der Rettungstrage.

a. Rettungstrage in horizontaler Position

Zum Sichern dieser Position hängen Sie den Sm'D in den SWIVEL.

b. Transfer von der horizontalen in die vertikale Position

Die an einem getrennten Seil hängende Rettungskraft platziert sich vor die Rettungstrage. Sie hängt den Sm'D-Karabiner aus. Dann nimmt die Rettungskraft beide Gurte (Fußteil) in die Hände und kippt die Rettungstrage, indem sie eventuell mit den Füßen auf die Trage drückt. Warnung: Platzieren Sie die Hände nicht am Kopfteil: Es besteht die Gefahr, dass Sie die Kippbewegung der Trage nicht aufhalten können und sich die Hände einklemmen.

c. Transfer von der vertikalen in die horizontale Position

Die Rettungskraft hängt ihr kurzes Verbindungsmittel in den Ring der STEF-Ausgleichsvorrichtung, welcher als Fixpunkt dient und den Vorgang steuert. Die Rettungskraft sorgt dafür, dass das Verbindungsmittel straff ist.
- Ausgleichs- und Gegengewichtssystem senken die Rettungstrage in die horizontale Position. Sie neigt sich automatisch.
- Die Rettungskraft hängt den Sm'D in den SWIVEL, um die horizontale Position zu sichern. Ausgleichs- und Gegengewichtssystem heben die Rettungstrage an. Die Rettungskraft hängt ihr Verbindungsmittel aus dem Ring aus.

11. Transport der Rettungstrage

Die Rettungstrage kann in der Transporthülle verstaut werden (S062AA00). Für den Transport der Rettungstrage in einem Fahrzeug können die Längs- und Querstangen entfernt werden, um die Trage zu falten.

12. Zusätzliche Informationen

Das Produkt entspricht der PSA-Verordnung (EU) 2016/425. Die EU-Konformitätserklärung ist auf Petzl.com verfügbar.
- Die Rettungstrage darf nicht zum Halten des Körpers in einem Auffangsystem verwendet werden.
- Achten Sie darauf, dass der Anschlagpunkt richtig platziert ist, um das Risiko und die Höhe eines Sturzes zu reduzieren.
- ACHTUNG – GEFAHR: Achten Sie darauf, dass die Produkte nicht an rauen Materialien oder scharfkantigen Gegenständen reiben.
- Anwenderinnen und Anwender müssen für Aktivitäten in der Höhe gesundheitlich in guter Verfassung sein. WARNUNG: Das regungslose Hängen in einem Gurt kann zu schweren Verletzungen oder sogar Tod führen (Hängetrauma).
- Die Gebrauchsanleitungen für jeden Ausrüstungsgegenstand, der zusammen mit diesem Produkt verwendet wird, müssen unbedingt befolgt werden.
- Die Gebrauchsanleitungen müssen allen Anwendern und Anwenderinnen dieser Ausrüstung in Landessprache zur Verfügung gestellt werden.
- Vergewissern Sie sich, dass die Markierungen auf dem Produkt lesbar sind.
- Bewahren Sie die Gebrauchsanleitung in einem eigenen Ordner auf, damit Sie sie konsultieren können, auch nachdem Sie sie von der Ausrüstung entfernt haben.

Aussondern von Ausrüstung:

ACHTUNG: Außergewöhnliche Umstände können die Aussonderung eines Produkts nach einer einmaligen Anwendung erforderlich machen (Art und Intensität der Benutzung, Anwendungsbereich: aggressive Umgebungen, Meeresklima, scharfe Kanten, extreme Temperaturen, Chemikalien usw.).
In folgenden Fällen muss ein Produkt ausgesondert werden:
- Seine Lebensdauer wurde überschritten.
- Es wurde einem schweren Sturz oder einer schweren Belastung ausgesetzt.
- Das Produkt fällt bei der PSA-Überprüfung durch. Sie bezweifeln seine Zuverlässigkeit.
- Die vollständige Gebrauchsgeschichte ist nicht bekannt (z. B. ist eine Produktmarkierung unleserlich).
- Das Produkt ist veraltet (Änderung der gesetzlichen Bestimmungen, der Normen oder der technischen Vorschriften, Inkompatibilität mit anderen Ausrüstungsgegenständen usw.).

Zerstören und entsorgen Sie diese Produkte, um ihren weiteren Gebrauch zu verhindern.

Zeichenerklärungen:
A. Lebensdauer: 10 Jahre – B. Markierung – C. Temperaturbeständigkeit – D. Vorsichtsmaßnahmen – E. Reinigung/Desinfektion – F. Trocknung – G. Lagerung/Transport – H. Änderungen/Reparaturen (außerhalb der Petzl-Betriebsstätten nicht zulässig, ausgenommen Ersatzteile) – I. Fragen/Kontakt

3 Jahre Garantie

Auf Material- und Fabrikationsfehler. Von der Garantie ausgeschlossen sind: normale Abnutzung, Oxidation, Modifikationen oder Nachbesserungen, unsachgemäße Lagerung, unsachgemäße Wartung, Nachlässigkeit und Anwendungen, für die das Produkt nicht bestimmt ist.

Warnhinweise

1. Unmittelbare Verletzungs- oder Lebensgefahr. 2. Potenzielles Unfall- oder Verletzungsrisiko. 3. Wichtige Information über die Funktionsweise oder die Leistungsangaben Ihres Produkts. 4. Inkompatibilität zwischen Ausrüstungsgegenständen.

Rückverfolgbarkeit und Markierung

a. Individuelle Nummer – b. Herstellungsjahr – c. Herstellungsmonat – d. Nummer der Fertigungsreihe – e. Individuelle Produktnummer – f. Lesen Sie die Gebrauchsanleitung aufmerksam durch – g. Modell-Kennzeichnung – h. Entspricht den Anforderungen der PSA-Verordnung. Benannte Stelle für die EU-Baumusterprüfung – i. Nummer der notifizierten Stelle für die Produktionskontrolle dieser PSA – j. Rückverfolgbarkeit: Data Matrix – k. Herstellungsdatum (Monat/Jahr) – l. Adresse des Herstellers

IT

Questa nota informativa spiega come utilizzare correttamente il dispositivo. Solo alcune tecniche e utilizzi sono presentati.
I segnali di attenzione vi informano di alcuni potenziali pericoli legati all'utilizzo del dispositivo, ma è impossibile descriverli tutti. Prendete visione degli aggiornamenti e delle informazioni supplementari sul sito Petzl.com.
Voi siete responsabili della considerazione di ogni avviso e dell'utilizzo corretto del dispositivo. L'uso improprio di questo dispositivo causa rischi aggiuntivi. Contattare Petzl in caso di dubbi o difficoltà di comprensione.

1. Campo di applicazione

Dispositivo di protezione individuale (DPI) contro le cadute dall'alto.
NEST: barella (200 x 50 x 5 cm) per il soccorso in ambienti di difficile accesso.
Progettata per un peso massimo di 150 kg e una statura compresa tra 1,50 m e 1,90 m.
STEF: dispositivo d'inclinazione della barella NEST. Per l'utilizzo esclusivamente con la barella NEST.
STEF per barella NEST prima del 2020: dispositivo d'inclinazione della barella NEST prima del 2020. Per l'utilizzo esclusivamente con la barella NEST prima del 2020.
Questi prodotti non devono essere sollecitati oltre i loro limiti o in qualsiasi altra situazione differente da quella per cui sono previsti.

Responsabilità

ATTENZIONE

Le attività che comportano l'utilizzo di questo dispositivo sono per natura pericolose.
Voi siete responsabili delle vostre azioni, delle vostre decisioni e della vostra sicurezza.

Prima di utilizzare questo dispositivo, occorre:
- Leggere e comprendere tutte le istruzioni d'uso.
- Ricevere una formazione adeguata sul suo utilizzo.
- Acquisire familiarità con il dispositivo, imparare a conoscerne le prestazioni e i limiti.
- Comprendere e accettare i rischi indotti.

Il mancato rispetto di una sola di queste avvertenze può essere la causa di ferite gravi o mortali.

ATTENZIONE, prima di ogni utilizzo è indispensabile un'adeguata formazione, adattata alle attività specificate nel campo di applicazione.
Questo prodotto deve essere utilizzato esclusivamente da persone competenti e addestrate o sottopoete al controllo visivo diretto di una persona competente e addestrata.
Voi siete responsabili delle vostre azioni, delle vostre decisioni e della vostra sicurezza e ve ne assumete le conseguenze. Se non siete in grado di assumervi questa responsabilità, o se non avete compreso le istruzioni d'uso, non utilizzare questo dispositivo.

2. Nomenclatura

NEST

(1) Punto di collegamento lato testa, (2) Punti di collegamento laterali, (3) Punti di attacco dello STEF, (4) Manici di trasporto, (5) Fettucce del pettorale, (6) Fibbie FAST LT PLUS del pettorale, (7) Fettucce dei cosciali, (8) Fibbie FAST LT PLUS dei cosciali, (9) Fettucce di regolazione di supporto piedi, (10) Fettucce di tenuta, (11) Supporti piede, (12) Patelle, (13) Fettucce di chiusura di patella, (14) Copritesta, (15) Fettucce di regolazione del copritesta, (16) Copripiedi, (17) Punti di aggancio accessori, (18) Passaggi di listelli longitudinali, (19) Passaggi di listelli trasversali, (20) Imbottitura.

STEF

(21) Fettuccia singola lato testa, (22) SWIVEL, (23) Am'D, (24) Fettucce doppie lato piedi, (25) Sm'D, (26) Anello, (27) CAPTIV, (28) STRING.

Materiali principali

Fettucce: poliestere.
Fibbie: acciaio, lega di alluminio.
Punto di attacco di sicurezza: lega di alluminio.
Telo: poliuretano termoplastico (TPU).

3. Controllo, punti da verificare

La vostra sicurezza è legata all'integrità della vostra attrezzatura.
Petzl raccomanda un controllo approfondito come minimo ogni 12 mesi da parte di una persona competente (in funzione della normativa in vigore nel vostro paese e delle vostre condizioni d'uso).
Attenzione, l'intensità di utilizzo può comportare un controllo più frequente del DPI. Rispettate le procedure descritte sul sito Petzl.com. Registrate i risultati nella scheda di vita del vostro DPI: tipo, modello, dati del fabbricante, numero di serie o numero individuale; data: fabbricazione, acquisto, primo utilizzo, successive verifiche periodiche; difetti, osservazioni; nome e firma del controllore.

Prima di ogni utilizzo

Verificare lo stato delle fettucce dell'imbracatura e dei punti di attacco.
Controllare il corretto funzionamento delle fibbie FAST LT PLUS.
Verificare la presenza e lo stato di STRING e CAPTIV e il loro corretto assemblaggio con connettori/fettucce.
Fare attenzione ai tagli, all'usura e ai danni dovuti all'utilizzo, al calore, ai prodotti chimici... Attenzione ai fili tagliati o allentati.
Consultare i dettagli del controllo da effettuare per ogni DPI sul sito Petzl.com.
In caso di dubbio, contattare Petzl.

Durante l'utilizzo

È importante controllare regolarmente lo stato del prodotto e dei suoi collegamenti con gli altri dispositivi del sistema. Assicurarsi del corretto posizionamento dei dispositivi gli uni rispetto agli altri.

4. Compatibilità

Verificare la compatibilità di questo prodotto con gli altri elementi del sistema nella vostra applicazione (compatibilità = buona interazione funzionale).
Lo STEF (S059AA00) è compatibile con il modello di NEST dal 2020 (S061AA00), ma non è compatibile con il vecchio modello di NEST prima del 2020 (S61).

5. Installazione dello STEF sulla barella

La fettuccia singola dello STEF è collegata al punto di attacco lato testa della NEST e le fettucce doppie sono collegate ai punti di attacco dello STEF sulla NEST. Il moschettone Sm'D deve essere posizionato verso l'alto. Le fettucce non devono essere attorcigliate.
La trazione della barella si fa esclusivamente sullo SWIVEL, o sul punto di attacco lato testa della barella.
Attenzione, in base ai prodotti utilizzati (configurazione prima del 2020 o dopo il 2020), assicurarsi di utilizzare i giusti punti di attacco facendo riferimento ai disegni.

6. Posizionamento dell'infortunato

1. Posizionare la barella su un piano stabile.
Aprire le patelle e ripiegarle lateralmente. Sfilare le fettucce dalle fibbie dell'imbracatura completa. Allentare le fettucce dei supporti piede.
Posizionare l'infortunato sulla barella. La parte superiore dell'imbottitura corrisponde alla posizione delle spalle dell'infortunato, indipendentemente dalla sua statura.
L'infortunato deve indossare casco e occhiali di sicurezza.
2. Bloccare le fibbie FAST LT PLUS della fettuccia del pettorale e dei cosciali rispettando il codice colore. Attenzione, rispettare il corretto schema di passaggio della fettuccia sull'infortunato, come indicato nei disegni.
3. Chiudere le fettucce di tenuta.
Regolare la lunghezza delle fettucce dei supporti piede e agganciarne le fibbie. Assicurarsi che tutte le fettucce siano sufficientemente strette per la tenuta dell'infortunato, riducendo i punti di appoggio dolorosi.
4. Ripiegare il copritesta e il copripiedi e agganciare le fibbie dei copripiedi. Chiudere le patelle o ripiegarle ai lati, in base alla temperatura, alla presenza di acqua... Stringere le fettucce delle patelle. Le braccia dell'infortunato possono stare all'interno o all'esterno.
I vari elementi di sicurezza saranno messi in atto, o meno, secondo la natura delle lesioni constatate dal medico e le difficoltà da superare durante il trasporto.

7. Punti di collegamento

Carico di rottura dei punti di collegamento: 15 kN.
Solo questi punti consentono di collegare la barella ad un ancoraggio.
Durante l'utilizzo dei punti di collegamento laterali, assicurarsi di utilizzare sempre i due punti insieme.

8. Punti di manovra della barella

I punti di manovra della barella sono costituiti da otto manici di trasporto e da otto punti di aggancio degli accessori.
Carico di rottura dei manici: 4 kN.
Carico di rottura dei punti di aggancio degli accessori: 1 kN.
Attenzione, questi punti non consentono di collegare la barella ad un ancoraggio, né ad un soccorritore di assicurarsi.

9. Configurazioni di evacuazione

Ogni configurazione di evacuazione è applicabile alle due seguenti configurazioni:
- Dal 2020: NEST da sola o abbinata allo STEF.
- Prima del 2020: NEST prima del 2020 da sola o abbinata allo STEF per barella NEST prima del 2020.
Assicurarsi di rispettare lo schema d'installazione dello STEF sulla barella per ciascuna delle configurazioni di cui sopra.
Per motivi di chiarezza, i disegni non mostrano tutte le tecniche utilizzate durante il soccorso con una barella. Ricevere una formazione su queste tecniche prima di ogni utilizzo della barella.
Attenzione, non sollevare la barella sui manici di trasporto.

A. Barella verticale

L'evacuazione si effettua sul punto di attacco lato testa. Adatto per pozzi stretti. Riduce il rischio di caduta di pietre sull'infortunato. Comfort minimo per l'infortunato.

B. Barella quasi verticale

Si consiglia di utilizzare lo STEF. Buon compromesso comfort/ingombro.

C. Barella orizzontale

Si consiglia di utilizzare lo STEF. Confortevole per l'infortunato, ma posizione ingombrante e infortunato più esposto alla caduta di pietre. Può essere imposta dal medico.

D. Teleferica

10. Evacuazione con lo STEF

Ogni tecnica di evacuazione con lo STEF è applicabile alle due seguenti configurazioni:
- Dal 2020: NEST e STEF.
- Prima del 2020: NEST prima del 2020 e STEF per barella NEST prima del 2020.
Assicurarsi di rispettare lo schema d'installazione dello STEF sulla barella per ciascuna delle configurazioni di cui sopra.

a. Barella in posizione orizzontale

Per assicurare questa posizione, agganciare Sm'D nello SWIVEL.

b. Trasferimento da posizione orizzontale a quasi verticale

Il soccorritore, in posizione su una corda indipendente, si mette di fronte alla barella. Stacca il moschettone Sm'D. Il soccorritore posiziona le sue mani sulle due fettucce (lato piedi) e muove la barella, eventualmente spingendo con i piedi sulla barella. Attenzione, non mettere le mani lato testa: rischio di non riuscire a frenare il movimento della barella e rischio di schiacciamento delle mani.

c. Trasferimento da posizione quasi verticale a orizzontale

Il soccorritore installa il suo cordino corto sull'anello dello STEF: servirà come punto fisso e guiderà la manovra. Il soccorritore fa in modo che il cordino sia teso.
- Il regolatore e il contrappeso fanno scendere la barella che si muove quindi naturalmente.
- Il soccorritore aggancia Sm'D nello SWIVEL per assicurare la posizione orizzontale. Il regolatore e il contrappeso fanno salire la barella. Il soccorritore toglie il suo cordino dall'anello.

11. Trasporto della barella

La barella può essere sistemata nella custodia di trasporto (S062AA00). Per trasportare la barella in un veicolo, è possibile rimuovere i listelli longitudinali e trasversali per piegarla.

12. Informazioni supplementari

Questo prodotto è conforme al regolamento (UE) 2016/425 relativo ai dispositivi di protezione individuale. La dichiarazione di conformità UE è disponibile sul sito Petzl.com.
- La barella non deve essere utilizzata come un dispositivo di tenuta del corpo in un sistema di arresto cadute.
- Assicurarsi che il punto di ancoraggio sia posizionato correttamente, per ridurre il rischio e l'altezza di caduta.
- ATTENZIONE PERICOLO, verificare che i prodotti non sfreghino contro materiali abrasivi o parti taglienti.
- Gli utilizzatori devono avere l'idoneità sanitaria per le attività in quota.
ATTENZIONE, la sospensione inerte nell'imbracatura può generare gravi disturbi fisiologici o la morte.
- Devono essere rispettate le istruzioni d'uso indicate nelle note informative di ogni dispositivo associato a questo prodotto.
- Le istruzioni d'uso di questo dispositivo devono essere fornite all'utilizzatore e redatte nella lingua del paese in cui il prodotto viene utilizzato.
- Assicurarsi che le marcature sul prodotto siano leggibili.
- Conservare le istruzioni d'uso in un archivio permanente per poterle consultare dopo averle rimosse dal dispositivo.

Eliminazione:

ATTENZIONE, un evento eccezionale può comportare l'eliminazione del prodotto dopo un solo utilizzo (tipo ed intensità di utilizzo, ambiente di utilizzo: ambienti aggressivi, ambienti marini, parti taglienti, temperature estreme, prodotti chimici...).
Il prodotto deve essere eliminato quando:
- Ha superato la durata di vita prevista.
- Ha subito una caduta o uno sforzo notevoli.
- Il risultato dei controlli del prodotto non è soddisfacente. Si ha un dubbio sulla sua affidabilità.
- Non si conosce l'intera storia del suo utilizzo (per esempio, una marcatura prodotto illeggibile).
- Quando il suo utilizzo è obsoleto (evoluzione delle leggi, delle normative, delle tecniche o incompatibilità con altri dispositivi...).
Distruggere i prodotti scartati per evitarne un futuro utilizzo.

Pittogrammi:
A. Durata: 10 anni - B. Marcatura - C. Temperature tollerate - D. Precauzioni d'uso - E. Pulizia/disinfezione - F. Asciugatura - G. Stoccaggio/trasporto - H. Modifiche/riparazioni (proibite al di fuori degli stabilimenti Petzl salvo pezzi di ricambio) - I. Domande/contatto

Garanzia 3 anni

Contro ogni difetto di materiale o di fabbricazione. Sono esclusi: usura normale, ossidazione, modifiche o ritocchi, cattiva conservazione, manutenzione impropria, negligenze, utilizzi ai quali questo prodotto non è destinato.

Segnali di attenzione

1. Situazione che presenta un rischio imminente di lesione grave o mortale.
2. Esposizione a un rischio potenziale d'incidente o lesione. 3. Informazione importante sul funzionamento o le performance del vostro prodotto. 4. Incompatibilità materiale.

Tracciabilità e marcatura

a. Numero individuale - b. Anno di fabbricazione - c. Mese di fabbricazione - d. Numero lotto - e. Identificativo individuale - f. Leggere attentamente l'istruzione tecnica - g. Identificazione del modello - h. Conforme ai requisiti del regolamento DPI. Ente riconosciuto che interviene per l'esame UE di tipo - i. Numero dell'organismo notificato per il controllo della produzione di questo DPI - j. Tracciabilità: datamatrix - k. Data di fabbricazione (mese/anno) - l. Indirizzo del fabbricante

ES

Este folleto explica cómo utilizar correctamente su equipo. Solo se presentan algunas utilizaciones y técnicas.
Las señales de advertencia le informan de algunos peligros potenciales relacionados con la utilización de su equipo, pero es imposible describirlos todos. Infórmese de las actualizaciones y de la información complementaria en Petzl.com.
Usted es responsable de tener en cuenta cada una de las advertencias y de utilizar correctamente su equipo. Cualquier mala utilización de este equipo originará peligros adicionales. Contacte con Petzl si tiene dudas o dificultades de comprensión.

1. Campo de aplicación

Equipo de protección individual (EPI) contra las caídas de altura.
NEST: camilla (200 x 50 x 5 cm) para rescates en medios de acceso difícil.
Diseñada para un peso de 150 kg máximo y una estatura comprendida entre 1,50 m y 1,90 m.
STEF: dispositivo de inclinación de la camilla NEST. Para utilizar únicamente con la camilla NEST.
STEF para camilla NEST anterior a 2020: dispositivo de inclinación de la camilla NEST anterior a 2020. Para utilizar únicamente con la camilla NEST anterior a 2020.
Estos productos no deben ser solicitados más allá de sus límites o en cualquier otra situación para la que no estén previstos.

Responsabilidad

ATENCIÓN

Las actividades que implican la utilización de este equipo son por naturaleza peligrosas.
Usted es responsable de sus actos, de sus decisiones y de su seguridad.

Antes de utilizar este equipo, debe:
- Leer y comprender todas las instrucciones de utilización.
- Formarse específicamente en el uso de este equipo.
- Familiarizarse con su equipo y aprender a conocer sus prestaciones y sus limitaciones.
- Comprender y aceptar los riesgos derivados.

El no respeto de una sola de estas advertencias puede ser la causa de lesiones graves o mortales.

ATENCIÓN: es indispensable una formación antes de cualquier utilización. Esta formación debe estar adaptada a las prácticas definidas en el campo de aplicación. Este producto sólo debe ser utilizado por personas competentes y responsables, o que estén bajo el control visual directo de una persona competente y responsable. Usted es responsable de sus actos, de sus decisiones y de su seguridad y asume las consecuencias de los mismos. Si usted no está dispuesto a asumir esta responsabilidad o si no ha comprendido bien las instrucciones de utilización, no utilice este equipo.

2. Nomenclatura

NEST

(1) Punto de conexión lado cabeza, (2) Puntos de conexión laterales, (3) Puntos de enganche del STEF, (4) Asas de transporte, (5) Cintas del torso, (6) Hebillas FAST LT PLUS del torso, (7) Cintas de las piernas, (8) Hebillas FAST LT PLUS de las piernas, (9) Cintas de regulación de los soportes para los pies, (10) Cintas de sujeción, (11) Soportes para los pies, (12) Solapas, (13) Cintas de cierre de las solapas, (14) Capucha para la cabeza, (15) Cintas de regulación de la capucha para la cabeza, (16) Capucha para los pies, (17) Puntos de enganche para accesorios, (18) Pasos de los listones longitudinales, (19) Pasos de los listones transversales, (20) Colchoneta.

STEF

(21) Cinta simple lado cabeza, (22) SWIVEL, (23) Am'D, (24) Cintas dobles lado pies, (25) Sm'D, (26) Anillo, (27) CAPTIV, (28) STRING.

Materiales principales

Cintas: poliéster.
Hebillas: acero y aleación de aluminio.
Punto de enganche de seguridad: aleación de aluminio.
Lona: poliuretano termoplástico (TPU).

3. Control, puntos a verificar

Su seguridad está vinculada a la integridad de su equipo.
Petzl aconseja que una persona competente realice una revisión en profundidad al menos cada 12 meses (en función de la legislación en vigor en su país y de las condiciones de utilización).
Atención: la intensidad de su utilización le puede llevar a revisar su EPI con más frecuencia.
Respete los modos operativos descritos en la página web Petzl.com. Registre los resultados en la ficha de revisión del EPI: tipo, modelo, nombre y dirección del fabricante, número de serie o número individual, fechas: fabricación, compra, primera utilización, próximos controles periódicos, defectos, observaciones, nombre y firma del inspector.

Antes de cualquier utilización

Compruebe el estado de las cintas del arnés y de los puntos de enganche.
Compruebe el correcto funcionamiento de las hebillas FAST LT PLUS.
Compruebe la presencia y el estado del STRING y de las CAPTIV, así como su correcto ensamblaje con los conectores/cintas.
Vigile los cortes, desgastes y daños debidos al uso, al calor, a los productos químicos... Atención a los hilos cortados o flojos.
Consulte los detalles para realizar la revisión de cada EPI en la página web Petzl.com.
En caso de duda, contacte con Petzl.

Durante la utilización

Es importante controlar regularmente el estado del producto y de sus conexiones con los demás equipos del sistema. Asegúrese del correcto posicionamiento de los equipos entre sí.

4. Compatibilidad

Compruebe la compatibilidad de este producto con los demás elementos del sistema en su aplicación (compatibilidad = interacción funcional correcta).
El STEF (S059AA00) es compatible con el modelo de NEST a partir de 2020 (S061AA00), pero no es compatible con el modelo anterior de NEST anterior a 2020 (S61).

5. Instalación del STEF en la camilla

La cinta simple del STEF se une al punto de conexión lado cabeza de la NEST y las cintas dobles se unen a los puntos de enganche del STEF en la NEST. El mosquetón Sm'D debe ser colocado hacia arriba. Las cintas no deben estar retorcidas.
La tracción de la camilla se realiza únicamente sobre el SWIVEL, o sobre el punto de enganche lado cabeza de la camilla.
Atención: en función de los productos utilizados (configuración anterior a 2020 o después de 2020), asegúrese de utilizar los puntos de enganche correctos remitiéndose a los dibujos.

6. Colocación del herido

1. Coloque la camilla en un emplazamiento estable.
Abra las solapas y repliéguelas hacia el lado. Retire las cintas de las hebillas del arnés completo. Afloje las cintas de los soportes para los pies.
Coloque el herido sobre la camilla. El borde superior de la colchoneta corresponde al emplazamiento de los hombros del herido, sea cual sea su estatura. El herido debe llevar puesto un casco y gafas de seguridad.
2. Bloquee las hebillas FAST LT PLUS de cinta del torso y de las piernas respetando el código de color. Atención: respete el esquema correcto del paso de la cinta sobre la víctima, tal y como se indica en los dibujos.
3. Cierre las cintas de sujeción.
Ajuste la longitud de las cintas de los soportes para los pies y cierre las hebillas de los soportes para los pies.
Asegúrese de que el conjunto de las cintas esté lo suficientemente ceñido para sujetar a la víctima, pero evitando en lo posible los puntos de apoyo dolorosos.
4. Cubra la cabeza y los pies con las respectivas capuchas y cierre las hebillas de la capucha para los pies. Cierre las solapas, o repliéguelas hacia los lados, según la temperatura, la presencia de agua... Ciña las cintas de las solapas. Los brazos del herido pueden estar en el interior o en el exterior.
Los diferentes elementos de seguridad se colocarán, o no, según la naturaleza de las lesiones constatadas por el médico, y las dificultades a superar durante el transporte.

7. Puntos de conexión

Carga de rotura de los puntos de conexión: 15 kN.
Sólo estos puntos permiten conectar la camilla a un anclaje.
Al utilizar los puntos de conexión laterales, asegúrese de utilizar siempre los dos puntos a la vez.

8. Puntos de manipulación de la camilla

Los puntos de manipulación de la camilla están compuestos por ocho asas de transporte, así como ocho puntos de enganche para accesorios.
Carga de rotura de las asas: 4 kN.
Carga de rotura de los puntos de enganche para accesorios: 1 kN.
Atención: estos puntos no permiten unir la camilla a un anclaje, ni al rescatador autoasegurarse.

9. Configuraciones de evacuación

Cada una de las configuraciones de evacuación es aplicable a las dos configuraciones siguientes:
- A partir de 2020: NEST sola o combinada con STEF.
- Anterior a 2020: NEST anterior a 2020 sola o combinada con STEF para la camilla NEST anterior a 2020.
Respete el esquema de instalación del STEF en la camilla para cada una de las configuraciones anteriores.
Por razones de claridad, los dibujos no presentan el conjunto de técnicas utilizadas durante un rescate con camilla. Fórmese en estas técnicas antes de cualquier utilización de la camilla.
Atención: no utilice las asas de transporte para izar la camilla.

A. Camilla vertical

La evacuación se realiza mediante el punto de conexión lado cabeza. Adaptada a los pozos estrechos. Evite el riesgo de caída de piedras sobre el herido. Confort mínimo para el herido.

B. Camilla casi vertical

Le recomendamos utilizar el STEF. Buen compromiso confort/volumen.

C. Camilla horizontal

Le recomendamos utilizar el STEF. Confortable para el herido, pero es una posición que ocupa más volumen y para el herido es más expuesta a la caída de piedras. Puede ser impuesta por el médico.

D. Tirolina

10. Evacuación con el STEF

Cada una de las configuraciones de evacuación con el STEF es aplicable a las dos configuraciones siguientes:
- A partir de 2020: NEST y STEF.
- Anterior a 2020: NEST anterior a 2020 y STEF para la camilla NEST anterior a 2020.
Respete el esquema de instalación del STEF en la camilla para cada una de las configuraciones anteriores.

a. Camilla en posición horizontal

Para asegurar esta posición, enganche el Sm'D en el SWIVEL.

b. Transferencia de posición horizontal a casi vertical

El rescatador, suspendido de una cuerda independiente, se sitúa frente a la camilla. Desengancha el mosquetón Sm'D. A continuación el rescatador coloca sus manos en las dos cintas (lado pies) y hace bascular la camilla, si hace falta, apoyándose con los pies en la camilla. Atención: no colocar las manos lado cabeza: riesgo de no poder frenar la basculación y riesgo de pellizcarse las manos.

c. Transferencia de la posición casi vertical a horizontal

El rescatador instala su elemento de amarre corto en el anillo del STEF, que servirá de punto fijo y guiará la maniobra. El rescatador procurará que el elemento de amarre esté tensado.
- El regulador y el contrapeso hacen descender la camilla. Así ella bascula de forma natural.
- El rescatador engancha el Sm'D en el SWIVEL para asegurar la posición horizontal. El regulador y el contrapeso hacen ascender la camilla. El rescatador retira su elemento de amarre del anillo.

11. Transporte de la camilla

La camilla puede guardarse en el saco de transporte (S062AA00). Para transportar la camilla en un vehículo, puede retirar los listones longitudinales y transversales para plegarla.

12. Información complementaria

Este producto es conforme al Reglamento (UE) 2016/425 relativo a los equipos de protección individual. La declaración de conformidad UE está disponible en Petzl.com.
- La camilla no debe ser utilizada como un dispositivo de sujeción del cuerpo en un sistema anticaídas.
- Asegúrese de que el punto de anclaje esté colocado correctamente para así limitar el riesgo y la altura de la caída.
- ATENCIÓN PELIGRO: procure que sus productos no rocen con materiales abrasivos o piezas cortantes.
- Los usuarios deben ser aptos desde el punto de vista médico para las actividades en altura. ATENCIÓN: estar suspendido e inerte en un arnés puede provocar problemas fisiológicos graves o la muerte.
- Deben ser respetadas las instrucciones de utilización definidas en las fichas técnicas de cada equipo asociado a este producto.
- Las instrucciones de utilización deben entregarse al usuario de este equipo en el idioma del país de utilización.
- Asegúrese de la legibilidad de los marcados en el producto.
- Conserve las instrucciones de utilización archivadas permanentemente para poder consultarlas tras haberlas retirado de su equipo.

Dar de baja:

ATENCIÓN: un suceso excepcional puede llevarle a dar de baja un producto después de una sola utilización (tipo e intensidad de utilización, entorno de utilización: ambientes agresivos, ambientes marinos, aristas cortantes, temperaturas extremas, productos químicos...).
Un producto debe darse de baja cuando:
- Ha superado su vida útil.
- Ha sufrido una caída o un esfuerzo importante.
- El resultado de las revisiones del producto no es satisfactorio. Duda de su fiabilidad.
- No conoce el historial completo de utilización (por ejemplo, un marcado en el producto ilegible).
- Cuando su utilización es obsoleta (evolución legislativa, normativa, técnica o incompatibilidad con otros equipos...).
Destruya estos productos para evitar una utilización futura.

Pictogramas:
A. Vida útil: 10 años - B. Marcado - C. Temperaturas toleradas - D. Precauciones de utilización - E. Limpieza/desinfección - F. Secado - G. Almacenamiento/transporte - H. Modificaciones/reparaciones (prohibidas fuera de los talleres de Petzl, excepto las piezas de recambio) - I. Preguntas/contacto

Garantía 3 años

Contra cualquier defecto del material o de fabricación. Se excluye: el desgaste normal, la oxidación, las modificaciones o retoques, el almacenamiento incorrecto, el mantenimiento incorrecto, las negligencias y las utilizaciones para las que este producto no está destinado.

Señales de advertencia

1. Situación que presenta un riesgo inminente de lesión grave o mortal. 2. Exposición a un riesgo potencial de incidente o de lesión. 3. Información importante sobre el funcionamiento o las prestaciones de su producto. 4. Incompatibilidad material.

Trazabilidad y marcado

a. Número individual - b. Año de fabricación - c. Mes de fabricación - d. Número de lote - e. Identificador individual - f. Lea atentamente la ficha técnica - g. Identificación del modelo - h. Conforme a los requisitos del Reglamento EPI, Organismo notificado para el examen UE de tipo - i. Número del organismo notificado para el control de la producción de este EPI - j. Trazabilidad: datamatrix - k. Fecha de fabricación (mes/año) - l. Dirección del fabricante.

PT

Esta notícia técnica explica como utilizar correctamente o seu equipamento.
Somente algumas das utilizações e técnicas são apresentadas.
Os avisos de alerta informam de alguns perigos potenciais ligados à utilização do equipamento, porém é impossível descrevê-los todos. Tome conhecimento das últimas actualizações e informações complementares em Petzl.com.
É responsável por tomar conhecimento de cada alerta e pela utilização correcta do seu equipamento. Qualquer má utilização deste equipamento pode originar perigos adicionais. Contacte a Petzl se tiver dúvidas ou dificuldades de compreensão.

1. Campo de aplicação

Equipamento de protecção individual (EPI) contra quedas em altura.
NEST: maca (200 x 50 x 5 cm) para o resgate em meios de difícil acesso.
Concebida para um peso máximo de 150 kg e uma altura entre 1,50 m e 1,90 m.
STEF: dispositivo de inclinação da maca NEST. Somente para utilização com a maca NEST.
STEF para maca NEST antes de 2020: dispositivo de inclinação da maca NEST antes de 2020. Somente para utilização com a maca NEST antes de 2020.
Estes produtos não devem ser solicitados para além dos seus limites ou em qualquer outra situação para a qual não tenham sido previstos.

Responsabilidade

ATENÇÃO

As actividades que implicam a utilização deste produto são por natureza perigosas.
Você é responsável pelos seus actos, pelas suas decisões e pela sua segurança.

Antes de utilizar este equipamento, deve:
- Ler e compreender todas as instruções de utilização.
- Formar-se especificamente para a utilização deste equipamento.
- Familiarizar-se com o seu equipamento, aprender a conhecer as suas performances e limitações.
- Compreender e aceitar os riscos inerentes.

O desrespeito de um só destes avisos poderá causar ferimentos graves ou mortais.

ATENÇÃO, formação indispensável antes de utilização. Esta formação deve estar adaptada às práticas definidas no campo de aplicação.
Este produto não deve ser utilizado senão por pessoas competentes e responsáveis, ou colocado sob o controlo visual directo de uma pessoa competente e responsável.
Você é responsável pelos seus actos, pelas suas decisões, pela sua segurança e assume as consequências. Se você não se sentir apto a assumir essa responsabilidade, ou se não entendeu bem as instruções de utilização, não utilize este equipamento.

2. Nomenclatura

NEST

(1) Ponto de conexão do lado da cabeça, (2) Pontos de conexão laterais, (3) Pontos de fixação do STEF, (4) Pegas de transporte, (5) Fitas de torso, (6) Fivelas FAST LT PLUS de torso, (7) Fitas de perneiras, (8) Fitas FAST LT PLUS de perneiras, (9) Fitas de ajuste do apoio dos pés, (10) Fitas de posicionamento, (11) Suporte de pés, (12) Abas, (13) Fitas de fecho das abas, (14) Capuz para a cabeça, (15) Fitas de ajuste do capuz para a cabeça, (16) Capuz para os pés, (17) Pontos de fixação de acessórios, (18) Passagem das barras de reforço longitudinais, (19) Passagens das barras de reforço transversais, (20) Colchão de espuma.

STEF

(21) Fita simples lado da cabeça, (22) SWIVEL, (23) Am'D, (24) Fitas duplas do lado dos pés, (25) Sm'D, (26) Anel, (27) CAPTIV, (28) STRING.

Materiais principais

Fitas: poliéster.
Fivelas: aço, liga de alumínio.
Pontos de fixação de segurança: liga de alumínio.
Tela: poliuretano termoplástico (TPU).

3. Inspecção, pontos a verificar

A sua segurança está ligada à integridade do seu equipamento.
A Petzl aconselha uma verificação aprofundada, por uma pessoa competente, no mínimo a cada 12 meses (em função da legislação em vigor no seu país e das condições de utilização).
Atenção, uma utilização intensa pode levá-lo a verificar com maior frequência o seu EPI.
Respeite os modos de operação descritos no site Petzl.com. Registe os resultados na ficha de inspecção do seu EPI: tipo, modelo, coordenadas do fabricante, número de série ou número individual, datas: de fabrico, aquisição, primeira utilização, próximas inspecções periódicas, defeitos, observações, nome e assinatura do controlador.

Antes de qualquer utilização

Verifique o estado das fitas do arnês e dos pontos de fixação.
Verifique o bom funcionamento das fivelas FAST LT PLUS.
Verifique a presença e o estado dos STRING e dos CAPTIV assim como a correcta montagem com os conectores/fitas.
Controle os cortes, desgastes e danos devidos à utilização, ao calor, aos produtos químicos... Atenção aos fios cortados ou distendidos.
Consulte o detalhe do controle a efectuar para cada EPI em Petzl.com.
Em caso de dúvida contacte a Petzl.

Durante a utilização

É importante controlar regularmente o estado do produto e as suas conexões com os outros equipamentos do sistema. Assegure-se do posicionamento correcto dos equipamentos uns em relação aos outros.

4. Compatibilidade

Verifique a compatibilidade deste produto com os outros elementos do sistema na sua aplicação (compatibilidade = boa interacção funcional).
O STEF (S059AA00) é compatível com o modelo de NEST a partir de 2020 (S061AA00), mas não é compatível com o antigo modelo de NEST antes de 2020 (S61).

5. Instalação do STEF na maca

A fita simples do STEF está ligada ao ponto de fixação do lado da cabeça da NEST e as fitas duplas estão ligadas aos pontos de fixação do STEF na NEST. O mosquetão Sm'D deve ser colocado virado para cima. As fitas não devem estar torcidas.
A tracção da maca faz-se unicamente no SWIVEL ou no ponto de fixação da maca do lado da cabeça.
Atenção, em função dos produtos utilizados (configuração antes de 2020 ou depois de 2020), queira utilizar os bons pontos de fixação consultando os desenhos.

6. Instalação do ferido

1. Coloque a maca num local estável.
Abra as abas e dobre-as para os lados. Retire as fitas das fivelas do arnês completo. Desaperte as fitas dos apoios dos pés.
Coloque o ferido na maca. A parte alta do colchão de espuma corresponde à colocação das omoplatas do ferido, qualquer que seja o seu tamanho. O ferido deve estar com o capacete e usar óculos de protecção.
2. Trave as fivelas FAST LT PLUS de fita de torso e de perneiras respeitando o código de cores. Atenção, respeite o bom esquema de passagem de fita na vítima, tal como indicado nos desenhos.
3. Ajuste as fitas de posicionamento.
Ajuste o comprimento dos apoios de pé e clipe as fivelas dos apoios de pé.
Faça com que o conjunto das fitas esteja suficientemente apertado para o posicionamento da vítima, limitando ao máximo os pontos de apoio dolorosos.
4. Cubra com os capuzes de cabeça e de pés e clipe as fivelas do capuz dos pés.
Feche as abas, ou dobre-as para os lados, consoante a temperatura, a presença de água... Aperte as fitas das abas. Os braços do ferido podem estar no interior ou exterior.
Os diversos elementos de segurança serão colocados, ou não, consoante a natureza das lesões encontradas pelo médico, e as dificuldades a superar durante o transporte.

7. Pontos de conexão

Carga de ruptura dos pontos de conexão: 15 kN.
Somente estes pontos permitem conectar a maca a uma ancoragem.
Aquando da utilização dos pontos de conexão laterais, utilize sempre os dois pontos juntos.

8. Pontos de manipulação da maca

Os pontos de manipulação da maca são constituídos por oito pegas de transporte, assim como oito pontos de fixação de acessórios.
Carga de ruptura das pegas: 4 kN.
Carga de ruptura dos pontos de conexão de acessórios: 1 kN.
Atenção, estes pontos não permitem ligar a maca a uma ancoragem, nem permite ao socorrista prender-se com uma longe.

9. Configurações de evacuação

Cada uma das configurações de evacuação é aplicável às seguintes duas configurações:
- A partir de 2020: NEST só ou associada ao STEF.
- Antes de 2020: NEST antes de 2020 só ou associada ao STEF para maca NEST antes de 2020.
Queira respeitar o esquema de instalação do STEF na maca para cada uma das configurações acima indicadas.
Por motivos de clareza, os desenhos não apresentam o conjunto de técnicas utilizadas durante um resgate com uma maca. Tenha formação nestas técnicas antes de qualquer utilização da maca.
Atenção, não ice a maca pelas pegas de transporte.

A. Maca vertical

A evacuação efectua-se no ponto de fixação do lado da cabeça. Adaptada aos poços estreitos. Limita o risco de queda de pedras sobre o ferido. Conforto mínimo para o ferido.

B. Maca quase vertical.

Aconselhamo-lo a utilizar a STEF. Bom compromisso conforto/volume.

C. Maca horizontal

Aconselhamo-lo a utilizar a STEF. Confortável para o ferido, mas posição volumosa e o ferido está mais exposto a queda de pedras. Poderá ser imposto pelo médico.

D. Tirolesa

10. Evacuação com o STEF

Cada uma das técnicas de evacuação com o STEF é aplicável às seguintes duas configurações:
- A partir de 2020: NEST e STEF.
- Antes de 2020: NEST antes de 2020 e STEF para maca NEST antes de 2020.
Queira respeitar o esquema de instalação do STEF na maca para cada uma das configurações acima indicadas.

a. Maca em posição horizontal

Para proteger esta posição, clipe o Sm'D no SWIVEL.

b. Transferência da posição horizontal à quase vertical

O socorrista, colocado numa corda independente, põe-se de frente para a maca. Ele solta o mosquetão Sm'D. O socorrista posiciona de seguida as mãos nas duas fitas (do lado dos pés) e bascula a maca, eventualmente apoiando com os pés a maca. Atenção, não coloque as mãos do lado da cabeça: risco de não conseguir travar a inclinação e risco de entalar as mãos.

c. Transferência da posição quase vertical à horizontal

O socorrista instala a sua longe curta no anel do STEF que vai servir de ponto fixo e vai guiar a manobra. O socorrista faz com que a longe fique em tensão.
- O regulador e o contrapeso fazem descer a maca. Esta basculará naturalmente.
- O socorrista clipa o Sm'D no SWIVEL para assegurar a posição horizontal. O regulador e o contrapeso fazem subir a maca. O socorrista retira a longe do anel.

11. Transporte da maca

A maca pode ser guardada no saco de transporte (S062AA00). Para transportar a maca num veículo, poderá retirar as barras de reforço longitudinais e transversais para a dobrar.

12. Informações complementares

Este produto está conforme o regulamento (UE) 2016/425 relativamente aos equipamentos de protecção individual. A declaração de conformidade UE está disponível em Petzl.com.
- A maca não deve ser utilizada como um dispositivo de posicionamento do corpo num sistema de travamento de quedas.
- Certifique-se que o ponto de amarração esteja correctamente posicionado, afim de limitar o risco e a altura de queda.
- ATENÇÃO PERIGO, verifique que os produtos não estejam sujeitos a atritos com materiais abrasivos ou peças cortantes.
- Os utilizadores devem estar clinicamente aptos para as actividades em altura. ATENÇÃO, estar suspenso e inerte num arnês pode desencadear perturbações fisiológicas graves ou a morte.
- As instruções de utilização definidas nos informativos de cada equipamento associado a este produto devem ser respeitadas.
- As instruções de utilização devem ser fornecidas ao utilizador deste equipamento no idioma do país de utilização.
- Assegure-se da legibilidade das marcações no produto.
- Guarde as instruções de utilização num dossier permanente para poder consultá-las depois de as ter retirado do seu equipamento.

Descartar um equipamento:

ATENÇÃO, uma ocorrência excepcional pode levar ao descarte de um produto após uma só utilização (tipo e intensidade de utilização, ambiente de utilização: ambientes agressivos, ambientes marinhos, arestas cortantes, temperaturas extremas, produtos químicos...).
Um produto deve ser descartado quando:
- Ultrapassou o seu tempo de vida útil.
- Foi sujeito a uma queda ou a um esforço importante.
- O resultado das verificações do produto não for satisfatório. Tiver uma dúvida sobre a sua fiabilidade.
- Não conhecer o seu histórico de utilização completo (por exemplo, uma marcação de um produto ilegível).
- Quando a sua utilização for obsoleta (evolução legislativa, normativa, técnica ou incompatibilidade com outros equipamentos...).
Destrua esses produtos para evitar uma futura utilização.

Pictogramas:
A. Duração de vida: 10 anos - B. Marcação - C. Temperaturas toleradas - D. Precauções de utilização - E. Limpeza/desinfecção - F. Secagem - G. Armazenamento/transporte - H. Modificações/reparações (interditas fora das oficinas Petzl salvo peças de substituição) - I. Questões/contacto

Garantia 3 anos

Contra qualquer defeito de material ou fabrico. Estão excluídos: desgaste normal, oxidação, modificações ou retoques, mau armazenamento, má manutenção, negligências, utilizações para as quais este produto não está destinado.

Avisos de alerta

1. Situação que apresenta risco iminente de ferimento grave ou mortal. 2. Exposição a um risco potencial de incidente ou ferimento. 3. Informação importante sobre o funcionamento ou as performances do seu produto. 4. Incompatibilidade de materiais.

Rastreio e marcações

a. Número individual - b. Ano de fabrico - c. Mês de fabrico - d. Número de lote - e. Identificador individual - f. Ler atentamente a informação técnica - g. Identificação do modelo - h. Conforme às exigências do regulamento EPI. Organismo notificado interveniente para o exame UE de tipo - i. Número do organismo notificado para o controlo de produção deste EPI - j. Rastreio: datamatrix - k. Data de fabrico (mês/ano) - l. Endereço do fabricante

NL

In deze bijsluiter wordt uitgelegd hoe u uw materiaal juist moet gebruiken. Er komen hierin slechts enkele technieken en toepassingen aan bod.
De waarschuwingsborden geven u bepaalde mogelijke gevaren aan rond het gebruik van uw materiaal, maar we kunnen hier uiteraard niet alles behandelen.
Lees daarom de nieuwste updates en aanvullende info op Petzl.com.
U bent zelf verantwoordelijk om met elke waarschuwing rekening te houden en uw materiaal juist te gebruiken. Elk verkeerd gebruik van dit materiaal zal aan de oorsprong liggen van bijkomende gevaren. Neem bij twijfel of onduidelijkheden contact op met Petzl.

1. Toepassingsveld

Persoonlijk beschermingsmiddel (PBM) tegen hoogtevallen.
NEST: draagberrie (200x50x5 cm) voor reddingsoperaties op moeilijk toegankelijke plaatsen. Speciaal ontworpen voor een maximaal gewicht van 150 kg en een lengte tussen 1,50 m en 1,90 m.
STEF: inclinatieset voor NEST draagberrie. Enkel voor gebruik met de NEST draagberrie.
STEF voor NEST draagberrie van vóór 2020: inclinatieset voor de NEST draagberrie van vóór 2020. Enkel voor gebruik met de NEST draagberrie van vóór 2020.
Deze producten mogen niet meer belast worden dan toegelaten en mogen niet gebruikt worden in elke andere situatie waarvoor ze niet voorzien zijn.

Verantwoordelijkheid

LET OP

De activiteiten die het gebruik van deze uitrusting vereisen, zijn van nature gevaarlijk.
U staat zelf in voor uw daden, beslissingen en veiligheid.

Voordat u deze uitrusting gebruikt, moet u:
- Alle gebruiksinstructies lezen en begrijpen.
- Een aangepaste training volgen voor het gebruik van deze uitrusting.
- Zich vertrouwd maken met uw uitrusting, en de prestaties en beperkingen ervan leren kennen.
- De inherente risico's begrijpen en aanvaarden.

Het niet-respecteren van een van deze waarschuwingen kan leiden tot ernstige of dodelijke verwondingen.

LET OP: opleiding noodzakelijk vóór gebruik. Deze training moet aangepast zijn aan het gebruik zoals bepaald in het toepassingsveld.
Dit product mag enkel gebruikt worden door (personen die onder direct visueel toezicht staan van) bevoegde en beraden personen.
U staat zelf in voor uw daden, beslissingen en veiligheid, en neemt dan ook persoonlijk de gevolgen op zich. Indien u niet in staat bent om deze verantwoordelijkheid op u te nemen of de gebruiksinstructies niet goed begrepen hebt, gebruik deze uitrusting dan niet.

2. Terminologie van de onderdelen

NEST

(1) Inbindpunt kant hoofd, (2) Laterale inbindpunten, (3) Inbindpunten van de STEF, (4) Handgrepen, (5) Riemen van de borstgordel, (6) FAST LT PLUS gespen van de borstgordel, (7) Beenlussen, (8) FAST LT PLUS gespen van de beenlussen, (9) Versteelriemen voor voetensteun, (10) Steunbanden, (11) Voetensteunen, (12) Kleppen, (13) Sluitriemen voor kleppen, (14) Hoofdkapje, (15) Versteelriemen van het hoofdkapje, (16) Voetenkapje, (17) Bevestigingspunten voor accessoires, (18) Doorgangen voor lengtelatten, (19) Doorgangen voor transversale latten, (20) Matras in schuimrubber.

STEF

(21) Enkele riem kant hoofd, (22) SWIVEL, (23) Am'D, (24) Dubbele riemen kant voeten, (25) Sm'D, (26) Ring, (27) CAPTIV, (28) STRING.

Voornaamste materialen

Bandlussen: polyester.
Gespen: staal, aluminiumlegering.
Veiligheidsinbindpunt: aluminiumlegering.
Zelf: thermoplastisch polyurethaan (TPU).

3. Check: te controleren punten

Uw veiligheid is afhankelijk van uw volledige uitrusting.
Petzl beveelt op zijn minst een grondige 12-maandelijkse controle door een bevoegd persoon aan (conform de geldende normen in uw land en de omstandigheden waarin u het product gebruikt).
Let op: een intensiever gebruik kan ervoor zorgen dat u uw PBM vaker moet controleren.
Leef de gebruiksregels na zoals vermeld op
Petzl.com. Vermeld de resultaten op de fiche van uw PBM: type, model, gegevens van de fabrikant, serienummer of individueel nummer, data van fabricage, aankoop, eerste ingebruikneming, volgende periodieke nazichten; gebreken, opmerkingen, naam en handtekening van de controleur.

Vóór elk gebruik

Controleer de staat van de riemen van de gordel en de inbindpunten.
Check de goede werking van de FAST LT PLUS gespen.
Controleer de aanwezigheid en de staat van de STRING's en CAPTIV's, alsook de correcte installatie ervan met de karabiners/bandlussen.
Controleer op scheuren, slijtageverschijnselen en schade ten gevolge van het gebruik, hitte, chemische producten enz. Let op voor doorgesneden of uitgerokken vezels.
Meer details over de uit te voeren controle voor elk PBM vindt u op Petzl.com.
Neem bij twijfel contact op met uw lokale Petzl verdeler.

Tijdens het gebruik

Het is belangrijk om regelmatig de staat van het product te controleren, alsook zijn verbindingen met de andere onderdelen van het systeem. Zorg ervoor dat alle elementen goed geplaatst zijn ten opzichte van elkaar.

4. Verenigbaarheid

Gelieve na te zien of dit product compatibel is met de andere elementen van het systeem in uw toepassing (compatibiliteit = een goede functionele interactie).
De STEF (S059AA00) is compatibel met het model NEST vanaf 2020 (S061AA00), maar is niet compatibel met het oudere model NEST van vóór 2020 (S61).

5. De STEF op de draagberrie installeren

De enkele riem van de STEF wordt verbonden met het inbindpunt aan de kant van het hoofd van de NEST. De dubbele riemen worden verbonden met de inbindpunten van de STEF op de NEST. De Sm'D karabiner moet aan de bovenkant geplaatst zijn. De riemen mogen niet gedraaid zijn.
De tractie van de draagberrie gebeurt enkel op de SWIVEL, of op het inbindpunt aan de kant van het hoofd van de draagberrie.
Let op: gebruik de juiste inbindpunten afhankelijk van de gebruikte producten (configuratie van vóór of na 2020). Baseer u hiervoor op de tekeningen.

6. De gewonde installeren

1. Plaats de draagberrie op een stabiele ondergrond.
Open de kleppen en draai naar de zijkant open. Haal de riemen uit de gespen van de compleetgordel. Maak de gespen van de voetensteunen los.
Leg de gewonde op de draagberrie. Positioneer de schouders van de gewonde – ongeacht zijn lengte – ter hoogte van de bovenkant van de matras in schuimrubber. De gewonde moet een helm en een veiligheidsbril dragen.
2. Vergrendel de FAST LT PLUS gespen van de borstgordel en de beenlussen rekening houdend met de kleurencode. Let op: volg het schema voor de doorsteek van de riem op het slachtoffer, zoals weergegeven op de tekeningen.
3. Sluit de steunbanden.
Pas de lengte van de steunbanden van de voetensteunen aan en klik de gespen van de voetensteunen vast.
Zorg ervoor dat alle riemen voldoende aangespannen zijn en goed om het slachtoffer vast zitten, zonder al te veel op de pijnpunten te drukken.
4. Doe de kapjes aan het hoofd en de voeten dicht, en klik de gespen van het kapje aan de voeten dicht. Sluit de kleppen of draai ze naar de zijkant open, naargelang de temperatuur, de aanwezigheid van water ... Span de riemen van de kleppen aan. De armen van de gewonde kunnen daar al dan niet in zitten.
De diverse veiligheidselementen worden al dan niet geïnstalleerd in functie van de door de arts vastgestelde verwondingen en de voorziene moeilijkheden tijdens het transport.

7. Inbindpunten

Breuklast van de inbindpunten: 15 kN.
U mag de draagberrie enkel op deze punten met een verankering verbinden.
Tijdens het gebruik van de laterale inbindpunten moet u er steeds op letten dat u beide punten samen gebruikt.

8. Punten voor het hanteren van de draagberrie

De punten voor het hanteren van de draagberrie bestaan uit acht handgrepen en acht bevestigingspunten voor accessoires.
Breuklast van de handgrepen: 4 kN.
Breuklast van de bevestigingspunten voor accessoires: 1 kN.
Let op: u mag de draagberrie niet op deze punten met een verankering verbinden en een hulpverlener mag zich hier niet op inbinden.

9. Configuraties voor evacuatie

Elke configuratie voor evacuatie is van toepassing voor deze twee configuraties:
- Vanaf 2020: enkel de NEST of de NEST in combinatie met de STEF.
- Vóór 2020: enkel de NEST van vóór 2020 of de NEST van vóór 2020 in combinatie met de STEF voor de NEST draagberrie van vóór 2020.

Houd voor elk van deze configuraties rekening met het installatieschema van de STEF op de draagberrie.
Niet alle technieken die gebruikt worden bij een reddingsactie met een draagberrie worden hier weergegeven opdat de tekeningen overzichtelijk zouden blijven. Volg een opleiding over deze technieken voordat u de draagberrie gebruikt.
Let op: hijs de draagberrie niet via de handgrepen.

A. Draagberrie verticaal

De evacuatie gebeurt op het inbindpunt aan de kant van het hoofd. Aangepast aan een smalle schacht. Beperkt de blootstelling van de gewonde aan vallende stenen. Minimaal comfort voor de gewonde.

B. Draagberrie bijna verticaal

Wij raden het gebruik van de STEF aan. Goed compromis tussen comfort/plaatsinname.

C. Draagberrie horizontaal

Wij raden het gebruik van de STEF aan. Deze positie is comfortabel voor de gewonde, maar neemt veel ruimte in. De gewonde wordt meer blootgesteld aan vallende stenen. Kan opgelegd worden door de arts.

D. Horizontaal gespannen touw

10. Evacuatie met de STEF

Elke evacuatietechniek met de STEF is van toepassing voor deze twee configuraties:
- Vanaf 2020: de NEST en de STEF.
- Vóór 2020: de NEST van vóór 2020 en de STEF voor de NEST draagberrie van vóór 2020.

Houd voor elk van deze configuraties rekening met het installatieschema van de STEF op de draagberrie.

a. Draagberrie in horizontale positie

Om deze positie te beveiligen, klik de Sm'D vast in de SWIVEL.

b. Overgang van horizontale naar bijna verticale positie

De hulpverlener, geplaatst op een onafhankelijk touw, positioneert zich met het gezicht naar de draagberrie toe. Hij maakt de Sm'D karabiner los. De hulpverlener plaatst daarna zijn handen op de twee riemen (kant voeten) en laat de draagberrie kantelen, eventueel door met zijn voeten op de draagberrie te duwen. Let op: plaats uw handen niet aan de kant van het hoofd, want uw handen kunnen geklemd raken als u het kantelen niet tijdig kunt afremmen.

c. Overgang van bijna verticale naar horizontale positie

De hulpverlener installeert zijn korte leeflijn op de ring van de STEF, die als vast punt zal dienen en het manoeuvre zal leiden. De hulpverlener moet ervoor zorgen dat de leeflijn onder spanning staat.
- De regelaar en het tegengewicht zorgen ervoor dat de draagberrie naar beneden kantelt. Dit is een heel natuurlijke beweging.
- De hulpverlener klikt de Sm'D in de SWIVEL vast om de horizontale positie te beveiligen. De regelaar en het tegengewicht zorgen ervoor dat de draagberrie naar beneden kantelt. De hulpverlener haalt zijn leeflijn uit de ring.

11. Transport van de draagberrie

De draagberrie kan in de transporthoes (S062AA00) opgeborgen worden. Om de draagberrie in een voertuig te transporteren, kunt u de lengtelatten en transversale latten eruit halen zodat u hem kunt dichtvouwen.

12. Extra informatie

Dit product is conform de verordening (EU) 2016/425 betreffende persoonlijke beschermingsmiddelen. De EU-conformiteitsverklaring is beschikbaar op Petzl.com.
- De draagberrie mag niet gebruikt worden als positioneringsapparaat in een valstopsysteem.
- Zorg voor de juiste positie van het verankeringspunt om het risico op en de hoogte van een val te beperken.
- LET OP - GEVAAR: zie erop toe dat uw producten niet schuren over ruwe oppervlakken of scherpe randen.
- De gebruikers moeten medisch geschikt zijn voor activiteiten op hoogte. LET OP: onbeweeglijk hangen in een gordel kan ernstige fysiologische letsels of de dood veroorzaken.
- De gebruiksinstructies, bepaald in de bijsluiter van elke uitrusting geassocieerd met dit product, moeten worden gerespecteerd.
- De gebruiksinstructies moeten geleverd worden aan de gebruiker van deze uitrusting in de taal van het land van gebruik.
- Zorg ervoor dat de markeringen op het product goed leesbaar zijn.
- Houd de gebruiksinstructies in een permanente map bij, zodat u deze later nog kunt raadplegen wanneer u ze van uw materiaal verwijderd hebt.

Afschrijven:

LET OP: een uitzonderlijk voorval kan u ertoe brengen het product af te schrijven na één enkel gebruik (type en intensiteit van gebruik, gebruiksomgeving: agressieve milieus, zeewater, scherpe randen, extreme temperaturen, chemische producten ...).
Een product moet worden afgeschreven wanneer:
- De levensduur overschreden is.
- Het een belangrijke val of belasting heeft ondergaan.
- Het resultaat van de controles van het product geen voldoening geeft. U twijfelt aan de betrouwbaarheid ervan.
- U zijn volledige gebruikshistoriek niet kent (bv. een onleesbare markering op het product).
- Het product in onbruik is geraakt (wijziging van de wetgeving, normen of technieken, onverenigbaarheid met de andere delen van de uitrusting ...).

Vernietig deze afgeschreven producten om een verder gebruik te vermijden.

Pictogrammen:
A. Levensduur: 10 jaar - B. Markering - C. Toegelaten temperatuur - D. Gebruiksvoorschriften - E. Reiniging/desinfectie - F. Droging - G. Berging/transport - H. Veranderingen/herstellingen (verboden buiten de Petzl ateliers, behalve voor vervangstukken) - I. Vragen/contact

3 jaar garantie

Voor fabricage- of materiaalfouten. Met uitzondering van: normale slijtage, oxidatie, veranderingen of aanpassingen, slechte berging, slecht onderhoud, nalatigheid of toepassingen waarvoor dit product niet bestemd is.

Waarschuwingsborden

1. Situatie die een dreigend risico op een ernstige of dodelijke verwonding inhoudt. 2. Blootstelling aan een mogelijk risico op een incident of verwonding. 3. Belangrijke informatie over de werking of de prestaties van uw product. 4. Niet compatibel met ander materiaal.

Markering en tracering

a. Individueel nummer - b. Fabricagejaar - c. Fabricagemaand - d. Lotnummer - e. Individuele identificatie - f. Lees aandachtig de technische bijsluiter - g. Identificatie van het model - h. Conform de vereisten van de verordening betreffende PBM's. Erkend keuringsorganisme dat zich uitspreekt over het EU type-examen - i. Nummer van de bevoegde instantie die de productie van dit PBM controleert - j. Tracering: datamatrix - k. Fabricagedatum (maand/jaar) - l. Adres van de fabrikant

DK

Brugsanvisningen indeholder forklaringer på, hvordan udstyret anvendes korrekt. Kun enkelte anvendelser og teknikker er beskrevet.
Advarselsskiltene informerer dig om nogle potentielle risici, som er forbundet med anvendelsen af udstyret, men det er umuligt at beskrive dem alle. Du kan finde opdateringer og flere oplysninger på Petzl.com.
Du er selv ansvarlig for at tage højde for alle advarslerne og anvende udstyret korrekt. En forkert anvendelse af udstyret kan forårsage yderligere risici. Kontakt Petzl, hvis du er i tvivl eller har svært ved at forstå brugsanvisningen.

1. Anvendelsesområde

Personligt værnemiddel (PV) anvendt til faldsikring.
NEST: Redningsbåre (200 x 50 x 5 cm) til redning i vanskeligt tilgængelige områder. Er konstrueret til maks. 150 kg og en kropsstørrelse på 1,50-1,90 m.
STEF: justerbar anordning til brug på redningsbåren NEST. Må udelukkende anvendes sammen med redningsbåren NEST.
STEF til redningsbåren NEST fra før 2020: justerbar anordning til brug på redningsbåren NEST fra før 2020. Må udelukkende anvendes sammen med redningsbåren NEST fra før 2020.
Disse produkter må ikke overbelastes eller bruges til andre formål end det, produkterne er bestemt til.

Ansvar

ADVARSEL

De aktiviteter, som indebærer anvendelse af dette udstyr, er forbundet med risici og er dermed farlige.
Du er ansvarlig for dine egne handlinger, beslutninger og sikkerhed.

For anvendelse af dette udstyr, skal du:
- Læse og forstå alle instruktionerne i brugsanvisningen.
- Få specifik træning i korrekt anvendelse af udstyret.
- Blive bekendt med udstyret, dets ydeevne og begrænsninger.
- Forstå og acceptere risikoen forbundet med udstyret.

Manglende overholdelse af én eller flere af disse advarsler kan resultere i alvorlige kvæstelser eller dødsfald.

ADVARSEL: Det er nødvendigt med praktisk træning i anvendelse af udstyret før brug. Denne træning skal være rettet specifik til udstyret.
Udstyret bør kun benyttes af kompetente og erfarne personer, eller under direkte opsyn af en kompetent og erfaren person.
Du er ansvarlig for dine handlinger, beslutninger og sikkerhed, og du må påtage dig ansvaret for konsekvenserne heraf. Du må ikke bruge udstyret, hvis du ikke er i stand til at påtage dig dette ansvar, eller hvis du ikke forstår hele brugsanvisningen.

2. Fortegnelse over delene

NEST

(1) Tilkoblingspunkt ved hovedende, (2) Sidetilkoblingspunkter, (3) Fastgørelsespunkter på STEF, (4) Bærehåndtag, (5) Brststropper, (6) FAST LT PLUS brystspænder, (7) Lårstropper, (8) FAST LT PLUS lårspænder, (9) Justeringsstropper til fodstøtter, (10) Positioneringsstropper, (11) Fodstøtter, (12) Klapper, (13) Stropper til lukning af klapperne, (14) Beskyttelsesbetræk til hoved, (15) Justeringsstropper til hovedets beskyttelsesbetræk, (16) Beskyttelsesbetræk til fødder, (17) Fastgørelsespunkter til tilbehør, (18) Lommer til længsgående afstivere, (19) Lommer til tværgående afstivere, (20) Skummadras.

STEF

(21) Enkelt strop ved hovedende, (22) SWIVEL, (23) Am'D, (24) Dobbelte stropper ved fødende, (25) Sm'D, (26) Ring, (27) CAPTIV, (28) STRING.

Hovedmaterialer

Ramme og stropper: polyester.
Spænder: stål, aluminiumslegering.
Sikkerhedsfastgørelsespunkt: aluminiumslegering.
Presenning: termoplastisk polyurethan (TPU).

3. Kontrolpunkter

Din sikkerhed afhænger af, at udstyret er fuldstændig funktionsdygtigt.
Petzl anbefaler, at udstyret efterses indgående af en kompetent person mindst én gang hver 12. måned (i overensstemmelse med reglerne gældende i dit land og din anvendelse af produktet).
Advarsel: Afhængig af brugens omfang kan du være nødt til at kontrollere dit personlige værnemiddel hyppigere.
Fremgangsmåder beskrevet på Petzl.com bør overholdes. Registrer resultaterne i logbogen for dit personlige værnemiddel (PV). Udstyrstype, model, oplysninger om producenten, serienummer eller individuelt nummer, dato for fremstilling, køb, første anvendelse, næste regelmæssige kontrolundersøgelser, fejl, bemærkninger, inspektørens navn og underskrift.

Før enhver anvendelse

Kontroller tilstanden for selens stropper og fastgørelsespunkterne.
Kontroller, at FAST LT PLUS spænderne fungerer korrekt.
Kontroller, at STRING og CAPTIV er på plads og i god stand, og at de er monteret korrekt sammen med forbindelsesleddene/slyngerne.
Hold øje med revner, slitage og skader, som skyldes brug af udstyret, varme og kemikalier, osv. Vær særlig opmærksom på ødelagte eller løse tråde.
Detaljeret information om kontrolrutiner for hvert PV er tilgængelig på Petzl.com. Kontakt Petzl, hvis du er i tvivl.

Under anvendelsen

Det er vigtigt, at produktets tilstand og forbindelser til andet udstyr fra sikringssystemet kontrolleres regelmæssigt. Kontroller, at delene i udstyret sidder rigtigt i forhold til hinanden.

4. Kompatibilitet

Kontroller, at produktet er forenelig med det øvrige udstyr fra sikringssystemet for den valgte aktivitet (forenelighed = de benyttede værnemidler fungerer godt indbyrdes).
STEF (S059AA00) er forenelig med NEST-modellen fra 2020 og frem (S061AA00) men er ikke forenelig med den ældre NEST-model fra før 2020 (S61).

5. Montering af STEF på redningsbåren

Den enkelte strop på STEF fæstnes til tilkoblingspunktet ved hovedenden på NEST, og de dobbelte stropper på STEF fæstnes til fastgørelsespunkter på NEST. Sm'D karabinen skal placeres opad. Stropperne må ikke være snoede.
Hejsning af redningsbåren skal kun ske med SWIVEL eller med fastgørelsespunktet ved hovedende.
Advarsel: Afhængigt af de anvendte produkter (konfiguration før 2020 eller efter 2020) skal de korrekte fastgørelsespunkter bruges med henvisninger til tegningerne.

6. Placering af den tilskadekomne på redningsbåren

1. Placer redningsbåren på et stabilt underlag.
Bred klapperne ud på siderne. Fjern stropperne fra helkropselens spænder. Løsn fodstøtternes justeringsstropper.
Placer den tilskadekomne på redningsbåren. Den øverste del af skummadrassen svarer til det sted, hvor den tilskadekommes skulder skal ligge, uanset personens højde. Den tilskadekomne skal bære en hjelm og beskyttelsesbriller.
2. Luk FAST LT PLUS bryst- og lårspænder i overensstemmelse med farvekoden.
Advarsel: Følg anvisning om stropføring på den tilskadekomne som vist på tegningerne.
3. Strøm positioneringsstropperne.
Juster stroplængden på fodstøtterne og luk fodstøtternes spænder.
Sørg for, at alle stropper er tilstrækkeligt strømme for at fastholde den tilskadekomne i position og undgå så vidt muligt smertefulde trykpunkter.
4. Indsæb hoved og fødder med betrækkerne og luk spænderne på fodbetrækket.
Luk klapperne eller fold dem ned langs siderne, alt efter temperaturen, vejrforholdet, osv. Strøm klappernes stropper til. Den tilskadekommes arme og ben kan være indenfor eller udenfor.
De forskellige sikkerhedskomponenter skal vælges eller fravælges, alt efter de skader, som lægen har konstateret, og hvor krævende evakueringen er.

7. Tilkoblingspunkter

Tilkoblingspunkters brudbelastning: 15 kN.
Kun disse punkter skal bruges til at fastgøre redningsbåren til en forankring.
Ved anvendelse af sidetilkoblingspunkterne, skal begge altid anvendes samtidig.

8. Redningsbårens håndteringspunkter

Redningsbårens håndteringspunkter består af otte bærehåndtag samt otte fastgørelsespunkter til tilbehør.
Bærehåndtags brudbelastning: 4 kN.
Fastgørelsespunkters brudbelastning: 1 kN.
Advarsel: Disse punkter må ikke bruges til at fastgøre redningsbåren til en forankring eller til at fastgøre en redder.

9. Evakuerings-konfigurationer

Alle evakueringskonfigurationer kan følge en af de to efterfølgende konfigurationer:
- Fra 2020 og frem: NEST uden eller sammen med STEF.
- Før 2020: NEST fra før 2020 uden eller sammen med STEF til redningsbåre NEST fra før 2020.

Følg STEF-tegninger om montering på redningsbåren for hver af ovennævnte konfigurationer.
For at tegningerne skal være mere overskuelige, viser de ikke alle anvendte redningsteknikker med redningsbåre. Sørg for at blive oplært i disse teknikker før anvendelse af redningsbåren.
Advarsel: Redningsbåren må aldrig hejses op ved hjælp af bærehåndtagene.

A. Vertikal position

Evakuering foregår ved at bruge tilkoblingspunktet ved hovedende. Denne position er egnet til smalle skakte. Der er en begrænset risiko for, at den tilskadekomne rammes af sten. Minimum komfort for den tilskadekomne.

B. Skrånende position

Det anbefales at anvende STEF. God kompromisløsning mellem komfort og trængsel.

C. Horisontal position

Det anbefales at anvende STEF. Denne position giver god komfort for den tilskadekomne, men redningsbåren tager mere plads og er mere udsat for stenfald. Denne position kan være påkrævet af lægen.

D. Svævebane

10. Evakuering med STEF

Alle evakueringsteknikker med STEF kan følge en af de to efterfølgende konfigurationer:
- Fra 2020 og frem: NEST og STEF.
- Før 2020: NEST fra før 2020 og STEF til redningsbåre NEST fra før 2020.

Følg STEF-tegninger om montering på redningsbåren for hver af ovennævnte konfigurationer.

a. Redningsbåre i horisontal position

For at sikre positionen skal Sm'D fæstnes til SWIVEL.

b. Fra horisontal position til skrånende position

Redderen, som er på et selvstændigt reb, placerer sig foran redningsbåren. Redderen fjerner Sm'D karabinen, placerer hænderne på begge stropper (på fodside) og vipper redningsbåren, evt. ved at trykke med fødderne på båren.
Advarsel: Hænderne må ikke placeres på hovedsiden, da der er en risiko for, at redderen ikke kan bremse bevægelsen og derfor får klemt hænderne.

c. Fra skrånende position til horisontal position

Redderen monterer en kort sikkerhedsline på STEF-ringen, som således kan anvendes som fast punkt og lette forløbet. Redderen sørger for, at sikkerhedslinen er strøm.
- Justeringsfunktionen i sikkerhedslinen samt modvægten får redningsbåren til at glide ned. Redningsbåren vipper af egen kraft.
- Redderen fæstner Sm'D til SWIVEL for at sikre den horisontale position.

Justeringsfunktionen i sikkerhedslinen samt modvægten får redningsbåren til at glide op. Redderen fjerner den korte sikkerhedsline fra ringen.

11. Transport af redningsbåren

Redningsbåren kan opbevares i transporttasken (S062AA00). Hvis redningsbåren skal transporteres i bil, kan den foldes sammen ved at fjerne de længsgående og tværgående afstivere.

12. Supplerende oplysninger

Dette produkt er i overensstemmelse med forordning (EU) 2016/425 om personlige værnemidler. EU-overensstemmelseserklæringen er tilgængelig på Petzl.com.
- Redningsbåren må ikke bruges som kropsstøtte i et faldsikringssystem.
- Sørg altid for, at ankerpunktet er placeret korrekt for at begrænse risici og faldlængde.
- ADVARSEL - FARE: Du skal sikre dig, at udstyret ikke gnider mod sildende overflader eller skarpe kanter.
- Brugerne skal være erklæret raske og egnet til aktiviteter i højden. ADVARSEL: At hænge bevidstløs i en sele kan medføre alvorlige fysiske skader eller i værste tilfælde døden.
- Instruktionerne i brugsanvisningen for hvert udstyr, som supplerer produktet, skal følges.
- Der skal vedlægges en brugsanvisning af produktet i det sprog der tales i det land, hvor produktet anvendes.
- Kontroller, at mærkningerne på produktet er læselige.
- Opbevar brugsanvisningen et permanent sted for at kunne læse den, når den er blevet fjernet fra udstyret.

Kassering af udstyr:

ADVARSEL: I særlige tilfælde kan du være nødsaget til at kassere produktet efter kun én enkelt anvendelse, afhængig af produktets type og anvendelsen af produktet, samt det miljø, hvori produktet anvendes (ætsende miljø, havmiljø), eller som følge af skarpe kanter, ekstreme temperaturer, kemiske produkter, m.m. Kassér øjeblikkeligt produktet, hvis:
- Dets levetid er udløbet.
- Det har været udsat for et stort fald eller belastning.
- Resultaterne af inspektionen ikke er tilfredsstillende. Du er i tvivl om produktets pålidelighed.
- Du kender ikke udstyrets tidligere anvendelser til fulde (f.eks. en uaseelig produktmærkning).
- Når udstyret vurderes som ikke længere anvendeligt (som følge af ændringer i lovgivningen, standarder, teknikker eller inkompatibilitet med andet udstyr, osv.).

Skaf dig af med kasseret udstyr for at undgå yderligere anvendelse.

Piktogrammer:
A. Levetid: 10 år - B. Mærkning - C. Tilladelige temperaturer - D. Sædvanlige forholdsregler - E. Rensning/desinfektion - F. Tørring - G. Opbevaring/transport - H. Ændringer/reparationer (skal udføres af Petzl undtagen udskiftning af reservedele) - I. Spørgsmål/kontakt

3-års garanti

Imod alle defekter i materialer og fremstilling. Garantien dækker ikke:
normal slitage, oxidering, ændringer, udbedringer, forkert opbevaring, dårlig vedligeholdelse, uagtsomhed samt anvendelser, som produktet ikke er bestemt til.

Advarselsskilte

1. Situation med overhængende risiko, som kan føre til dødsfald eller alvorlige kvæstelser. 2. Potentiel faresituation, som kan føre til mindre alvorlige kvæstelser.
3. Vigtig information om produktets funktion og ydeevne. 4. Inkompatibelt.

Sporbarhed og mærkning

a. Individuelt nummer - b. Fremstillingsår - c. Fremstillingsmåned - d. Batchnummer - e. Individuel reference - f. Læs brugsanvisningen grundigt - g. Modelreference - h. Opfylder kravene i PV-forordningen. Bemyndiget organ, som udfører EU-typeafprøving - i. Nummer på det bemyndigede organ, som foretager produktionsinspektion af dette PV - j. Sporbarhed: datamatrix - k. Fremstillingsdato (måned/år) - l. Producentens adresse

SE

Dessa instruktioner förklarar hur du använder din utrustning korrekt. Endast vissa tekniker och användningsområden är beskrivna.
Varningssymbolerna ger information om några potentiella risker relaterade till användning av utrustningen, det är omöjligt att beskriva alla. Gå in på Petzl.com för uppdateringar och ytterligare information.
Du är själv ansvarig för att beakta varje varning och använda utrustningen korrekt. Felanvändning av denna utrustning skapar ytterligare faror. Kontakta Petzl om du är osäker på eller har svårt att förstå dessa instruktioner.

1. Användningsområden

Personlig skyddsutrustning (PPE) som används vid risk för fall från hög höjd.
NEST: bår (200 x 50 x 5 cm) för räddning i svårtillgänglig miljö. Framtagen för en vikt på max 150 kg och en längd på 1,50–1,90 meter.
STEF: lyftsling till NEST-båren. Endast för användning med NEST-båren.
STEF för NEST-bårar före 2020 års modell: lyftsling för NEST-bårar från före 2020. Endast för användning med NEST-bårar före 2020 års modell.
Dessa produkter får inte belastas över sin hälfasthetsgräns eller användas till ändamål de inte är avsedda för.

Ansvar

VARNING

Aktiviteter där denna typ av utrustning används är alltid riskfyllda.
Du ansvarar själv för dina egna handlingar, dina beslut och din säkerhet.

Innan du använder denna utrustning måste du
- läsa och förstå samtliga användarinstruktioner
- få särskild övning i hur utrustningen ska användas
- lära känna utrustningens egenskaper och begränsningar
- förstå och godta befintliga risker.

Om dessa varningar ignoreras kan det medföra allvarliga skador eller dödsfall.

VARNING: Särskild utbildning krävs före användning. Utbildningen måste anpassas efter de aktiviteter som anges under Användningsområden.
Denna produkt får endast användas av kompetenta och ansvarsfulla personer eller av personer som övervakas av en kompetent och ansvarsfull person.
Du ansvarar själv för dina egna handlingar, dina beslut och din säkerhet och är medveten om konsekvenserna av dessa. Använd inte produkten om du inte kan eller har möjlighet att ta detta ansvar eller denna risk, eller inte förstår någon av dessa instruktioner.

2. Utrustningens delar

NEST

(1) Inkopplingspunkt i huvudände, (2) Sidoplacerade inkopplingspunkter, (3) Inkopplingspunkter för STEF, (4) Bårhandtag, (5) Överkroppsremmar, (6) FAST LT PLUS-spännen för överkroppsremmar, (7) Benremmar, (8) FAST LT PLUS-spännen för benremmar, (9) Justeringsremmar för fotstöd, (10) Positioneringsremmar, (11) Fotstöd, (12) Flikar, (13) Låsremmar för flikar, (14) Huvudskydd, (15) Justeringsremmar för huvudskydd, (16) Fotskydd, (17) Inkopplingspunkter för tillbehör, (18) Fickor för längsgående stag, (19) Fickor för tvärgående stag, (20) Skumgummidyna.

STEF

(21) Enkelrem för huvudände, (22) SWIVEL, (23) Am'D, (24) Dubbelremmar för fotända, (25) Sm'D, (26) Ring, (27) CAPTIV, (28) STRING.

Huvudsakliga material

Remmar: polyester.
Spännen: stål, aluminiumlegering.
Säkerhetsinkopplingspunkt: aluminiumlegering.
Presenning: termoplastisk polyuretan (TPU).

3. Inspektion och punkter att kontrollera

Din säkerhet är beroende av skicket på din utrustning.
Petzl rekommenderar en utförlig inspektion utförd av en kompetent person minst var 12:e månad (beroende på aktuell lagstiftning i det land där utrustningen används samt under vilka förhållanden den används).
VARNING: Din frekvens på användningen kan påverka ditt behov av att inspektera din personliga skyddsutrustning (PPE) mer frekvent.
Följ anvisningarna beskrivna på Petzl.com. Dokumentera resultaten i formuläret för PPE-inspektion: typ, modell, tillverkarens kontaktuppgifter, serienummer eller individuellt nummer, datum för tillverkning, inköp, första användning och nästa kontroll samt problem, kommentarer, kontrollantens namn och signatur.

Före varje användningstillfälle

Kontrollera skicket på selremmarna och inkopplingspunkterna.
Kontrollera att FAST LT PLUS-spännena fungerar ordentligt.
Kontrollera att alla STRING och CAPTIV sitter på plats och är i gott skick, samt att de är korrekt monterade med karbiner/vävband.
Leta efter jack, slitage och skador som uppkommit på grund av användning, värme, kemikalier osv. Leta särskilt efter trasiga eller lösa trådar.
På Petzl.com finns mer information om hur du bör inspektera varje del av din personliga skyddsutrustning.
Kontakta Petzl vid eventuella tveksamheter.

Under användning

Det är viktigt att regelbundet kontrollera produktens skick och dess förbindelsepunkter med andra delar i utrustningen. Se till att de olika delarna i utrustningen är korrekt placerade i förhållande till varandra.

4. Kompatibilitet

Kontrollera att denna produkt är kompatibel med andra delar i det system som används (kompatibel = fungerar bra ihop).
STEF (S059AA00) är kompatibel med NEST från och med år 2020 (S061AA00), men inte med NEST-modeller före 2020 (S61).

5. Montering av STEF på båren

Enkelremmen på STEF kopplas till inkopplingspunkten i huvudänden på NEST och dubbelremmen till STEF-inkopplingspunkterna på NEST. Sm'D-karbinen måste placeras uppåt. Remmarna får inte vara tvinnade.
Hissning av båren görs endast i SWIVEL eller i inkopplingspunkten i bårens huvudände.
Varning: Se figurerna för att vara säker på att använda rätt inkopplingspunkter, beroende på vilka produkter som används äldre än 2020 års modell eller ej.

6. Fastspänning av den skadade

1. Placera båren på ett stadigt underlag.
Öppna flikarna och vik dem åt sidorna, i ossa selremmarna, i ossa på remmarna till fotstöden.
Placera den skadade på båren. Den skadades axlar ska placeras högst upp på skumgummidynan, oavsett hur lång den skadade är. Den skadade måste bära hjälm och skyddsglasögon.
2. Sätt fast remmarna till ben och överkropp med FAST LT PLUS-spännena. Notera färgkoden. Varning: Se figurerna och notera hur remmarna ska placeras kring den skadade.
3. Sätt fast positioneringsremmarna.
Justera längden på remmarna till fotstöden och spänn fast dem.
Se till att alla remmar sitter åt ordentligt och håller den skadade på plats utan att skapa smärtsamma tryckpunkter.
4. Vik över huvud- och fotskyddden och stäng deras spännen. Stäng flikarna eller vik dem åt sidorna (beroende på temperatur, förekomst av vatten osv.). Dra åt remmarna till flikarna. Den skadades armar kan placeras innanför eller utanför båren. Det kan hända att vissa säkerhetsfunktioner inte går att använda på grund av offrets skador, så som de bedöms av en läkare, eller evakueringens svårighetsgrad.

7. Inkopplingspunkter

Brottstyrka hos inkopplingspunkterna: 15 kN.
Använd endast dessa punkter för att koppla in båren till ett ankare.
Vid användning av de sidoplacerade inkopplingspunkterna ska de två punkterna alltid användas tillsammans.

8. Bårens hanteringspunkter

Bårens hanteringspunkter utgörs av åtta bårhandtag samt åtta inkopplingspunkter för tillbehör.
Handtagens brottstyrka: 4 kN.
Brottstyrka på inkopplingspunkterna för tillbehör: 1 kN.
Varning: Dessa punkter ska inte användas för att koppla in båren till ett ankare eller till förankring av en person.

9. Konfigurationer för evakuering

Var och en av evakueringskonfigurationerna gäller för dessa två konfigurationer:
- från och med 2020: endast NEST, eller i kombination med STEF.
- före 2020: endast NEST från före 2020, eller i kombination med STEF för NEST från före 2020.
För varje ovan nämnd konfiguration, se till att följa figurerna när STEF installeras på båren.
Observera att figurerna inte visar alla tekniker som används vid räddning med bår. Se till att öva på dessa tekniker innan båren används.
Varning: Hissa inte båren i bårhandtagen.

A. Vertikal bår

Evakueringen utförs med hjälp av inkopplingspunkten i huvudänden. Lämpligt för trånga öppningar. Begränsar risken för att den skadade träffas av stenras. Dålig komfort för den skadade.

B. Lutad bår

Petzl rekommenderar att STEF används. En bra kompromiss mellan komfort och omfång.

C. Horisontell bår

Petzl rekommenderar att STEF används. Bra komfort men ökar omfånget samt risken för att den skadade träffas av stenras. Kan beordras av läkare.

D. Tyrolertravers

10. Evakuering med STEF

Var och en av evakueringsteknikerna med STEF gäller för följande två konfigurationer:
- från och med 2020: NEST och STEF.
- före 2020: NEST från före 2020 och STEF för NEST från före 2020.
För varje ovan nämnd konfiguration, se till att följa figurerna när STEF installeras på båren.

a. Bär i horisontell position

För att säkra denna position, koppla Sm'D till SWIVEL.

b. Byte från horisontell till lutad position

Räddningsarbetaren, som är inkopplad på ett separat rep, är vänd mot båren. Räddningsarbetaren kopplar loss Sm'D-karbinen. Räddningsarbetaren sätter händerna på de två remmarna (i fotänden) och vinklar båren, vid behov genom att trycka på båren med fötterna. Varning: Placera inte händerna i huvudänden, då det i sådant fall kan vara omöjligt att kontrollera lutningsgraden och händerna riskerar att hamna i klämm.

c. Byte från lutad till horisontell position

Räddningsarbetaren kopplar sin korta slinga till ringen på STEF, som tjänar som en fast punkt varifrån manövern kan styras. Räddningsarbetaren ser till att slingan är spänd.
- Kontrollanten och motviktspersonen sänker ner båren. Den vinklas då av sig själv.
- Räddningsarbetaren klipper in Sm'D i SWIVEL för att säkerställa den horisontella positionen. Kontrollanten och motviktspersonen hissar upp båren. Räddningsarbetaren tar bort sin slinga från ringen.

11. Transport av båren

Båren kan förvaras i bärväskan (S062AA00). Vid transport av båren i ett fordon kan de långsgående och tvärgående stagen tas ur och båren vikas ihop.

12. Ytterligare information

Denna produkt uppfyller kraven i EU:s förordning 2016/425 om personlig skyddsutrustning. EU-försäkran om överensstämmelse finns på Petzl.com.
- Båren får aldrig användas som en sele i ett fallskyddssystem.
- Se till att förankringspunkten är korrekt placerad för att minska risken för och längden av ett fall.
- VARNING – FARA: Se till att produkterna inte skrapar mot skroviga eller vassa ytor.
- Användarna måste vara friska och i skick att utföra aktiviteter på hög höjd.
VARNING: Att hänga fritt i sele utan att röra på sig kan leda till allvarliga skador eller dödsfall.
- Användarinstruktionerna för varje del i utrustningen som används ihop med denna produkt måste följas.
- Användarinstruktioner för denna utrustning måste finnas tillgängliga på det språk som talas i det land där produkten ska användas.
- Se till att märkningarna på produkten är läsliga.
- Förvara användarinstruktionerna i ett permanent referensarkiv efter att de har avlägsnats från utrustningen.

När produkten inte längre ska användas:

VARNING: I extremfall kan produkten behöva kasseras efter ett enda användningstillfälle, beroende på hur och var den använts och vad den utsatts för (tuffa miljöer, havsmiljöer, vassa kanter, extrema temperaturer, kemikalier, osv.).
Produkten måste kasseras när
- den har nått gränsen för sin livslängd
- den har blivit utsatt för ett större fall eller kraftig belastning
- den inte klarar inspektionen och du tvivlar på dess skick
- du inte helt och hållet känner till dess historia (t.ex. på grund av oläsliga produktmärkningar)
- den blir omodern pga ändringar i lagstiftningen, nya standarder eller ny teknik eller är inkompatibel med annan utrustning.
Förstör dessa produkter för att undvika framtida bruk.

Ikoner:
A. Livslängd: 10 år - B. Märkning - C. Godkända temperaturer - D. Försiktighetsätgärder vid användning - E. Rengöring/desinfektion - F. Torkning - G. Förvaring/transport - H. Ändringar/reparationer (ej tillåtna utanför Petzls lokaler, undantaget reservdelar) - I. Frågor/kontakt

3 års garanti

Mot alla material- och tillverkningsfel. Undantag: normalt slitage, rost, modifieringar eller ändringar, felaktig förvaring, bristande underhåll, försumlighet eller felaktig användning.

Varningssymboler

1. Situation som påvisar en överhängande risk för allvarlig skada eller dödsfall.
2. Exponering för möjlig risk för olycka eller skada. 3. Viktig information gällande produktens funktion eller prestation. 4. Inkompatibilitet av utrustning.

Spårbarhet och märkningar

a. Serienummer - b. Tillverkningsår - c. Tillverkningsmånad - d. Batchnummer - e. Individuell identifiering - f. Läs användarinstruktionerna noga - g. Modellbeteckning - h. Uppfyller kraven i PPE-förordningen. Testorgan som utför EU-typtest - i. Nummer på testorgan som utför produktionskontroll av denna PPE - j. Spårbarhet: datamatris - k. Tillverkningsdatum (månad/år) - l. Tillverkarens adress

FI

Näissä käyttöohjeissa kerrotaan, miten varusteita käytetään oikein. Vain jotkin tekniikat ja käyttötavat on esitelty.
Varoitussymbolit antavat tietoa joistakin varusteiden käyttöön liittyvistä vaaroista, mutta on mahdotonta mainita niitä kaikkia. Tarkista päivitykset ja lisätiedot osoitteesta Petzl.com.
Olet itse vastuussa siitä, että huomioit varoitukset ja käytät varusteita oikein. Tämän varusteen väärinkäyttö lisää vaaratilanteiden mahdollisuutta. Ota yhteyttä Petzliin, jos olet epävarma jostakin asiasta tai jos et täysin ymmärrä näitä ohjeita.

1. Käyttötarkoitus

Korkealta putoamiselta suojaukseen käytettävä henkilökohtainen suojavaruste (henkilönsuojain).
NEST: paarit (200 x 50 x 5 cm) pelastustyöhön valkeasti saavutettavissa kohteissa. Suunniteltu enintään 150 kg:n painolle ja 1,50–1,90 m:n pituisille henkilöille.
STEF: NEST-paarien asemointilaite. Käytettäväksi ainoastaan NEST-paarien kanssa.
Ennen vuotta 2020 valmistettujen NEST-paarien STEF: ennen vuotta 2020 valmistettujen NEST-paarien asemointilaite. Käytettäväksi ainoastaan ennen vuotta 2020 valmistettujen NEST-paarien kanssa.
Näitä tuotteita ei saa kuormittaa yli niiden ilmoitetun kestokyvyn, eikä niitä saa käyttää mihinkään muuhun tarkoitukseen kuin siihen, mihin ne on suunniteltu.

Vastuu

VAROITUS

Toiminta, jossa tätä varustetta käytetään, on luonteeltaan vaarallista. Olet vastuussa omista teoistasi, päätöksistäsi ja turvallisuudestasi.
Ennen tämän varusteen käyttämistä sinun pitää:
– lukea ja ymmärtää kaikki käyttöohjeet
– hankkia sen käyttöä varten erikoiskoulutus
– tutustua sen käyttökelpoisuuteen ja rajoituksiin
– ymmärtää ja hyväksyä tähän liittyvät riskit.

Näiden varoitusten huomiotta jättäminen saattaa johtaa vakavaan loukkaantumiseen tai kuolemaan.
VAROITUS: koulutus ennen käyttöä on välttämätön. Koulutuksen tulee soveltua Käyttötarkoitus-kohdassa määriteltyihin toimin.
Tätä tuotetta saavat käyttää vain pätevät ja vastuulliset henkilöt tai henkilöt, jotka ovat pätevän ja vastuullisen henkilön välittömän valvonnan ja silmälläpidon alaisia.
Olet vastuussa omista teoistasi, päätöksistäsi sekä turvallisuudestasi ja kannat vastuun tekojesi seurauksista. Jos et ole kykenevä tai oikeutettu ottamaan tätä vastuuta tai et ymmärrä täysin näitä ohjeita, älä käytä tätä varustetta.

2. Osaluettelo

NEST
(1) Päätykiinnityspiste, (2) Sivukiinnityspisteet, (3) STEF-kiinnityspisteet, (4) Kantokahvat, (5) Ylävartalohihnat, (6) Ylävartalohihnojen FAST LT PLUS -soljet, (7) Jalkahihnat, (8) Jalkahihnojen FAST LT PLUS -soljet, (9) Jalkatuen säätöhihnat, (10) Asemointihihnat, (11) Jalkatuet, (12) Suojaläppät, (13) Suojalappien kiristysremmit, (14) Pään suojus, (15) Pään suojuksen säätöhihnat, (16) Jalkojen suojus, (17) Lisävarusteiden kiinnityspisteet, (18) Taskut pitkittäisille jäykisteille, (19) Taskut poikittaisille jäykisteille, (20) Pehmuste.

STEF
(21) Päädyn yksöishihna, (22) SWIVEL, (23) Am'D, (24) Jalkopään kaksoishihnat, (25) Sm'D, (26) Rengas, (27) CAPTIV, (28) STRING.

Päämateriaalit
Hihnat: polyesteri.
Soljet: teräs, alumiiniseos.
Turvakiinnityspiste: alumiiniseos.
Suojapeitteen kangas: termoplastinen polyuretaani (TPU).

3. Tarkastuskohteet

Varusteittesi luotettavuus vaikuttaa turvallisuuteesi.
Petzl suosittelee, että asiantuntija tarkastaa varusteet perusteellisesti vähintään kerran vuodessa (riippuen käyttömaan säädöksistä sekä käyttöolosuhteista).
VAROITUS: käytön rasittavuudesta riippuen voi olla tarpeen tarkastaa henkilönsuojaimesi tätä useammin.
Noudata osoitteessa Petzl.com annettuja ohjeita. Kirjaa tulokset henkilönsuojaimen tarkastuslomakkeeseen: tyyppi, malli, valmistajan yhteystiedot, sarja- tai yksilönumero; valmistuksen, oston, ensimmäisen käyttökerran ja seuraavan määräaikaistarkastuksen päivämäärät; ongelmat, kommentit, tarkastajan nimi ja allekirjoitus.

Ennen jokaista käyttöä
Tarkista valjaiden remmien ja kiinnityspisteiden kunto.
Varmista, että FAST LT PLUS -soljet toimivat moitteettomasti.
Tarkista, että STRING-suojukset ja CAPTIV-tangot ovat paikallaan ja hyvässä kunnossa ja että ne on kiinnitetty liittimiin/hihnoihin oikein.
Tarkasta, ettei niissä ole viitoja ja etteivät ne ole kuluneet tai vaurioituneet käytön, kuumuuden tai kemikaalien tms. vuoksi. Varmista erityisen huolellisesti, etteivät kuidut ole katkeilleet tai purkautuneet.
Katso kunkin henkilönsuojainjärjestelmän osan oikea tarkastusmenetelmä osoitteesta Petzl.com.
Ota yhteyttä Petzliin, mikäli olet mistään epävarma.

Käytön aikana
Tuotteen kunto ja kiinnittyminen järjestelmän muihin osiin on tärkeää tarkastaa säännöllisin väliajoin. Varmista, että kaikki varusteet ovat oikeassa asennossa toisiinsa nähden.

4. Yhteensopivuus

Varmista, että tuote on yhteensopiva muiden järjestelmäsi osien kanssa (yhteensopivuus = hyvä toimivuus yhdessä käytettynä).
STEF (S059AA00) on yhteensopiva NEST-paarien kanssa vuodesta 2020 alkaen (S061AA00), mutta se ei ole yhteensopiva vuotta 2020 edeltävän NESTin (S61) kanssa.

5. STEFin asentaminen paareihin

STEF-yksöishihna kiinnitetään NEST-paarien päätykiinnityspisteeseen ja kaksoishihnat NEST-paarien STEF-kiinnityspisteisiin. Sm'D-sulkurengas tulee asettaa ylöspäin. Hihnat eivät saa olla kiertyneitä.
Paareja nostetaan vain SWIVEL-teikarin tai paarien päätykiinnityspisteen varassa.
Varoitus: varmista käytetyistä tuotteista (valmistettu ennen vuotta 2020 tai vuoden 2020 jälkeen) riippuen oikeat kiinnityspisteet tarkistamalla ne kuvista.

6. Potilaan asettaminen

1. Aseta paarit tasaiselle alustalle.
Avaa läpät ja aseta ne sivuille. Avaa valjaiden hihnojen soljet. Löysennä jalkatukien säätöhihnoja.
Aseta potilas paareille. Potilaan olkapäät tulee asettaa pehmusteelle potilaan pituudesta riippumatta. Potilaalla tulee olla kypärä ja silmäsuojus.
2. Lukitse ylävartalo- ja jalkahihnojen FAST LT PLUS -soljet värikoodien mukaisesti.
Varoitus: kiinnitä huomiota potilaan hihnojen asianmukaiseen asetukseen kuvien mukaisesti.
3. Kiinnitä asemointihihnat.
Säädä jalkatukien hihnat ja kiinnitä soljet.
Varmista, että kaikki hihnat ovat niin kireällä, että ne pitävät potilaan tukevasti paikoillaan, mutta eivät aiheuta kipupisteitä.
4. Laita pää- ja jalkatuet paikoilleen ja kiinnitä niiden soljet. Sulje läpät tai laita ne sivuille riippuen lämpötilasta, vedestä tms. Kiristä läppien hihnat. Potilaan käsivarret voivat olla joko paarien sisällä tai niiden ulkopuolella.
Kaikkia osia ei välttämättä saa kinni, siltä potilas saattaa olla vaikeasta paikasta haavoittunut tai olosuhteet voivat olla erittäin vaativat.

7. Kiinnityspisteet

Kiinnityspisteiden murtolujuus: 15 kN.
Käytä näitä pisteitä ainoastaan paarien liittämiseen ankkurin.
Kun käytät sivukiinnityspisteitä, muista aina käyttää näitä kahta pistettä yhdessä.

8. Paarien kantopisteet

Paarien kantopisteet koostuvat kahdeksasta kantokahvasta ja kahdeksasta lisävarusteiden kiinnityspisteestä.
Kahvojen murtolujuus: 4 kN.
Lisävarusteiden kiinnityspisteiden murtolujuus: 1 kN.
Varoitus: näitä pisteitä ei tule käyttää paarien kiinnittämiseen ankkurin eikä henkilön ankkurointiin.

9. Pelastuskokoonpanot

Pelastuskokoonpanot koskevat näitä kahta kokoonpanoa:
– Valmistettu vuonna 2020 tai myöhemmin: pelkät NEST-paarit tai käyttö yhdessä STEFin kanssa.
– Valmistettu ennen vuotta 2020: ennen vuotta 2020 valmistetut NEST-paarit yksinään tai käyttö yhdessä ennen vuotta 2020 valmistetuille NEST-paareille tarkoitetun STEFin kanssa.
Muista noudattaa STEFin paariasennuskaaviota kussakin yllä mainitussa kokoonpanossa.
Selvyyden vuoksi kuvissa ei ole esitetty kaikkia paaripelastuksessa käytettäviä tekniikoita. Sinun tulee kouluttautua näissä tekniikoissa ennen paarien käyttöä.
Varoitus: älä nosta paareja kantokahvoilla.

A. Paarit pystysuorassa
Evakuoinnissa käytetään päätykiinnityspistettä. Sopii ahtaisiin tiloihin. Rajoittaa potilaan altistumista putoaville kiville. Potilaalle epämukavin asento.

B. Paarit melkein pystysuorassa
Suosittelemme käyttämään STEFiä. Hyvä kompromissi asennon ja tilanviennin välillä.

C. Paarit vaakatasossa
Suosittelemme käyttämään STEFiä. Mukava potilaalle, mutta vie paljon tilaa ja altistaa potilaan putoaville kiville. Lääkäri voi määrätä tämän asennon.

D. Vaijeri- tai köysirata

10. Pelastus STEFillä

STEF-pelastustekniikat koskevat näitä kahta kokoonpanoa:
– Valmistettu vuonna 2020 tai myöhemmin: NEST-paarit yhdessä STEFin kanssa.
– Valmistettu ennen vuotta 2020: ennen vuotta 2020 valmistetut NEST-paarit yhdessä ennen vuotta 2020 valmistetuille NEST-paareille tarkoitetun STEFin kanssa.
Muista noudattaa STEFin paariasennuskaaviota kussakin yllä mainitussa kokoonpanossa.

a. Paarit vaakatasossa
Kiinnitä Sm'D-sulkurengas SWIVEL-teikarin asennon vakaannuttamiseksi.

b. Vaakatasoisesta asennosta kallistettuun asentoon siirtyminen
Erilliseen köyteen kiinnittynyt pelastaja asettuu paareja kohti. Pelastaja irrottaa Sm'D-sulkurenkaan. Tämän jälkeen pelastaja asettaa kätensä kahdelle (jalkopään) hihnalle ja kallistaa paareja. Pelastaja voi tällöin kallistaa paareja myös jalalaan.
Varoitus: älä laita käsiäsi päätypuolelle, sillä et tällöin välttämättä pysty hallitsemaan kallistumisvauhtia ja kädet saattavat jäädä puristuksiin.

c. Kallistetusta asennosta vaakatasoiseen asentoon siirtyminen
Pelastaja kiinnittää lyhyen liitosköyden STEFin renkaaseen, joka toimii kiinteänä ohjaamista helpottavana pisteenä. Pelastaja varmistaa liitosköyden kireyden.
– Kontrolloija ja vastapaino laskevat paareja. Siten na kallistuvat luontevasti.
– Pelastaja kiinnittää Sm'D:n SWIVELin vaaka-asennon varmistamiseksi.
Kontrolloija ja vastapaino noetavat paareja. Pelastaja irrottaa liitosköyden renkaasta.

11. Paarien kuljettaminen

Paareja voi säilyttää kuljetuslaukussa (S062AA00). Pitkittäiset ja poikittaiset jäykisteet voidaan poistaa ja paarit taitella autokuljetusta varten.

12. Lisätietoa

Tämä tuote täyttää henkilönsuojainasetuksen (EU) 2016/425 vaatimukset. EU-vaatimustenmukaisuusvakuutus on saatavilla osoitteessa Petzl.com.
– Paareja ei saa käyttää vartaloa kannattelevana varusteena putoamisen pysäyttävässä järjestelmässä.
– Varmista, että ankkuripisteellä on asianmukainen sijainti vähenttäkseesi putoamisriskiä ja minimoidaksesi putoamismatkan.
– VAROITUS – VAARA: Varmista, etteivät tuotteesi pääse hankaamaan kuluttavia tai terävä pintoja vastaan.
– Käyttäjien täytyy soveltua lääketieteellisen kuntonsa puolesta toimimaan korkealla. VAROITUS: pitkäaikainen valjaiden varassa roikkuminen saattaa johtaa vakavaan loukkaantumiseen tai kuolemaan.
– Kaikkien tämän tuotteen kanssa käytettävien varusteiden tuotekohtaisia käyttöohjeita on noudatettava.
– Tämän varusteen käyttäjille on annettava käyttöohjeet sen maan kielellä, jossa varustetta käytetään.
– Varmista, että tuotteen merkinnät ovat luettavissa.
– Säilytä käyttöohjeet pysyvässä kansiossa, jossa ne ovat aina saatavilla, kun olet ottanut ne pois varusteista.

Milloin varusteet poistetaan käytöstä:
VAROITUS: poikkeustapauksissa saatat joutua poistamaan tuotteen käytöstä yhden aincan käyttökerran jälkeen. Tämä riippuu käytön rasittavuudesta ja käyttöolosuhteista (ankarat olosuhteet, meriympäristö, terävät reunat, äärimmäiset lämpötilat, kemikaalit tms.).
Tuote on poistettava käytöstä, kun:
– sen käyttöikä on umpeutunut
– se on altistunut rajulle pudotukselle tai raskaalle kuormitukselle
– se ei läpäise tarkastusta tai sinulla on pienikin epäilys sen luotettavuudesta
– et tunne sen käyttöhistoriaa täysin (esim. luikukelvottomat tuotteen merkinnät)
– se vanhenee lainsäädännön, standardien, tekniikoiden tms. muuttumisen vuoksi tai se ei enää ole yhteensopiva muiden varusteiden kanssa.
Tuhoa käytöstä poistetut varusteet, jottei kukaan käytä niitä enää.

Kuvakkeet:
A. Käyttöikä: 10 vuotta - B. Merkinnät - C. Hyväksytyt käyttölämpötilat - D. Käytön varotoimet - E. Puhdistus/desinfiointi - F. Kuivaaminen - G. Säilytys/kuljetus - H. Muutokset/korjaukset (kielletty muiden kuin Petzlin toimesta, ei koske varaosia) - I. Kysymykset/yhteydenotto

3 vuoden takuu

Kattaa kaikki materiaali- ja valmistusvat. Takuuseen eivät kuulu normaali kuluminen, hapettuminen, varusteeseen tehdyt muutokset, virheellinen säilytys, huono huoltaminen ja välinpitämättömyyden tai sellaisen käytön aiheuttamat vauriot, johon tuotetta ei ole suunniteltu.

Varoitussymbolit

1. Tilanne, jossa on vakava loukkaantumisen tai kuoleman vaara. 2. Onnettomuus- tai loukkaantumisvaara. 3. Tärkeää tietoa tuotteen toiminnasta tai suorituskyvystä. 4. Tuotteiden yhteensopimattomuus.

Jäljitettävyys ja merkinnät

a. Sarjanumero - b. Valmistusvuosi - c. Valmistuskuukausi - d. Eränumero - e. Yksilöllinen tunniste - f. Lue käyttöohjeet huolellisesti - g. Malin tunnistekoodi - h. Vastaa henkilönsuojaimille asetettuja vaatimuksia. EU-tyyppitarkastuksen suorittajaksi ilmoitettu laitos - i. Tämän henkilönsuojaimen tuotannon valvojaksi ilmoitetun laitoksen tunnistenumero - j. Jäljitettävyys: tietomatrisi - k. Valmistuspäivä (kuukausi/vuosi) - l. Valmistajan osoite

NO

Denne bruksanvisningen forklarer hvordan du bruker utstyret på korrekt måte. Kun enkelte teknikker og bruksmetoder er beskrevet.
Advarselssymbolene gir informasjon om enkelte potensielle farer som er forbundet med bruk av utstyret, men det er umulig å beskrive alle potensielle farer.
Oppdateringer og tilleggsinformasjon finner du på Petzl.com.
Du er selv ansvarlig for å forstå og ta hensyn til disse advarslene, og for å bruke utstyret på korrekt måte. Feil bruk av utstyret vil medføre ytterligere risiko. Kontakt Petzl dersom du er i tvil, eller dersom du ikke forstår disse bruksanvisningene.

1. Bruksområde

Personlig verneutstyr (PVU) for beskyttelse mot fall fra høyden.
NEST: redningsbåre (200 x 50 x 5 cm) for redning med vanskelig tilkomst. Laget for en øvre kroppsvekt på 150 kg og høyde mellom 1,50 m og 1,90 m.
STEF: Posisjoneringsslynge for NEST-redningsbåren. Skal kun brukes sammen med NEST-redningsbåren.
STEF for NEST-redningsbåre som er produsert før 2020: Justerbar slynge for NEST-redningsbåre som er produsert før 2020. Skal kun brukes sammen med NEST-redningsbåren som er produsert før 2020.
Disse produktene må ikke brukes utover sine begrensninger, eller i andre situasjoner som de ikke er beregnet for.

Ansvar

ADVARSEL

Aktiviteter som involverer bruk av dette produktet, er farlige.
Du er selv ansvarlig for dine egne handlinger og avgjørelser, og din egen sikkerhet.

Før du tar i bruk utstyret, må du:
- Lese og forstå alle bruksanvisningene.
- Sørge for å få spesifikk opplæring i hvordan produktet skal brukes.
- Gjøre deg kjent med produktets muligheter og begrensninger.
- Forstå og akseptere risikoen i aktiviteter som involverer bruk av produktet.

Manglende respekt for bare ett av disse punktene kan medføre alvorlig personskade eller død.

ADVARSEL: Før du tar i bruk utstyret er det svært viktig at du får spesifikk opplæring i hvordan det skal brukes. Denne opplæringen må tilpasses utstyrets bruksområder, som er definerte i punktet Bruksområde.
Dette produktet skal kun brukes av kompetente og ansvarlige personer, eller under direkte tilsyn av en kompetent og ansvarlig person.
Du er selv ansvarlig for dine egne handlinger, avgjørelser og din egen sikkerhet, og du tar selv på deg ansvaret for dette. Dersom du ikke er i stand til å ta på deg dette ansvaret, eller dersom du ikke forstår bruksanvisningene, skal du ikke bruke utstyret.

2. Liste over deler

NEST

(1) Festepunkt i hodeenden, (2) Festepunkter på sidene, (3) Festepunkter til STEF, (4) Bærehåndtak, (5) Bryststropper, (6) FAST LT PLUS-spenner til bryststropp, (7) Lårstropper, (8) FAST LT PLUS-spenner til lårstropper, (9) Justeringsstropper til fotstøtter, (10) Posisjoneringsstropper, (11) Fotstøtter, (12) Klaffer, (13) Stropper til lukking av klaffer, (14) Overtrekk for hodet, (15) Justeringsstropper til overtrekk for hodet, (16) Overtrekk til føtter, (17) Ekstra festepunkter, (18) Lommer for langsgående avstivere, (19) Lommer for tverrgående avstivere, (20) Polstret underlag.

STEF

(21) Enkel stropp for hodeenden, (22) SWIVEL, (23) Am'D, (24) Doble stropper i fotenden, (25) Sm'D, (26) Ring, (27) CAPTIV, (28) STRING.

Hovedmaterialer

Bånd: polyester.
Spenner: stål, aluminiumslegering.
Festepunkt for sikring: aluminiumslegering.
Stoff: termoplastisk polyuretan (TPU).

3. Kontrollpunkter

Din sikkerhet avhenger av at utstyret du bruker er i god stand.
Petzl anbefaler at en grundig kontroll blir gjort av en kompetent person minst én gang årlig (avhengig av gjeldende regelverk i ditt land og hvordan du bruker utstyret).
ADVARSEL: Avhengig av bruksintensitet bør du vurdere å utføre inspeksjon av ditt PVU oftere.
Følg prosedyrene som er beskrevet på
Petzl.com. Før resultatene inn i et PVU-kontrollskjema: utstyrstype, modell, navn og kontaktinformasjon på produsent, serie- eller unikrummer, datoer: produksjonsdato, kjøpsdato, dato for når produktet ble tatt i bruk, dato for neste periodiske kontroll; problemer, kommentarer, kontrollerens navn og signatur.

Før bruk

Kontroller selestroppene og festepunkter for slitasje.
Kontroller at FAST LT PLUS-spennene fungerer som de skal.
Kontroller at STRING og CAPTIV er tilstede, at tilstanden er god og at de er korrekt sammenkoblet med koblingsstykker og bånd.
Se etter kutt, slitasje og skade forårsaket av bruk, varme, kjemikalier osv. Se spesielt etter avkuttede eller løse tråder.
Detaljert informasjon om kontrollrutiner for hvert PVU finner du på Petzl.com.
Kontakt Petzl dersom du er i tvil.

Under bruk

Det er viktig å jevnlig kontrollere at produktet fungerer som det skal, og at produktets koblinger til andre elementer i systemet fungerer. Forsikre deg om at alle elementene er riktig posisjonert i forhold til hverandre.

4. Kompatibilitet

Kontroller at produktet er kompatibelt med de andre elementene i systemet (kompatibelt = at produktet fungerer som det skal sammen med de andre elementene).
STEF (S059AA00) er kompatibel med NEST produsert fra og med 2020 (S061AA00), men er ikke kompatibel med NEST produsert før 2020 (S61).

5. Tilkobling av STEF til redningsbåren

STEF kobles til festepunktet i hodeenden på NEST, og de doble stroppene kobles til festepunktene for STEF på NEST. Sm'D-karabineren må innrettes stående. Stroppene må ikke tvinnes.
Heising av båren gjøres kun med SWIVEL, eller fra bårens festepunkt i hodeenden.
Advarsel: Avhengig av hvilke produkt som brukes (produsert før 2020 eller etter 2020), påse at du bruker de riktige festepunktene ved å se på tegningene.

6. Slik plasserer du den skadde på båren

1. Plasser redningsbåren på et stabilt underlag.
Brett ut klaffene. Løsne stroppene på kroppsselen. Løsne stroppene til fotstøttene. Plasser pasienten på redningsbåren. Pasientens skuldre skal plasseres øverst på skum underlaget, uavhengig av personens høyde. Pasienten bør ha hjelm og øyevern.
2. Lukk FAST LT PLUS-spennene på brystet og over lårene. Vær oppmerksom på fargekodene. Advarsel: Påse at stroppene er korrekt festet rundt pasienten, slik som vist på tegningene.
3. Stram posisjoneringsstroppene.
Juster lengden på stroppene til fotstøttene og fest spennene.
Sørg for at alle stropper er tilstrekkelig strammet slik at den skadde ligger trygt, uten smertefulle trykkpunkter.
4. Fold trekkene over hode og føtter og fest disse. Lukk klaffene eller brett de ned langs siden, avhengig av temperatur, nedbør osv. Stram stroppene til klaffene.
Pasientens armer kan plasseres utenpå eller under klaffene.
I enkelte tilfeller vil ikke alle sikkerhetsstroppene kunne sikres optimalt. Dette avhenger av skadens omfang og plassering, og hvor krevende evakueringen er.

7. Festepunkter

Bruddstyrke på festepunktene: 15 kN.
Bruk kun disse punktene for å koble båren til forankringer.
Når festepunktene på sidene brukes, må de alltid brukes sammen.

8. Redningsbårens håndtak

Redningsbårens håndtak består av åtte håndtak og åtte ekstra festepunkter.
Håndtakets bruddstyrke: 4 kN.
Bruddstyrke på ekstra festepunkt: 1 kN.
Advarsel: Disse punktene må ikke brukes til å koble redningsbåren til et forankringspunkt, og heller ikke til forankring av en person.

9. Evakueringsposisjoner

Alle evakueringsposisjoner gjelder i følgende to tilfeller:
- Fra og med 2020: NEST alene eller i kombinasjon med STEF.
- Før 2020: NEST produsert før 2020 alene, eller i kombinasjon med STEF for NEST før 2020.

Påse at du følger illustrasjonene når du monterer STEF på redningsbåren i hvert av tilfellene ovenfor.
For at bildene skal være mer oversiktlige, viser tegningene bare noen få av de aktuelle redningsteknikkene for redning med båre. Sørg for å få opplæring i disse teknikkene før du bruker redningsbåren.
Advarsel: Heis aldri redningsbåren etter bærehåndtakene.

A. Vertikal posisjon

Ved evakueringen skal festepunktet i hodeenden brukes. Denne posisjonen er tilpasset for redning i smale passasjer. Dette begrenser risikoen for at pasienten treffes av stein. Posisjonen er lite komfortabel.

B. Skrående posisjon

Vi anbefaler at du bruker STEF. Denne posisjonen gir god komfort, samtidig som båren tar mindre plass.

C. Horisontal posisjon

Vi anbefaler at du bruker STEF. Denne posisjonen gir god komfort, men båren tar mer plass. Pasienten er også mer utsatt for steinsprang. Skadens omfang kan kreve bruk av denne posisjonen.

D. Taubane

10. Evakuering ved bruk av STEF

Alle evakueringsteknikker med STEF gjelder i følgende to tilfeller:
- Fra og med 2020: NEST og STEF.
- Før 2020: NEST produsert før 2020 og STEF produsert for NEST for 2020.

Påse at du følger illustrasjonene når du monterer STEF på redningsbåren i hvert av tilfellene ovenfor.

a. Båren i horisontal posisjon

Posisjonen sikres ved å koble Sm'D til SWIVEL.

b. Bytte fra horisontal til skråstilt posisjon

Redningspersonen, som er koblet til et eget tau, sitter vendt mot båren. Han kobler ut Sm'D-karabineren. Redningspersonen plasserer hendene på de to stroppene i fotenden og vipper båren. Fottene kan også brukes til å dytte båren i posisjon.
Advarsel: Hold ikke hendene på bårens hodeende. Du vil kanskje ikke være i stand til å kontrollere helningen på båren og det er fare for at hendene kommer i klem.

c. Bytte fra skråstilt til horisontal posisjon

Redningspersonen kobler sin egen forbindelseseline til ringen på STEF for å etablere et fast punkt for å lette manøvreren. Redningspersonen må påse at forbindelseslinen er stram.
- De som kontrollerer båren, senker båren litt. Den vippes nå av seg selv.
- Redningspersonen kobler så Sm'D til SWIVEL for å sikre den horisontale posisjonen. Båren heves litt. Redningspersonen fjerner sin egen forbindelseseline fra ringen.

11. Transport av redningsbåren

Redningsbåren kan oppbevares i et bæretrekk (S062AA00). Dersom redningsbåren skal transporteres i bil, kan den brettes sammen ved å fjerne de langsgående og tverrgående avstivere.

12. Tilleggsinformasjon

Dette produktet er godkjent i henhold til kravene i EU-regulativ 2016/425 for personlig verneutstyr. EU-samsvarserklæringen er tilgjengelig på
Petzl.com.
- Båren må ikke brukes som kroppsstøtte i et falloppfangende system.
- Sørg for at forankringen er korrekt plassert for å redusere risikoen for, og lengden på, et eventuelt fall.
- ADVARSEL - FARE: Påse at produkter ikke gnisser mot materialer med slipeeffekt eller skarpe kanter.
- Brukere må være i medisinsk forsvarlig stand til å drive med aktivitet i høyden.

ADVARSEL: Det å henge ubevegelig i en sele kan medføre personskade eller død.
- Bruksanvisningene for alt utstyr som brukes sammen med dette produktet, må følges.
- Bruksanvisningene må leveres på språket som benyttes i brukslandet.
- Påse at produktets merkinger er synlige og lesbare.
- Oppbevar bruksanvisningene på et fast sted etter at de fjernes fra produktene, slik at de er tilgjengelige ved behov.

Når skal utstyret kasseres:

ADVARSEL: Spesielle hendelser kan begrense produktets levetid til kun én gangs bruk, avhengig av type bruk, hvor ofte det brukes og miljøet det utsettes for. Eksempler på dette er eksponering for barskt klima, saltvann, skarpe kanter, ekstreme temperaturer, kjemiske produkter osv.
Et produkt må kasseres når:
- Det har passert den tilenkte levetiden.
- Det har tatt et kraftig fall eller stor belastning.
- Det ikke blir godkjent i kontroll, eller du er i tvil om det er pålitelig.
- Du ikke kjenner produktets fullstendige historie (f.eks. uleselig produktmerking).
- Det blir foreldet på grunn av utvikling og endring av lovtekster, standarder, bruksteknikker, og når det blir inkompatibelt med annet utstyr osv.

Destruer disse produktene for å hindre videre bruk.

Symboler:
A. Levetid: 10 år - B. Merking - C. Temperaturbegrensninger - D. Forholdsregler for bruk - E. Rengjøring/desinfeksjon - F. Tørking - G. Oppbevaring/transport - H. Modifiseringer/reparasjoner (forbudt andre steder enn hos Petzl, med unntak av utbyttbare deler) - I. Spørsmål/kontakt oss

3 års garanti

På alle materielle feil og fabrikasjonsfeil. Følgende dekkes ikke av garantien: normal slitasje, oksidering, endringer eller modifikasjoner, feil lagring, dårlig vedlikehold, forsømmelse eller annen bruk enn det produktet er beregnet for.

Advarselssymboler

1. Situasjonen skaper overhengende fare for alvorlig personskade eller død. 2. Eksponering for potensiell ulykke eller personskade. 3. Viktig informasjon om produktets funksjon og virkemåte. 4. Utstyret er ikke kompatibelt.

Sporbarhet og merking

a. Serienummer - b. Produksjonsår - c. Produksjonsmåned - d. Batch-nummer - e. Individuelt identifikasjonsnummer - f. Les bruksanvisningen grundig - g. Modellidentifikasjon - h. Er godkjent i henhold til PVU-direktivet. Teknisk kontrollorgan som utfører EU-typegodkjenningen - i. Nummer på det tekniske kontrollorganet som godkjenner produksjonsprosessen av dette PVU - j. Sporbarhet: Data Matrix - k. Produksjonsdato (måned/år) - l. Produsentens adresse

PL

Niniejsza instrukcja przedstawia prawidłowy sposób używania waszego sprzętu.
Zaprezentowane zostały niektóre techniki i sposoby użycia.
Symbole trupiej czaszki ostrzegają przed niektórymi niebezpieczeństwami związanymi z użyciem waszego sprzętu, ale nie jest możliwe wymienienie wszystkich zagrożeń. Należy sprawdzać uaktualnienia instrukcji oraz dodatkowe informacje na Petzl.com.
Użytkownik ponosi odpowiedzialność za stosowanie się do każdego ostrzeżenia oraz do prawidłowego używania swojego sprzętu. Każda złe użycie tego sprzętu będzie prowadziło do powstania dodatkowych zagrożeń. W razie wątpliwości lub trudności zrozumieniu instrukcji należy się skontaktować z Petzl.

1. Zastosowanie

Środek Ochrony Indywidualnej (ŚOI) chroniący przed upadkiem z wysokości.
NEST: nosze (200 x 50 x 5 cm) do ratownictwa w miejscach trudno dostępnych.
Przeznaczone dla ciężaru 150 kg maksimum i wzrostu pomiędzy 1,50 m i 1,90 m.
STEF: zestaw do nachylania noszy NEST. Do użycia wyłącznie z noszami NEST.
STEF do noszy NEST sprzed roku 2020: zestaw do nachylania noszy NEST sprzed roku 2020. Do użycia wyłącznie z noszami NEST sprzed roku 2020.
Produkty te nie mogą być poddawane obciążeniom przekraczającym ich wytrzymałość oraz stosowane innych celów niż te, do których zostały przewidziane.

Odpowiedzialność

UWAGA

Wszelkie działania wymagające użycia tego produktu są z samej swej natury niebezpieczne.
Użytkownik ponosi odpowiedzialność za swoje działania, decyzje i bezpieczeństwo.

Przed użyciem produktu należy:
- Przeczytać i zrozumieć wszystkie instrukcje użytkowania.
- Zdobyć odpowiednie przeszkolenie dla prawidłowego używania tego produktu.
- Zapoznać się z produktem, z jego parametrami i ograniczeniami.
- Zrozumieć i zaakceptować potencjalne niebezpieczeństwo.

Nieprzestrzeganie lub zlekceważenie któregokolwiek z powyższych ostrzeżeń może prowadzić do poważnych uszkodzeń ciała lub do śmierci.

UWAGA: Przed przystąpieniem do użytkowania niezbędne jest przeszkolenie. Przeszkolenie to musi być dostosowane do działania zgodnego z zastosowaniem przyrządu.
Produkt ten może być używany jedynie przez osoby kompetentne i odpowiedzialne lub pod bezpośrednią kontrolą takich osób.
Użytkownik ponosi odpowiedzialność za swoje działania, decyzje, bezpieczeństwo i odpowiada za konsekwencje. Jeżeli nie zamierza lub nie jest w stanie takiej odpowiedzialności i ryzyka podjąć, nie zrozumiał instrukcji użytkowania, nie powinien posługiwać się tym sprzętem.

2. Oznaczenia części

NEST

(1) Punkt wpinania od strony głowy. (2) Boczne punkty wpinania. (3) Punkty wpinania STEF. (4) Uchwyty transportowe. (5) Taśmy uprzęży piersiowej. (6) Klamry FAST LT PLUS uprzęży piersiowej. (7) Taśmy udowe. (8) Klamry FAST LT PLUS taśmy udowej. (9) Taśmy regulacji oparcia dla stóp. (10) Taśmy podtrzymujące. (11) Oparcie dla stóp. (12) Płachta. (13) Taśmy zamykające płachtę. (14) Kaptur na głowę. (15) Taśmy do regulacji kaptura na głowę. (16) Kaptur na stopy. (17) Punkty wpinania akcesoriów. (18) Przejście listew podłużnych. (19) Przejście listew poprzecznych. (20) Materac-pianka.

STEF

(21) Taśma pojedyncza od strony głowy. (22) SWIVEL. (23) Am'D. (24) Taśmy podwójne od strony stóp. (25) Sm'D. (26) Kołucho. (27) CAPTIV. (28) STRING.

Materiały podstawowe

Taśmy: poliester.
Klamry: stal, stop aluminium.
Punkt wpinania: stop aluminium.
Płachta: poliuretan termoplastyczny (TPU).

3. Kontrola, miejsca do sprawdzenia

Wasze bezpieczeństwo jest związane z niezawodnością sprzętu.
Petzl zaleca przeprowadzanie dogłębnej kontroli przynajmniej raz na 12 miesięcy, przez osobę kompetentną (w zależności od prawodawstwa w waszym kraju oraz waszych warunków użytkowania).
Uwaga: przy intensywnym użytkowaniu należy częściej wykonywać kontrolę waszego ŚOI.
Należy przestrzegać procedur opisanych na Petzl.com. Na karcie kontrolnej waszego ŚOI należy zapisać rezultaty kontroli: typ sprzętu, model, nazwa i adres producenta lub dostawcy, numer seryjny lub indywidualny, daty: produkcji, zakupu, pierwszego użycia, następnych kontroli, wady, uwagi, nazwisko i podpis kontrolera.

Przed każdym użyciem

Sprawdzić stan taśm uprzęży i punktów wpinania.
Sprawdzić prawidłowe działanie klamer FAST LT PLUS.
Sprawdzić obecność i stan elementów STRING oraz CAPTIV, jak również ich prawidłowy montaż z łącznikami/taśmami.
Zwrócić uwagę na przecięcia i rozerwania oraz uszkodzenia spowodowane wysoką temperaturą, kontaktem ze środkami chemicznymi itd. Uwaga na przecięte lub wyciągnięte nici.
Szczegółowe procedury kontrolne każdego ŚOI znajdują się na stronie Petzl.com. W przypadku wątpliwości skontaktować się z przedstawicielem Petzl.

Podczas użytkowania

Należy regularnie kontrolować stan produktu i jego połączenie z pozostałymi elementami systemu. Upewnić się co do prawidłowej pozycji elementów wyposażenia względem siebie.

4. Kompatybilność

Należy sprawdzić kompatybilność tego produktu z pozostałymi elementami systemu w określonym zastosowaniu (kompatybilność = prawidłowe wzajemnie funkcjonowanie).
STEF (S059AA00) jest kompatybilny z noszami NEST produkowanymi od roku 2020 (S061AA00), ale nie jest kompatybilny z poprzednim modelem NEST sprzed 2020 (S61).

5. Instalacja STEF na noszach

Taśma pojedyncza STEF jest połączona z punktem wpinania noszy NEST od strony głowy, a taśmy podwójne STEF do bocznych punktów wpinania noszy NEST. Karabinek Sm'D musi być umieszczony w górę. Taśmy nie powinny być skręcone.
Wyciąganie noszy wyłącznie przez SWIVEL lub punkt wpinania od strony głowy.
Uwaga: w zależności od używanych produktów (konfiguracja sprzed 2020 lub po 2020) należy używać odpowiednich punktów wpinania, sprawdzając to na rysunkach.

6. Wkładanie poszkodowanego

1. Położyć nosze na stabilnym podłożu.
Otworzyć płachtę i rozłożyć je na boki. Wysunąć taśmy uprzęży całościowej.
Rozsunąć taśmy podpory dla stóp.
Umieścić poszkodowanego na noszach. Góra materaca-pianki odpowiada miejscu, w którym znajdują się plecy rannego, niezależnie od jego wzrostu. Poszkodowany musi mieć kask i okulary ochronne.
2. Zapiąć klamry FAST LT PLUS na taśmach piersiowych i udowych przestrzegając kolorowy kod. Uwaga: należy zachować prawidłowy sposób przesuwania taśm na poszkodowanym, zgodny z rysunkami.
3. Zamknąć taśmy podtrzymujące.
Dopasować długość taśm podpory stóp i zapiąć klamry w podporze.
Upewnić się, że wszystkie taśmy są wystarczająco mocno zaciągnięte, jednocześnie ograniczając miejsca ucisków, które mogą sprawiać ból poszkodowanemu.
4. Założyć kaptur na głowę i nogi, zapiąć klamry kaptura na nogi. Zasunąć płachty lub umieścić je z boku w zależności od temperatury, obecności wody itd. Zaciągnąć taśmy płacht. Ramiona poszkodowanego mogą być wewnątrz lub na zewnątrz.
Różne elementy bezpieczeństwa zostaną umieszczone lub nie, w zależności od obrażeń stwierdzonych przez lekarza i w zależności od trudności terenu, które trzeba pokonać podczas transportu.

7. Punkty wpinania

Obciążenie niszczące punktów wpinania: 15 kN.
Wyłączenie te punktu umożliwiają wpięcie noszy do stanowiska.
W razie użycia bocznych punktów wpinania należy zawsze używać obydwu punktów razem.

8. Punkty manipulacji noszami

Punkty manipulacji noszami stanowi osiem uchwytów transportowych, jak również osiem punktów wpinania akcesoriów.
Obciążenie niszczące uchwytów transportowych: 4 kN.
Obciążenie niszczące punktów wpinania akcesoriów: 1 kN.
Uwaga: te punkty nie są przeznaczone do wpięcia noszy do punkty stanowiskowego, ani nie służą do wpinania lonży ratownika.

9. Konfiguracje do ewakuacji

Każda z konfiguracji do ewakuacji dotyczy dwóch następujących konfiguracji:
- Od roku 2020: NEST pojedynczo lub w połączeniu ze STEF.
- Przed rokiem 2020: NEST sprzed 2020 pojedynczo lub w połączeniu ze STEF do noszy NEST sprzed 2020.

Należy przestrzegać schematu instalacji STEF dla noszy, dla każdej z wymienionych konfiguracji.
Na rysunkach nie zostały przedstawione wszystkie technik stosowane podczas ratownictwa z użyciem noszy. Przed każdym użyciem noszy należy przejść odpowiednie przeszkolenie.
Uwaga: nie wyciągać noszy za uchwyty transportowe.

A. Nosze pionowo

Ewakuacja odbywa się przy użyciu punktu wpinania od strony głowy.
Dostosowane do wąskich studni. Ograniczenie ryzyka upadku kamieni na poszkodowanego. Minimalny komfort dla poszkodowanego.

B. Nosze nachylone

Zalecamy użycie urządzenia STEF. Dobry kompromis między wygodą/zawadzaniem.

C. Nosze poziomo

Zalecamy użycie urządzenia STEF. Pozycja wygodna dla poszkodowanego, ale zajmująca dużo miejsca i narażająca go na upadki kamieni. Może być zalecona przez lekarza.

D. Tyrolka

10. Ewakuacja przy pomocy STEF

Każda z technik ewakuacji przy pomocy STEF dotyczy dwóch następujących konfiguracji:
- Od roku 2020: NEST i STEF
- Przed rokiem 2020: NEST sprzed roku 2020 i STEF dla NEST sprzed 2020.

Należy przestrzegać schematu instalacji STEF dla noszy, dla każdej z wymienionych konfiguracji.

a. Nosze w pozycji poziomej

W celu zabezpieczenia tej pozycji należy wpiąć Sm'D do SWIVEL.

b. Przejście z pozycji poziomej do nachylonej

Ratownik, będący na osobnej linie, ustawia się twarzą do noszy. Wypina karabinek Sm'D. Następnie umieszcza obie dłonie na taśmach (od strony nóg) i pochyla nosze, ewentualnie naciskając nogami na nie. Uwaga: nie umieszczać rąk na taśmie od strony głowy: istnieje ryzyko, że nie utrzyma się przechylających się noszy i ręce zostaną „przyszczypane".

c. Przejście z pozycji nachylonej do poziomej

Ratownik wpina swoją krótką lonżę do pętli STEF, która będzie służyła jako stały punkt i będzie kierowała manewrem. Ratownik napina lonżę.
- Ratownik na górze, przy stanowisku i przeciwwaga powodują opuszczanie noszy. Jest to ruch naturalny.
- Ratownik wpina Sm'D do krętlika SWIVEL, by zabezpieczyć pozycję horyzontalną. Ratownik będący na górze i przeciwwaga powodują wyciąganie noszy. Ratownik przy noszach wypina lonżę z pętli.

11. Transport noszy

Nosze mogą zostać złożone i schowane do worka transportowego (S062AA00). Do transportu noszy w pojeździe można usunąć listwy podłużne i poprzeczne, a następnie złożyć nosze.

12. Dodatkowe informacje

Ten produkt jest zgodny z rozporządzeniem (UE) 2016/425 w sprawie środków ochrony indywidualnej. Deklaracja zgodności UE jest dostępna na Petzl.com.
- Nosze nie mogą być stosowane jako urządzenie do podtrzymania ciała w systemie zatrzymującym upadki.
- Sprawdzić czy punkt stanowiskowy jest prawidłowo osadzony, aby zmniejszyć ryzyko i wysokość odpadnięcia.
- UWAGA - NIEBEZPIECZEŃSTWO: należy zwracać uwagę by wasze produkty nie tarły o szorstkie czy ostre krawędzie.
- Nie uprawiać działalności wysokościowej, jeśli istnieją jakiekolwiek medyczne przeciwwskazania. UWAGA: bezwładne wiszenie w uprzęży może doprowadzić do poważnych zaburzeń fizjologicznych lub śmierci.
- Dołączone do produktu instrukcje użytkowania muszą być zawsze przestrzegane.
- Użytkownikowi muszą być dostarczone instrukcja obsługi w języku jakiego się używa w kraju użytkowania.
- Upewnić się co do widoczności oznaczeń na produkcie.
- Instrukcje obsługi należy zachować na stałe w dokumentacji, by móc je sprawdzić po odłączeniu od waszych produktów.

Utylizacja:

UWAGA: w wyjątkowych okolicznościach może się zdarzyć, że jednorazowe użycie sprzętu spowoduje jego zniszczenie (rodzaj i intensywność użytkowania, środowisko użytkowania: środowiska agresywne, środowiska morskie, ostre krawędzie, ekstremalne temperatury, substancje chemiczne itd.).
Produkt musi zostać wycofany jeżeli:
- Przekroczył swoją żywotność.
- Zaliczył poważny upadek (lub obciążenie).
- Rezultat kontroli nie jest satysfakcjonujący. Istnieją jakiekolwiek podejrzenia co do jego niezawodności.
- Nie jest znana pełna historia użytkowania (na przykład oznaczenie produktu jest nieczytelne).
- Jeśli jest przestarzały (rozwój prawny, normatywny lub niekompatybilność z innym wyposażeniem itd.).

Należy zniszczyć wycofane produkty, by uniknąć ich przypadkowego użycia.

Piktogramy:
A. Czas życia: 10 lat - B. Oznaczenia - C. Tolerowane temperatury - D. Środki ostrożności podczas użytkowania - E. Czyszczenie/dezynfekcja - F. Suszenie - G. Przechowywanie/transport - H. Modyfikacje lub naprawy, wykonywane poza fabrykami Petzl, są zabronione (nie dotyczy części zamiennych) - I. Pytania/kontakt

Gwarancja 3 lata

Dotyczy wszelkich wad materiałowych i produkcyjnych. Gwarancji nie podlegają produkty: noszące cechy normalnego zużycia, zardzewiałe, przerabiane i modyfikowane, nieprawidłowo przechowywane, uszkodzone w wyniku wypadków, zaniedbań i zastosowań niezgodnych z przeznaczeniem.

Znaki ostrzegawcze

1. Sytuacja grożąca nieuchronnym ryzykiem poważnego obrażenia lub śmierci. 2. Narażenie na potencjalne ryzyko incydentu lub zranienia. 3. Ważna informacja na temat działania lub parametrów waszego produktu. 4. Niekompatybilność sprzętowa.

Identyfikacja i oznaczenia

a. Numer indywidualny - b. Rok produkcji - c. Miesiąc produkcji - d. Numer partii - e. Identyfikator - f. Przeczytać uważnie instrukcję obsługi - g. Identyfikacja modelu - h. Zgodny z wymaganiami rozporządzenia ŚOI. Jednostka notyfikowana do zastosowania procedury weryfikacji UE - i. Numer jednostki notyfikowanej kontrolującej produkcję tego ŚOI - j. Identyfikacja: datamatrix - k. Data produkcji (miesiąc/rok) - l. Adres producenta

JP

本書では、製品の正しい使用方法を説明しています。技術や使用方法については、いくつかの例のみを掲載しています。
製品の使用に関連する危険については、警告のマークが付いています。ただし、製品の使用に関連する危険の全てをここに網羅することはできません。最新の情報や、その他の補足情報等はPetzl.com で参照できますので、定期的に確認してください。
警告および注意事項に留意し、製品を正しく使用する事は、ユーザーの責任です。本製品の誤った使用は危険を増加させます。
疑問点や不明な点は (株) アルテリア (TEL 04-2968-3733) にご相談ください。

1.用途

本製品は墜落からの保護を目的として使用する個人用保護具 (PPE) です。
NEST: アクセスが難しい状況でのレスキュー用ストレッチャーです (200 x 50 x 5 cm)。体重 150kg 以下、身長 1.50m ～ 1.90m の人用にデザインされています。
STEF: ストレッチャー NEST 用角度調整キットです。ストレッチャー NEST とのみ併用できます。
2020 年以前のストレッチャー NEST 用 STEF: 2020 年以前のストレッチャー NEST 用角度調整キットです。2020 年以前のストレッチャー NEST とのみ併用できます。
製品に表示された破断強度以上の荷重をかける使用や、本来の用途以外での使用は絶対に避けてください。

責任

警告

この製品を使用する活動には危険が伴います。
ユーザー各自が自身の行為、判断、および安全の確保についてその責任を負うこととします。

使用する前に必ず:
- 取扱説明書をよく読み、理解してください
- この製品を正しく使用するための適切な指導を受けてください
- この製品の機能とその限界について理解してください
- この製品を使用する活動に伴う危険について理解してください

これらの注意事項を無視または軽視すると、重度の傷害や死につながる場合があります。

警告: 使用前に適切なトレーニングが必要です。トレーニングは、「用途」の欄に記載された使用用途に対応している必要があります。
この製品は使用方法を熟知していて責任能力のある人、あるいはそれらの人から目の届く範囲で直接指導を受けられる人のみ使用してください。
ユーザー各自が自身の行為、判断、および安全の確保について責任を負い、またそれによって生じる結果についても責任を負うこととします。各自で責任がとれない場合や、その立場にない場合、また取扱説明書の内容を理解できない場合は、この製品を使用しないでください。

2.各部の名称

NEST

(1) 頭部アタッチメントポイント、(2) 側部アタッチメントポイント、(3) STEF 用アタッチメントポイント、(4) 搬送用ハンドル、(5) 胸部ストラップ、(6) 胸部ストラップ用 FAST LT PLUS バックル、(7) レッグループストラップ、(8) レッグループストラップ用 FAST LT PLUS バックル、(9) 足掛け調節ストラップ、(10) ポジショニングストラップ、(11) 足掛け、(12) フラップ、(13) フラップストラップ、(14) ヘッドカバー、(15) ヘッドカバー調節ストラップ、(16) フットカバー、(17) 予備のアタッチメントポイント、(18) 縦フレームのスリーブ、(19) 横フレームのスリーブ、(20) フォームパッド

STEF

(21) 頭側のシングルストラップ、(22) SWIVEL、(23) Am'D、(24) 足側のダブルストラップ、(25) Sm'D、(26) リング、(27) CAPTIV、(28) STRING

主な素材

ストラップ: ポリエステル
バックル: スチール、アルミニウム合金
セーフティアタッチメントポイント: アルミニウム合金
ターポリン: 熱可塑性ポリウレタン (TPU)

3.点検のポイント

器具の状態は、ユーザーの安全に大きく関係します。
ペツルは、十分な知識を持つ適任者による詳細点検を、少なくとも 12 ヶ月ごとに行うことをお勧めします (国や地域における法規や、使用状態によっても変わります)。
警告: 使用頻度によっては、より頻繁に個人用保護具 (PPE) を点検する必要があります。
Petzl.com で説明されている方法に従って点検してください。個人用保護具 (PPE) の点検結果を点検フォームに記録してください: 種類、モデル、製造者の連絡先、個別番号、製造日、購入日、初回使用時の日付、次回点検予定日、問題点、コメント、点検者の名前と署名。

毎回、使用前に

ハーネスのストラップおよびアタッチメントポイントの状態を確認してください。
FAST LT PLUS バックルが正常に機能することを確認してください。
STRING および CAPTIV の状態、コネクターとストラップが適切に取り付けられていることを確認してください。
使用による切れ目や磨耗、熱や化学物質等による損傷がないことを確認してください。縫製部分が切れたりゆるんだりしていないことを特に注意して確認してください。
各 PPE (個人用保護具) の点検方法の詳細についてはペツルのウェブサイト (Petzl.com) をご参照ください。
疑問点は (株) アルテリア (TEL: 04-2968-3733) にご相談ください。

使用中の注意点

この製品および併用する器具 (連結している場合は連結部を含む) に常に注意を払い、状態を確認してください。全ての構成器具が正しくセットされていることを確認してください。

4.適合性

この製品がシステムの中のその他の器具と併用できることを確認してください (併用できる = 相互の機能を妨げない)。
STEF (S059AA00) は、2020 年モデルの NEST (S061AA00) と併用可能ですが、2020 年以前の NEST (S61) とは併用できません。

5.STEF のストレッチャーへのセット

STEF のシングルストラップを NEST の頭部アタッチメントポイントに取り付け、ダブルストラップを NEST の STEF 用アタッチメントポイントに取り付けます。カラビナ Sm'D が上を向くように取り付けてください。ストラップがねじれないようにしてください。
ストレッチャーは必ず頭部アタッチメントポイントまたは SWIVEL で吊り下げてください。
警告: 使用する製品に応じて、図を参照し正しいアタッチメントポイントを使用してください (2020 年以前または 2020 年より後の設定)。

6.要救助者の収納

1.ストレッチャーを安定した場所に置きます。
フラップを開いて広げます。ボディハーネスストラップをバックルから抜きます。足掛け調節ストラップをゆるめます。
要救助者をストレッチャーの上に寝かせます。要救助者の身長に関係なく、肩がフォームパッドの最上部にくるようにして寝かせます。要救助者は必ずヘルメットと保護めがねを着用する必要があります。
2.カラーコードに沿って、胸部ストラップおよびレッグストラップの FAST LT PLUS バックルをロックします。警告: 要救助者にストラップが、図説の通りに正しくセットしていることを確認してください。
3.ポジショニングストラップを締めます。
足掛け調節ストラップの長さを調節して、足掛けのバックルを接続します。
要救助者を安全に支えるように、痛みを与えることなくストラップがしっかりと締まっていることを確認してください。
4.ヘッドカバーおよびフットカバーを閉じ、フットカバーのバックルを閉めます。気温や水の有無等状況に応じて、フラップを閉じるか側部で折りたたんでください。フラップのストラップをしっかりと締めてください。要救助者の腕はストレッチャーの内側でも外側でも可能です。
医師の診断による要救助者の怪我の状態や救助の難易度等、状況によっては安全上重要な部分を適切に装着できない場合があります。

7.アタッチメントポイント

アタッチメントポイントの破断強度: 15 kN
ストレッチャーを支点に接続できるのはこのポイントのみです。
側部アタッチメントポイントを使用する場合は、2 つのアタッチメントポイントを必ず一緒に使用してください。

8.ストレッチャーのハンドル

ストレッチャーのハンドルは 8 つの搬送用ハンドルおよび 8 つの予備のアタッチメントポイントで構成されています。
ハンドルの破断強度: 4 kN
予備のアタッチメントポイントの破断強度: 1 kN
警告: これらのアタッチメントポイントでストレッチャーを支点に接続したり、要救助者を確保することはできません。

9.救助の設定

各救助設定は、以下の 2 つの設定に適用できます:
- 2020 年より後のモデル: NEST のみ、または STEF との組み合わせ
- 2020 年以前のモデル: 2020 年以前の NEST のみ、または 2020 年以前の NEST 用 STEF との組み合わせ

上の各設定におけるストレッチャーへの STEF の取り付け方法については、図に従ってください。
図を分かりやすくするため、本書ではストレッチャーを使用したレスキューにおける全ての技術およびその詳細を描いてはいません。ストレッチャーを使用する前に必ず適切なトレーニングを受けてください。
警告: ストレッチャーを引き上げるのに搬送用ハンドルを使用しないでください。

A.垂直に吊る

頭部アタッチメントポイントで吊ります。狭い空間で有効です。要救助者が落石に当たる危険を抑えられます。快適性の高い体勢ではありません。

B.斜めに吊る

STEF の使用をお勧めします。快適性と搬送しやすさのバランスが良い方法です。

C.水平に吊る

STEF の使用をお勧めします。快適性の高い体勢ですが、搬送にスペースを必要とし、要救助者が落石に当たる危険も大きくなります。医師の指示により、この方法で搬送しなければならない場合もあります。

D.チロリアンブリッジ

10.STEF を使用した救助

STEF を使用した各救助技術は、以下の 2 つの設定に適用できます:
- 2020 年より後のモデル: NEST および STEF
- 2020 年以前のモデル: 2020 年以前の NEST および 2020 年以前の NEST 用 STEF

以下の各設定においてストレッチャーへの STEF の取り付け方法の図に従ってください。

a.ストレッチャーを水平にする

このポジションで固定するには、Sm'D を SWIVEL にクリップしてください。

b.水平な状態から傾ける

独立した別のロープで確保をとった救助者が、ストレッチャーと向き合って作業します。救助者は Sm'D を外します。次にカラビナ足側のダブルストラップを手で持ち、ストレッチャーを傾けます。必要であれば足でストレッチャーを押して傾けます。警告: 頭側のシングルストラップを手で持たないでください。傾ける際にコントロールを失ったり、手をはさんでしまう危険があります。

c.傾いた状態から水平にする

救助者は STEF のリングに短いランヤードを接続します。支点として操作の補助に使用できます。救助者はランヤードが張っていることを確認する必要があります。
- 上部の作業者がストレッチャーを下げます。自然に頭側が下がって水平に近づきます
- 救助者は SWIVEL に Sm'D をクリップして水平になった状態で固定します。上部の作業者がストレッチャーを下げます。救助者がリングからランヤードを外します

11.持ち運び

ストレッチャーは専用のバッグ (S062AA00) に収納して運ぶことができます。車に積む際は、縦フレームおよび横フレームを抜いて巻くことができます。

12.補足情報

本製品は個人用保護具に関する規則 (EU) 2016/425 に適合しています。EU 適合宣言書は Petzl.com で確認できます。
- ストレッチャーは、フォールアレストシステムで身体のサポートに使用することはできません
- 墜落距離を短くし、危険を少なくするため、アンカーが適切な位置に設置されていることを確認してください
- 警告、危険: 製品がざらざらした箇所や尖った箇所でこすれないように注意してください
- ユーザーは、高所での活動が行える良好な健康状態にあることが必要です。警告: ハーネスを着用して動きの取れない状態のまま吊り下げられると、重度の傷害や死に至る危険があります
- 併用する全ての用具の取扱説明書をよく読み、理解してください
- 取扱説明書は、製品と一緒にユーザーの手に届かなければなりません。また、取扱説明書は製品が使用される国の言語に訳されていなければなりません
- 製品に記されたマーキングが読めなくならないように注意してください
- 取扱説明書は、用具から取り外した後も参照できるように、永久保存してください

廃棄基準:

警告: 極めて異例な状況においては、1 回の使用で損傷が生じ、その後使用不可能になる場合があります (劣悪な使用環境、海に近い環境での使用、鋭利な角との接触、極端な高 / 低温下での使用や保管、化学薬品との接触等)。
以下のいずれかに該当する製品は以後使用しないでください:
- 耐用年数を経過した
- 大きな墜落を止めた、あるいは非常に大きな荷重がかかった
- 点検において使用不可と判断された。製品の状態に疑問がある
- 完全な使用履歴が分からない (例: 判読できない製品のマーキング)
- 該当する規格や法律の変更、新しい技術の発達、また他の器具との併用に適さない等の理由で、使用には適さないと判断された

このような製品は、以後使用されることを避けるため廃棄してください。

アイコン:

A.耐用年数: 10 年 - B.マーキング - C.使用温度 - D.使用上の注意 - E.クリーニング / 消毒 - F.乾燥 - G.保管 / 持ち運び - H.改造 / 修理 (パーツの交換を除き、ペツルの施設外での製品の改造および修理を禁じます) - I.問い合わせ

3 年保証

原材料および製造過程における全ての欠陥に対して適用されます。以下の場合は保証の対象外とします: 通常の磨耗や傷、酸化、改造や改変、不適切な保管方法、メンテナンスの不足、事故または過失による損傷、不適切または誤った使用方法による故障。

警告のマーク

1.重傷または死につながるおそれがあります。2.事故や怪我につながる危険性があります。3.製品の機能や性能に関する重要な情報です。4.してはいけない内容です。

トレーサビリティとマーキング

a.個別番号 - b.製造年 - c.製造月 - d.ロット番号 - e.個体識別番号 - f.取扱説明書をよく読んでください - g.モデル名 - h.個人用保護具に関する規則の要求事項に適合。EU 型式検定を行った公認認証機関 - i.この個人用保護具の製造を監査する公認認証機関の ID 番号 - j.トレーサビリティ: データマトリクスコード - k.製造日 (月 / 年) - l.製造者住所

CZ

Tyto pokyny vysvětlují, jak správně používat vaše vybavení. Popsány jsou pouze některé techniky a způsoby použití.
Varující symboly upozorňují na některá potenciální nebezpečí spojená s použitím vašeho vybavení, ale není možné uvést všechny případy. Navštěvujte Petzl.com a sledujte aktualizace a doplňkové informace.
Vaší odpovědností je věnovat pozornost každému upozornění a používat vaše vybavení správným způsobem. Jakékoliv nesprávné použití tohoto vybavení navýší nebezpečí. Máte-li jakékoliv pochybnosti nebo obtíže s porozuměním návodu, kontaktujte firmu Petzl.

1. Rozsah použití

Osobní ochranný prostředek (OOP) používaný při ochraně proti pádu z výšky.
NEST: nosítka (200 x 50 x 5 cm) pro záchranu v případě obtížného přístupu.
Konstruovány pro hmotnost maximálně 150 kg a výšku postavy mezi 1,5 m a 1,9 m.
STEF: polohovací příslušenství pro nosítka NEST. Pro použití pouze s nosítky NEST.
STEF pro nosítka NEST před rokem 2020: polohovací příslušenství pro nosítka NEST vyrobená před rokem 2020. Pro použití pouze s nosítky NEST vyrobenými před rokem 2020.
Zatížení těchto výrobků nesmí překročit uvedené hodnoty pevnosti; výrobky nesmí být používány jiným způsobem, než pro který jsou určeny.

Zodpovědnost

UPOZORNĚNÍ

Činnosti zahrnující používání tohoto výrobku jsou z podstaty nebezpečné. Za své jednání, rozhodování a bezpečnost zodpovídáte sami.

Před používáním tohoto výrobku je nutné:
- Přečíst si a prostudovat celý návod k použití.
- Naučit se správné používání výrobku.
- Seznámit se s možnostmi výrobku a s omezeními jeho použití.
- Pochopit a přijmout rizika spojená s jeho používáním.

Opomenutí či porušení některého z těchto pravidel může vést k vážnému poranění nebo smrti.

UPOZORNĚNÍ: před použitím je nezbytný nácvik používání. Tento nácvik musí být přizpůsoben technikám uvedeným v odstavci Rozsah použití.
Tento výrobek smí používat pouze odborně způsobilé a odpovědné osoby, nebo osoby pod přímým vedením a dohledem těchto osob.
Za své činy, rozhodnutí a bezpečnost zodpovídáte sami a stejně jste si vědomi možných následků. Jestliže nejste schopni, nebo nejste v pozici tuto zodpovědnost přijmout, nebo pokud plně nerozumíte návodu k používání, toto vybavení nepoužívejte.

2. Popis částí

NEST

(1) Připojovací bod na straně hlavy, (2) Postranní připojovací body, (3) Připojovací body pro STEF, (4) Transportní madla, (5) Popruhy tělového postroje, (6) FAST LT PLUS přezky popruhů tělového postroje, (7) Nožní popruhy, (8) FAST LT PLUS přezky nožních popruhů, (9) Nastavitelné popruhy opory chodidel, (10) Polohovací popruhy, (11) Opora chodidel, (12) Klopy, (13) Zapínací popruhy klopy, (14) Kryt hlavy, (15) Nastavovací popruhy krytu hlavy, (16) Kryt chodidel, (17) Připojovací body pro příslušenství, (18) Rukávy pro uložení ve vodorovné poloze, (19) Rukávy pro uložení v šikmé poloze, (20) Pěnová podložka.

STEF

(21) Jednoduchý popruh na straně hlavy, (22) SWIVEL, (23) Am'D, (24) Dvojitý popruh na straně chodidel, (25) Sm'D, (26) Kroužek, (27) CAPTIV, (28) STRING.

Hlavní materiály

Popruhy: polyester.
Přezky: ocel, slitina hliníku.
Bezpečnostní připojovací bod: slitina hliníku.
Materiál plachty: termoplastický polyuretan (TPU).

3. Prohlídka, kontrolní body

Vaše bezpečnost závisí na neporušenosti vašeho vybavení.
Petzl doporučuje hloubkové revize odborně způsobilou osobou nejméně jedenkrát za 12 měsíců (v závislosti na aktuální legislativě ve vaší zemi, a na podmínkách použití).
UPOZORNĚNÍ: intenzita vašeho používání může způsobit to, že bude potřeba častěji provádět revize OOP.
Postupujte dle kroků uvedených na Petzl.com. Výsledky revize zaznamenejte ve vašem formuláři pro revize OOP: typ, model, kontakt na výrobce, sériové nebo kusové číslo, datum: výroby, prodeje, prvního použití, další periodické revize; problémy, poznámky, jméno a podpis inspektora.

Před každým použitím

Zkontrolujte stav popruhů postroje a připojovacích bodů.
Ujistěte se, že všechny přezky FAST LT PLUS správně fungují.
Zkontrolujte přítomnost a stav chrániče STRING a dělicích příček CAPTIV, a jejich správnou kompletaci s karabinami / popruhy.
Zaměřte se na řezy, opotřebení a poškození vzniklé používáním, vysokou teplotou, chemikáliemi... Zvláštní pozornost věnujte přetrženým nebo vytaženým nitím.
Podrobnosti o periodických prohlídkách jednotlivých osobních ochranných pracovních prostředků najdete na internetových stránkách Petzl.com.
V případě pochybností kontaktujte firmu Petzl.

Během používání

Je důležité pravidelně kontrolovat stav výrobku a jeho spojení s ostatním vybavením v systému. Vždy se přesvědčte, jsou-li všechny součásti vybavení navzájem ve správné poloze.

4. Slučitelnost

Ověřte si slučitelnost tohoto výrobku s ostatními prvky vašeho systému při daném použití (slučitelnost = dobrá součinnost).
STEF (S059AA00) je kompatibilní s nosítky NEST (S061AA00) od roku 2020, ale není kompatibilní s nosítky NEST před rokem 2020 NEST (S61).

5. Připojení STEF k nosítkům

Jednoduchý popruh STEF se připojí do kotvicího bodu nosítek NEST na straně hlavy, dvojitý popruh do postranních kotvicích bodů nosítek NEST pro polohovací příslušenství STEF na straně chodidel. Karabina Sm'D musí směřovat vzhůru.
Popruhy nesmí být překroucany.
Vytahovat nosítka je možné pouze za závěs SWIVEL, nebo za kotvicí bod na straně hlavy.
Upozornění: v závislosti na použitých produktech (sestava před rokem 2020 nebo po roce 2020), pozor na použití správných připojovacích bodů viz nákresy.

6. Uložení postiženého

1. Nosítka položte na stabilní povrch.
Otevřete klopy a rozložte je po stranách. Rozepněte přezky postroje. Uvolněte přezky popruhů opory chodidel.
Postiženého položte na nosítka. Ramena postiženého se umístí na horní část pěnové podložky bez ohledu na jeho nebo její výšku. Postižený musí mít na sobě přilbu a ochranu očí.
2. Zapněte přezky FAST LT PLUS na tělových a nožních popruzích, dodržujte barevné označení. Upozornění: dodržujte správné spojení popruhů na postiženém, jak je znázorněno v nákresu.
3. Dotáhněte polohovací popruhy.
Nastavte délku popruhů opory nohou a dotáhněte přezky opory nohou.
Zkontrolujte, jsou li všechny popruhy dostatečně dotaženy tak, aby postiženého bezpečně drhly, ale zároveň nevytvářely bolestivé tlakové body.
4. Přeložte kryty hlavy a chodidel a dotáhněte jejich přezky. Uzavřete klopy, nebo je pouze srolujte po stranách v závislosti na teplotě, přítomnosti vody, atd. Dotáhněte popruhy. Paže postiženého mohou být uvnitř, nebo vně nosítek.
Některé bezpečnostní prvky mohou nebo nemusí být na místě zajištěny, v závislosti na charakteru zranění postiženého jak je definovat ošetřující lékař, a na obtížnosti evakuace.

7. Připojovací body

Mez pevnosti připojovacích bodů je: 15 kN.
Pro připojení nosítek do kotvicího bodu používejte pouze tyto kotvicí body.
Při použití postranních kotvicích bodů vždy používejte oba protější body současně.

8. Manipulační body nosítek

Manipulační body se skládají z osmi transportních madel a osmi připojovacích bodů pro příslušenství.
Mez pevnosti madel: 4 kN.
Mez pevnosti připojovacích bodů pro příslušenství: 1 kN.
Upozornění: tyto body se nesmí používat pro připojení nosítek do kotvicího bodu, nebo k připojení osoby.

9. Konfigurace pro evakuaci

Každá konfigurace má dvě následující varianty:
- Od roku 2020: samotná nosítka NEST, nebo v kombinaci s příslušenstvím STEF.
- Před 2020: samotná nosítka NEST před rokem 2020, nebo v kombinaci s příslušenstvím STEF pro nosítka NEST vyrobená před rokem 2020.
Pozor na dodržení nákresu pro instalaci příslušenství STEF na nosítka pro každou konfiguraci uvedenou výše.
Z důvodů srozumitelnosti nákresy nezobrazují všechny techniky používané při záchraně s nosítky. Než začnete nosítka používat, absolvujte školení na tyto techniky.
Upozornění: nosítka nevytahujte za transportní madla.

A. Vertikální poloha

Evakuace se provádí za připojovací bod v místě hlavy. Používá se v úzkých otvorech. Snižuje nebezpečí pádu kamení na postiženého. Minimální pohodlí pro postiženého.

B. Téměř vertikální poloha

Doporučujeme používat STEF. Dobrý kompromis mezi pohodlím a objemem.

C. Horizontální poloha

Doporučujeme používat STEF. Pohodlí pro postiženého, ale větší objem a expozice postiženého padajícímu kamení. Může být nařízena lékařem.

D. Tyrolský traverz

10. Evakuace s příslušenstvím STEF

Každá technika evakuace s příslušenstvím STEF má následující varianty:
- Od roku 2020: NEST a STEF.
- Před 2020: NEST před rokem 2020 a STEF pro NEST před rokem 2020.
Pozor na dodržení nákresu pro instalaci příslušenství STEF na nosítka pro každou konfiguraci uvedenou výše.

a. Nosítka v horizontální poloze

Pro zajištění této polohy karabinu Sm'D zapojte do závěsu SWIVEL.

b. Změna horizontální polohy na nakloněnou

Záchranář je připojen na nezávislém laně obličejem k nosítkům. Odpojí karabinu Sm'D. Rukama uchopí dvojitý popruh (strana chodidel) a nakloní nosítka, naklonění lze také provést zatažením nohama. Upozornění: nepokládejte ruce na popruh na straně hlavy: nezvládnete regulovat sklon nosítek a hrozí zde nebezpečí jejich sevření.

c. Změna nakloněné polohy na vodorovnou

Záchranář připojí krátký spojovací prostředek do kroužku na příslušenství STEF, který poslouží jako pevný bod pro otáčecí manévr. Záchranář zkontroluje, že spojovací prostředek je napnutý.
- Operátor nosítek je spustí. Ty se sami nakloní.
- Záchranář zapne karabinu Sm'D do závěsu SWIVEL, aby zajistil horizontální polohu. Operátor nosítek je zvedne. Záchranář odpojí spojovací prostředek z kroužku.

11. Přeprava nosítek

Nosítka lze skladovat v transportním vaku (S062AA00). Při přepravě ve vozidle lze vyjmout podélné i příčné výztuhy a nosítka složit.

12. Doplňkové informace

Tento produkt splňuje Nařízení (EU) 2016/425 o osobních ochranných prostředcích. Prohlášení o shodě EU je dostupné na Petzl.com.
- Nosítka nesmí být používána jako opora těla v systému zachycení pádu.
- Zkontrolujte správnou polohu kotvicího bodu, aby bylo minimalizováno nebezpečí a délka pádu.
- POZOR - NEBEZPEČÍ: vyvarujte se odírání tohoto výrobku o drsné povrchy a ostré hrany.
- Uživatelé provádějící aktivity ve výškách a nad volnou hloubkou musí být v dobrém zdravotním stavu. UPOZORNĚNÍ: nehybné zavěšení v postroji může způsobit vážné zranění nebo smrt.
- Je nutné dodržovat pokyny z návodů k použití pro každý prostředek, který je používán ve spojení s tímto produktem.
- Návod k použití musí být dodán uživateli v jazyce té země, ve které bude vybavení používáno.
- Označení produktu udržujte čitelné.
- Návody k použití si po odstranění z produktů uchovejte pro pozdější potřebu.

Kdy vaše vybavení vyřadit:

UPOZORNĚNÍ: některé výjimečné situace mohou způsobit okamžité vyřazení výrobku již po prvním použití, to závisí na druhu, intenzitě a prostředí ve kterém je výrobek používán (znečištěné prostředí, mořské prostředí, ostré hrany, vysoké teploty, chemikálie...).
Výrobek musí být vyřazen pokud:
- Přesáhne dobu své životnosti.
- Byl vystaven těžkému pádu nebo velkému zatížení.
- Neprojde periodickou prohlídkou. Máte jakékoliv pochybnosti o jeho spolehlivosti.
- Neznáte jeho úplnou historii používání (např. nečitelné označení produktu).
- Se stane zastaralým vzhledem k legislativě, normám, technikám nebo slučitelnosti s ostatním vybavením...
Takový produkt znehodnoťte, abyste zamezili jeho dalšímu použití.

Piktogramy:
A. Životnost: 10 let - B. Označení - C. Povolené teploty - D. Bezpečnostní opatření - E. Čištění/dezinfekce - F. Sušení - G. Skladování/transport - H. Úpravy/opravy (zakázány mimo provozovny Petzl, kromě výměny náhradních dílů) - I. Dotazy/kontakt

3letá záruka

Na vady materiálu a vady vzniklé ve výrobě. Nevztahuje se na vady vzniklé: běžným opotřebením a roztržením, oxidací, úpravami nebo opravami, nesprávným skladováním, nedostatečnou údržbou, nedbalostí, nesprávným použitím.

Varovné symboly

1. Situace představující bezprostřední riziko vážného poranění nebo smrti. 2. Vystavení potenciálnímu riziku úrazu nebo poranění. 3. Důležitá informace týkající se fungování nebo chování vašeho výrobku. 4. Neslučitelnost vybavení.

Sledovatelnost a značení

a. Výrobní číslo - b. Rok výroby - c. Měsíc výroby - d. Sériové číslo - e. Individuální kontrola - f. Pečlivě čtěte pokyny k používání - g. Identifikace typu - h. Splňuje požadavky nařízení o OOP. Zkušebna provádějící certifikační zkoušky EU - i. Číslo oznámeného subjektu provádějícího kontrolu výroby tohoto OOP - j. Sledovatelnost: označení - k. Datum výroby (měsíc/rok) - l. Adresa výrobce

SI

V teh navodilih je razloženo, kako pravilno uporabljati svojo opremo. Opisane so samo nekatere tehnike in načini uporabe.
Opozorilni simbol vas opozarjajo o nekaterih možnih nevarnostih, ki so povezane z uporabo vaše opreme, vendar je nemogoče opisati vse. Za posodobitve in dodatne informacije preverjajte Petzl.com.
Odgovorni ste za upoštevanje vsakega opozorila in pravilno uporabo vaše opreme. Kakršna koli napačna uporaba te opreme pomeni dodatne nevarnosti. Če imate kakršen koli dvom ali težave z razumevanjem teh navodil, se obrnite na Petzl.

1. Področja uporabe

Osebna varovalna oprema (OVO), ki se uporablja za zaščito pred padci z višine.
NEST: nosila (200 x 50 x 5 cm) za reševanje v težko dostopnih lokacijah. Namenjena za težo največ 150 kg in višino med 1,50 in 1,90 m.
STEF: pripomoček za usmerjanje za NEST nosila. Za uporabo samo z NEST nosili.
STEF za NEST nosila pred 2020: pripomoček za usmerjanje za NEST nosila pred 2020. Za uporabo samo z NEST nosili, izdelanimi pred 2020.
Teh izdelkov ne smete obremeniti preko dovoljene sile ali jih uporabljati za kakršen koli drug namen kot so predvideni.

Odgovornost

OPOZORILO

Aktivnosti, pri katerih uporabljate ta izdelek, so same po sebi nevarne. Sami ste odgovorni za svoja dejanja, odločitve in varnost.

Pred uporabo tega izdelka morate:
- prebrati in razumeti navodila za uporabo v celoti;
- ustrezno se usposobiti za njegovo uporabo;
- spoznati se z možnostmi in omejitvami izdelka;
- razumeti in sprejeti z uporabo izdelka povezano tveganje.

Neupoštevanje katerega koli od teh opozoril lahko povzroči resno poškodbo ali smrt.

OPOZORILO: pred uporabo je nujno usposabljanje. Usposabljanje mora ustrezati uporabam, ki so opisane v poglavju Področja uporabe.
Izdelek lahko uporabljajo le pristojne in odgovorne osebe ali tisti, ki so pod neposredno in vizualno kontrolo pristojne in odgovorne osebe.
Odgovorni ste za svoja dejanja, odločitve in varnost in prevzemate njihove posledice. Če niste pripravljeni ali se ne čutite sposobne prevzeti odgovornosti ali ne razumete katerega od teh navodil, ne uporabljajte tega izdelka.

2. Poimenovanje delov

NEST

(1) točka pritrditve pri glavi, (2) stranske točke za pritrditev, (3) STEF točke za pritrditev, (4) ročaji za prenašanje, (5) trakovi za telo, (6) FAST LT PLUS sponke za trakove za telo, (7) trakovi za noge, (8) FAST LT PLUS sponke za trakove za noge, (9) nastavljivi trakovi za oporo nog, (10) trakovi za pozicioniranje, (11) podpore za noge, (12) zavihki, (13) trakovi za zapiranje zavihka, (14) pokrivalo za glavo, (15) trakovi za nastavitev pokrivala za glavo, (16) pokrivalo za noge, (17) dodatne pritrdilne točke, (18) rokavi za vzdolžno lego, (19) rokavi za prečno lego, (20) penasta podloga

STEF

(21) enojen trak za pritrditev pri glavi, (22) SWIVEL, (23) Am'D, (24) dvojna trakova za pritrditev pri nogah, (25) Sm'D, (26) obroček, (27) CAPTIV, (28) STRING.

Glavni materiali

Trakovi: poliester.
Sponke: jeklo, aluminijeva zlitina.
Varnostno navezovalno mesto: aluminijeva zlitina.
Blago: termoplastičen poliuretan (TPU).

3. Preverjanje, točke preverjanja

Vaša varnost je odvisna od neoporečnosti vaše opreme.
Petzl priporoča podroben pregled, ki ga opravi pristojna oseba najmanj enkrat na vsakih 12 mesecev (odvisno od veljavnih predpisov v vaši državi in vaših pogojev uporabe).
OPOZORILO: intenzivnejša uporaba je lahko razlog, da morate bolj pogosto pregledati svojo OVO.
Sledite postopkom, ki so opisani na Petzl.com. Rezultate preverjanja vpišite v vaš obrazec pregleda OVO: tip, model, kontaktne informacije proizvajalca, serijsko ali individualno število, datume izdelave, nakupa, prve uporabe, naslednjega periodičnega pregleda, težave, opombe, ime pregledovalca in podpis.

Pred vsako uporabo

Preverite stanje trakov in pritrdilnih točk na pasu.
Preverite, da sponke FAST LT PLUS pravilno delujejo.
Preverite prisotnost in stanja nastavkov STRING in CAPTIV in da so ustrezno povezani z vsemi členi/trakovi.
Bodite pozorni na zareze, obrabo in poškodbe izdelka, ki bi nastali zaradi uporabe, vročine, kemikalij... Še posebej morate biti pozorni na prerezane ali razrahljane šive. Podrobnosti o postopkih pregleda za vsak izdelek OVO lahko najdete na spletnem naslovu Petzl.com.
V primeru kakršnih koli dvomov kontaktirajte Petzl.

Med uporabo

Pomembno je, da redno preverjate stanje izdelka in njegovo povezavo z drugo opremo v sistemu. Zagotovite, da so različni kosi opreme med seboj pravilno nameščeni.

4. Skladnost

Preverite skladnost tega izdelka z ostalimi elementi sistema, ki jih uporabljate (skladnost = dobro vzajemno delovanje).
STEF (S059AA00) je skladen z NEST od leta 2020 (S061AA00), ni pa skladen z NEST pred 2020 (S61).

5. Namestitev STEF trakov na nosila

STEF enojni trak je pritrjen na NEST navezovalno mesto pri glavi in dvojni trakovi so pritrjeni na STEF pritrdilne točke na nosilih NEST. Vponka Sm'D mora biti obrnjena navzgor. Trakovi ne smejo biti zaviti.
Vleko nosil izvajajte samo s pripomočkom SWIVEL, ali na točko za pritrditev pri glavi.
Opozorilo: glede na uporabljene izdelke (pred letom 2020 ali po letu 2020) se prepričajte, da uporabite ustrezne pritrdilne točke - obrnite se na skice.

6. Namestitev ponesrečenca

1. Nosila položite na stabilno podlago.
Odprite zavihka in ju zložite ob straneh. Odpnite trakove pasu. Zrahljajte trakova za podporo nog.
Ponesrečenca položite na nosila. Rame ponesrečenca morajo biti nameščene na vrhu penaste obloge, ne glede na njegovo višino. Ponesrečenec mora nositi čelado in zaščito za oči.
2. Zaklenite FAST LT PLUS sponke na trakove za trup in noge, pri tem upoštevajte barvne oznake. Opozorilo: upoštevajte ustrezno obliko trakov na poškodovancu, kot je navedeno na risbah.
3. Zategnite trakove za pozicioniranje.
Prilagodite dolžino trakov za podporo nog in zaprite sponke za podporo nog.
Prepričajte se, da so vsi trakovi dovolj zategnjeni, da varno držijo poškodovanca brez bolečin na mestih zategovanja.
4. Namestite pokrivali za glavo in noge in zategnite sponke za pritrditev pokrival za glavo in noge. Namestite zavihka ali ju zložite ob straneh - odvisno od temperature, prisotnosti vode... Zategnite trakove zavihkov. Roke poškodovanca so lahko znotraj ali zunaj nosil.
Kateri od varnostnih elementov sme ali ne sme biti pritrjen na mestu, je odvisno od poškodb ponesrečenca, ki jih ugotovi zdravnik in zahtevnosti evakuacije.

7. Pritrditvene točke

Sila pretrga pritrditvene točke: 15 kN.
Za povezavo nosil s sidriščem uporabite le te točke.
Ko uporabljate stranske pritrdilne točke, ne pozabite vedno uporabiti obeh točk.

8. Točke za prenašanje nosil

Točke za prenašanje nosil so sestavljene iz osmih ročajev za nošenje in osmih dodatnih pritrditvenih točk.
Sila pretrga ročka: 4 kN.
Sila pretrga dodatne pritrditvene točke: 1 kN.
Opozorilo: teh točk ne smete uporabiti za pritrditev nosil na sidrišče ali za sidranje osebe.

9. Konfiguracija za reševanje

Vsaka od konfiguracij za reševanje se nanaša na naslednji dve varianti:
- od leta 2020: NEST samostojno ali v kombinaciji s trakovi STEF;
- pred letom 2020: NEST pred letom 2020 samostojno ali v kombinaciji s trakovi STEF za NEST pred letom 2020.
Ne pozabite slediti diagramu za namestitev trakov STEF na nosila za vsako od zgornjih konfiguracij.
Zaradi jasnosti risbe ne prikazujejo vseh uporabljenih tehnik pri reševanju z nosili. Usposobite se v teh tehnikah pred uporabo nosil.
Opozorilo: ne dvigujte nosil za ročaje.

A. Navpičen položaj

Evakuacijo izvedete z uporabo točke za pritrditev pri glavi. Prilagojen za ozke prostore. Omejuje tveganje padanja kamenja za poškodovanca. Neudoben za poškodovanca.

B. Skoraj navpičen položaj

Priporočamo uporabo STEF-a. Dober kompromis med udobjem/potrebnim prostorom.

C. Vodoraven položaj

Priporočamo uporabo STEF-a. Udobno za poškodovanca, vendar je potrebnega več prostora, poškodovanec je bolj izpostavljen padajočemu kamenju. Lahko ga odradi zdravnik.

D. Prečnica

10. Evakuacija s trakovi STEF

Vsaka od tehnik evakuacije s STEF velja za naslednji dve varianti:
- od 2020: NEST in STEF;
- pred 2020: NEST pred 2020 in STEF za NEST pred 2020.
Ne pozabite slediti diagramu za namestitev trakov STEF na nosila za vsako od zgornjih konfiguracij.

a. Nosila v vodoravnem položaju

Za utrditev tega položaja vpnite Sm'D v SWIVEL.

b. Prestavitev iz vodoravnega v pokončni položaj

Reševalec, ki je navezan na neodvisni vrvi, je obrnjen proti nosilom. Odpne vponko Sm'D. Svoji roki položi na dva trakova (pri nogah) in nagne nosila, po možnosti tako, da z nogami porine nanje. Opozorilo: ne prijemajte zgornjega dela pri glavi - morda ne boste mogli nadzorovati stopnje nagiba in obstaja nevarnost, da si priščipnete roke.

c. Prehod iz nagnjenega v vodoravni položaj

Reševalec pritrdi svoj kratki podaljšek na obroč na trakovih STEF, ki bo služil kot fiksna točka za pomoč pri vodenju manevra. Reševalec poskrbi, da je trak napet.
- Upravljalec in protiutež spuščata nosila. Ta se nato naravno nagneja.
- Reševalec vpne Sm'D v SWIVEL, da zavaruje vodoravni položaj. Upravljalec in protiutež dvigneta nosila. Reševalec odstrani trak iz obroča.

11. Transportiranje nosil

Nosila lahko shranjujete in prenašate v vreči (S062AA00). Za prevoz nosil v vozilu lahko odstranite vzdolžne in prečne letvice in nosila zložite.

12. Dodatne informacije

Ta izdelek ustreza zahtevam Uredbe (EU) 2016/425 o osebni varovalni opremi. EU izjava o skladnosti je na voljo na Petzl.com.
- Nosil se ne sme uporabljati kot pripomoček za podporo telesa v sistemu za ustavljanje padca.
- Zagotovite, da bo sidrišče pravilno nameščeno, da zmanjšate tveganje in višino padca.
- OPOZORILO - NEVARNO: poskrbite, da se vaš izdelek ne bi drgnil ob hrapave površine ali ostre robove.
- Uporabniki morajo biti zdravstveno sposobni za dejavnosti na višini.
OPOZORILO: nadejavno visenje v pasu lahko povzroči resne poškodbe ali smrt.
- Upoštevati morate navodila za uporabo vsakega posameznega kosa opreme, ki ga uporabljate s tem izdelkom.
- Uporabnik mora dobiti izdelek opremljen z navodili za uporabo v jeziku države, kjer se ta oprema uporablja.
- Zagotovite, da so oznake na izdelku čitljive.
- Navodila za uporabo shranite v trajno mapo, da jih boste lahko po odstranitvi z izdelka ponovno pogledali.

Kdaj umakniti izdelek iz uporabe:

POZOR: izjemen dogodek je lahko razlog, da morate izdelek umakniti iz uporabe po samo enkratni uporabi, odvisno od tipa in intenzivnosti uporabe in okolja uporabe (groba okolja, morsko okolje, ostri robovi, ekstremne temperature, kemikalije...).
Izdelek morate umakniti iz uporabe ko:
- je presegel svojo življenjsko dobo;
- je utrpel večji padec ali preobremenitev;
- ni prestal preverjanja oz. imate kakršen koli dvom v njegovo zanesljivost;
- ne poznate njegove celotne zgodovine uporabe (npr. nečitljiva oznaka izdelka);
- ko je izdelek zastarel zaradi sprememb v zakonodaji, standardih, tehniki oz. neskladen z drugo opremo...
Da bi preprečili nadaljnjo uporabo, ta izdelek uničite.

Ikone:
A. Življenjska doba: 10 let - B. Oznake - C. Sprejemljive temperature - D. Varnostna opozorila za uporabo - E. Čiščenje/razkuževanje - F. Sušenje - G. Shranjevanje/transport - H. Priredbe/popravila (Izven Petzlovih delavnic so prepovedana. Izjema so rezervni deli.) - I. Vprašanja/kontakt

3-letna garancija

Za katere koli napake v materialu ali izdelavi. Izjeme: normalna obraba in izraba, oksidacija, predelave ali priredbe, neprimerno skladiščenje, slabo vzdrževanje, poškodbe nastale zaradi nepazljivosti ali pri uporabi, za katero izdelek ni namenjen oz. ni primeren.

Opozorilni simboli

1. Situacija, ki predstavlja neposredno nevarnost za resne poškodbe ali smrt.
2. Izpostavljenost možnim tveganjem za nastanek nesreče ali poškodbe.
3. Pomembne informacije o delovanju ali zmogljivostih vašega izdelka. 4. Nezdružljivost opreme.

Sledljivost in oznake

a. Serijska številka - b. Leto izdelave - c. Mesec izdelave - d. Številka serije - e. Individualna označba - f. Natančno preberite navodila za uporabo - g. Oznaka modela - h. Ustreza zahtevam uredbe o OVO. Priglašeni organ, ki opravlja pregled tipa EU - i. Številka priglašenega organa, ki izvaja nadzor nad proizvodnjo te OVO - j. Sledljivost: matrica s podatki - k. Datum proizvodnje (mesec/leto) - l. Naslov proizvajalca

HU

Jelen használati utasításban arról olvashat, hogyan használja felszerelését. Nem mutatunk be minden használati módot és technikát.
Az eszköz használatával kapcsolatos egyes veszélyekről az ábrák tájékoztatnak, de lehetetlen lenne valamennyi helytelen használati módot ismertetni. A termékek legújabb használati módozatairól és az ezzel kapcsolatos aktuális kiegészítő információkról tájékozódjon a Petzl.com internetes honlapon.
Az új információkat tartalmazó értesítések elolvasásáért, betartásáért és a felszerelés helyes használatáért mindenki maga felelős. Az eszköz helytelen használata további veszélyek forrása lehet. Ha jelen információk megértésével kapcsolatban kétsége vagy nehézsége támad, forduljon a Petzl-hez bizalommal.

1. Felhasználási terület

Egyéni védőeszköz (EVE) a felhasználó magasból való lesése elleni védelmére.
NEST: hordágy (200 x 50 x 5 cm) nehezen megközelíthető helyekről történő mentéshez. Legfeljebb 150 kg testsúlyú és 1,50 m - 1,90 m testmagasságú személyek számára.
STEF: a NEST hordágy kiegyensúlyozására. Kizárólag a NEST hordággyal való használatra.
STEF 2020 előtti NEST-hez: kiegyensúlyozó eszköz a 2020 előtti NEST hordágyhoz. Kizárólag a 2020 előtti NEST hordággyal való használatra.
Ezen termékeket tilos a megadott szakítószilárdságánál nagyobb terhelésnek kitenni vagy más, a megadott felhasználási területeken kívüli célra használni.

Felelősség

FIGYELEM

A termék használata közben végzett tevékenységek természetükből adódóan veszélyesek.
Mindenki maga felelős a saját tevékenységéért, döntéseiért és biztonságáért.

A termék használata előtt okvetlenül szükséges, hogy a felhasználó:
- Elolvassa és megértse a termékhez mellékelt valamennyi használati utasítást.
- Arra jogosult személytől megfelelő oktatást kapjon.
- Alaposan megismerje a terméket, annak előnyeit és korlátait.
- Tudatában legyen a termék használatával kapcsolatos kockázatoknak, és elfogadja azokat.

A fenti figyelmeztetések bármelyikének be nem tartása súlyos balesetet vagy halált okozhat.

FIGYELEM, használat előtt megfelelő képzés szükséges. A képzés foljon meg a termék felhasználási területének.
A terméket csakis képzett és hozzáértő személyek használhatják, vagy a felhasználók legyenek folyamatosan képzett és hozzáértő személyek felügyelete alatt.
Mindenki maga felelős a saját tevékenységéért, döntéseiért és biztonságáért, és maga viseli a lehetséges következményeket. Ha Ön nincs abban a helyzetben, hogy ezt a felelősséget vállalja vagy ha nem értette meg tökéletesen jelen használati utasítást, kérjük, ne használja a terméket.

2. Részek megnevezése

NEST

(1) Fejrész csatlakoztatási pontja, (2) Oldalsó csatlakoztatási pontok, (3) STEF csatlakoztatási pontjai, (4) Fogantyúk a szállításhoz, (5) Mellhevederzet hevederei, (6) Mellhevederzet FAST LT PLUS csatjai, (7) Combrészek hevederei, (8) Combrészek FAST LT PLUS csatjai, (9) Lábtartó állítóhevederei, (10) Rögzítőhevederek, (11) Lábtartó, (12) Ráhajtható oldalrészek, (13) Ráhajtható oldalrészek rögzítőhevederei, (14) Kapucni, (15) Kapucni állítóhevederei, (16) Lábtakaró, (17) Kiegészítők csatlakozási pontjai, (18) Hosszanti merevítők bújtatói, (19) Keresztmerevítők bújtatói, (20) Pámázott matrac.

STEF

(21) Egyszerű heveder a fej feléli oldalra, (22) SWIVEL, (23) Sm'D, (24) Dupla hevederek a lábak feléli oldalra, (25) Sm'D, (26) Hevedergyűrű, (27) CAPTIV, (28) STRING.

Alapanyagok

Hevederek: poliészter.
Csatok: acél, alumíniumötvözet.
Biztonsági bekötési pont: alumíniumötvözet.
Ponyva: termoplasztikus poliuretán (TPU).

3. Ellenőrzés, megvizsgálandó részek

Felszerelésének ép állapota az Ön biztonságának záloga.
A Petzl javasolja a felszerelések alapos felülvizsgálatát kompetens személy által, legalább 12 havonta (a használat országában hatályos jogszabályok és a használat körülményeinek függvényében).
Figyelem, a használat intenzitásától függően szükség lehet az egyéni védőfelszerelés gyakoribb felülvizsgálatára.
Tartsa be a Petzl.com honlapon ismertetett felülvizsgálati utasításokat. A felülvizsgálat eredményét az EVE nyilvántartólapján kell rögzíteni: típus, modell, gyártó elérhetőségi, egyedi azonosító vagy szériaszám, gyártás, vásárlás és első használatbavétel dátuma, következő esedékes felülvizsgálat időpontja, hibák, megjegyzések, az ellenőr neve és aláírása.

Minden egyes használatbavétel előtt

Ellenőrizze a testhevederzet és a bekötési pontok állapotát.
Vizsgálja meg a FAST LT PLUS csatok működőképességét.
Ellenőrizze a STRING és CAPTIV meglétét és állapotát, valamint az összekötőelemekhez / hevederekhez való helyes csatlakoztatását.
Ügyeljen a vágásokra, az elhasználódott részekre valamint a használat, magas hőmérséklet vagy kémiai anyagok által okozott elváltozásokra stb. Ügyeljen a szakadt vagy laza szálakra.
Az egyéni védőeszközök felülvizsgálatára vonatkozó további információkat lásd a Petzl.com honlapon.
Ha bármilyen kétsége merülne fel az eszköz használhatóságával kapcsolatban, kérjük, forduljon a Petzl-hez.

A használat során

Az eszköz állapotát és csatlakoztatását a rendszer többi elemhez rendszeresen ellenőrizni kell. Győződjön meg arról, hogy a felhasznált eszközök egymáshoz képest jól helyezkednek el.

4. Kompatibilitás

Vizsgálja meg, hogy az eszköz kompatibilis-e a használt rendszer többi elemével (kompatibilitás = az eszközök jó együttműködése).
A STEF (S069AA00) kompatibilis a 2020 utáni NEST-tel (S061AA00), de nem kompatibilis a NEST előző, 2020 előtti modelljével (S61).

5. A STEF rögzítése a beülőhöz

A STEF egyszerű hevedere a NEST fejrésze feléli csatlakoztatási ponthoz, a STEF dupla hevederei pedig a NEST bekötési pontjaihoz csatlakoznak. Az Sm'D karabinert felülre kell akasztani. A hevederek ne legyenek megcsavarodva.
A hordágy emelése kizárólag a SWIVEL-nél vagy a hordágy fej feléli bekötési pontjánál fogva történhet.
Figyelem: a használt termékről (2020 előtti vagy 2020 utáni modell) függően ügyeljen az ábráknak megfelelő bekötési pontok használatára.

6. A sérült behelyezése a hordágyba

1. Helyezze a hordágyat stabil helyre.
Nyissa szét az oldalrészeket és terítse le őket a hordágy mellé. Húzza ki a hevedereket a testhevederzet csatjaiból. Lazítsa meg a lábtartó hevedereit.
Fektesse a sérültet a hordágyra. A pámázott matrac felső szélét igazítsa a sérült vállmagasságába. A sérül viseljen sisakot és arcvédőt vagy védőszemüveget.
2. Zárja a mellheveder és a combrészek FAST LT PLUS csatjait a sznikódnak megfelelően. Figyelem: a sérültön a hevederekat az ábráknak megfelelő módon vezesse.
3. Zárja a rögzítőhevederekat.
Állítsa be a lábtartó magasságát és csatolja be az állítóhevederek csatjait.
Ellenőrizze, hogy a sérültet tartó valamennyi heveder jól van beállítva (nem túl szoros és nem túl laza) és a csatok megfelelően zárnak.
4. Hajtsa fel a lábtakaró lapját és csatolja oda a rögzítőcsattal. Zárja az oldalrészeket a hőmérséklettől és a nedvességtől függő mértékben. Zárja az oldalrészek rögzítőlemezeit. A sérült karja a hordágyon kívülre vagy belülre is helyezhető.
Az orvos utasításának és a terepviszonyoknak és a szállítás egyéb körülményeinek figyelembe vételével egyéb biztonsági elemek is használhatók.

7. Csatlakoztatási pontok

A csatlakozónyílások szakítószilárdsága 15 kN.
A hordágyat kizárólag ezekkel a pontokkal szabad kikötési ponthoz rögzíteni.
Az oldalsó csatlakoztatási pontok használatánál mindig mindkét pontot együttesen kell használni.

8. A hordágy mozgatására szolgáló pontok

A hordágy mozgatására nyolc hordozófogantyú, valamint nyolc felszerelástartó fül szolgál.
A fogantyúk szakítószilárdsága 4 kN.
A felszerelástartó fülek szakítószilárdsága 1 kN.
Figyelem, ezek a pontok nem alkalmasak a hordágy kikötési ponthoz való rögzítésére, sem arra, hogy a mentő saját kantárját beléjük akassza.

9. Mentési konfigurációk

Valamennyi mentési konfigurációhoz a következő két összeállítás alkalmazható:
- 2020-tól: NEST magában vagy STEF-fel kiegészítve.
- 2020 előtt: 2020 előtti NEST magában vagy 2020 előtti NEST-hez készült STEF-fel.
A fenti konfigurációk mindegyikénél tartsa be a STEF csatlakoztatására vonatkozó ábrákat a hordágyon.
Az ábrák nem szemléltetik a hordággyal való mentés technikát. Ezeket a technikákat a hordágy használata előtt kell elsajátítani és begyakorolni.
Figyelem, tilos a hordágyat a fogantyúnál fogva húzórendszerre akasztani.

A. Függőleges helyzetű hordágy

A mentéshez a fejrész feléli csatlakoztatási pontot kell használni. Szűk aknákban alkalmazható módszer. Ebben a helyzetben kisebb a veszélye, hogy hulló kő találja el a sérültet. Ugyanakkor a sérült számára kevésbé kényelmes ez a testhelyzet.

B. Csaknem függőleges helyzetű hordágy

Ajánljuk a STEF használatát. Jó kompromisszum a helykihasználás és a kényelem tekintetében.

C. Vízszintes helyzetű hordágy

Ajánljuk a STEF használatát. Kényelmes a sérült számára, viszont nagy helyigényű szállítási mód, és a sérült jobban ki van téve a hulló köveknek. Az orvos előírhatja ezt a helyzetet.

D. Tiroli pálya

10. Mentés STEF-fel

Valamennyi STEF-fel történő mentési technika a következő két összeállításban alkalmazható:
- 2020-tól: NEST és STEF.
- 2020 előtt: 2020 előtti NEST és 2020 előtti NEST-hez készült STEF.
A fenti konfigurációk mindegyikénél tartsa be a STEF csatlakoztatására vonatkozó ábrákat a hordágyon.

a. Vízszintes helyzetű hordágy

Ezen pozíció biztosításához a Sm'D karabinert akassza a SWIVEL-be.

b. Átbillentés vízszintesből ferde helyzetbe

A mentő egy független kötélen, a hordággyal szemközt helyezkedik el. Kiakasztja az Sm'D karabinert, majd kezait a két (láb feléli) hevederre helyezi és kezeivel húzva valamint esetleg lábaival tolva a hordágyat a megfelelő pozícióba billenti. Vigyázat, a kezait soha ne helyezze a fej feléli hevederre, mert esetleg nem sikerül a billentést megállítani, és a keze is becsípődhet.

c. Átbillentés ferdéből vízszintes helyzetbe

A mentő a rövid kantárszárát a STEF hevedergyűrűjébe akasztja: ő lesz a fix pont, és ő kíséri a manővert. Ügyel arra, hogy a kantár mindig feszes legyen.
- A szabályozóként és ellensúlyként szolgáló személy leereszti a hordágyat. A hordágy magától a megfelelő pozícióba billen.
- A mentő beakasztja az Sm'D-t a SWIVEL-be, hogy lebiztosítsa a vízszintes pozíciót. A szabályozóként és ellensúlyként szolgáló személy felhúzza a hordágyat. A mentő kiakasztja kantárját a hevedergyűrűből.

11. A hordágy szállítása

A hordágy a tárolórekeszben (S062AA00) elhelyezhető. Járműben való szállításhoz a hosszanti és keresztmerevítők kihúzhatók és a hordágy összehajtható.

12. Kiegészítő információk

Ez a termék megfelel az (EK) 2016/425 számú egyéni védőeszközökre vonatkozó rendelet előírásainak. Az EK megfelelőségi nyilatkozat a Petzl.com honlapon letölthető.
- A hordágy nem használható a test megtámasztására zuhanás megtartását szolgáló rendszer részeként.
- A kikötési pont pozicionálásánál ügyeljen a lehetséges esésmagasság minimalizálására.
- VIGYÁZAT, VESZÉLY: mindig ügyeljen arra, hogy felszerelése ne érintkezzen dörzsölő felületekkel vagy éles tárgyakkal.
- A felhasználó egészségi állapota feleljen meg a magasban végzett tevékenységek követelményeinek. FIGYELEM, beülőhevederzetben való hosszan tartó lógás eszméletlen állapotban súlyos vagy halálos keringési rendellenességekhez vezethet.
- Használat során a rendszer valamennyi elemének használati utasítását be kell tartani.
- A termék felhasználójának a termék használati utasítását a forgalomba hozatal országának nyelvén kell rendelkezésre bocsátani.
- Győződjön meg a terméken található jelölések olvashatóságáról.
- Őrizze meg a jelen használati utasítást egy dossziéban, hogy a termékről való levételt követően is tájékozódhasson belőle.

Leselejtezés:

FIGYELEM: adott esetben bizonyos körülményektől (a használat módjától és intenzitásától, a használat környezeti feltételeitől: maró vagy vegyi anyagok, tengervíz jelenlététől, éleken való feltekvéstől, extrém hőmérsékleti viszonyoktól stb.) függően a termék élettartama akár egyetlen használatra korlátozódhat.
A terméket le kell selejtezni, ha:
- A termék túllépte megengedett élettartamát.
- Nagy esés vagy erőhatás érte.
- A termék felülvizsgálatának eredménye nem kielégítő. Ha a használat biztonságosságát illetően bármilyen kétely merül fel.
- Nem ismeri pontosan a termék előzetes használatának körülményeit (pl. a termék egyik jelölése olvashatatlan).
- Használata elavult (jogszabályok, szabványok, technikák változása vagy az újabb felszerelésekkel való kompatibilitás hiánya stb. miatt).
A leselejtezett terméket semmisítse meg, hogy azt a későbbiekben se lehessen használni.

Jelmagyarázat:
A. Élettartam: 10 év - B. Jelölés - C. Használat hőmérséklete - D. Óvintézkedések - E. Tisztítás/fertőtlenítés - F. Szárítás - G. Tárolás/szállítás - H. Módosítások/javítások (Petzl pótalkatrészek kivételével csak a gyártó szakszervizében engedélyezett) - I. Kérdések/kapcsolat

3 év garancia

Minden gyártási vagy anyaghibára. A garancia nem vonatkozik a következőkre: normális elhasználódás, módosítások vagy házilagos javítások, helytelen tárolás, hanyagság, nem rendeltetésszerű használat.

Veszélyt jelző piktogramok

1. Súlyos vagy halálos sérülés kockázatával járó, veszélyes szituáció. 2. Váratlan esemény vagy sérülés valós veszélye. 3. Fontos információ a termék működéséről vagy használatáról. 4. Nem kompatibilis felszerelés.

Nyomon követhetőség és jelölés

a. Egyedi azonosítószám - b. Gyártás éve - c. Gyártás hónapja - d. Tételszám - e. Egyedi azonosítókód - f. Olvassa el figyelmesen ezt a tájékoztatót - g. Modell azonosítója - h. Megfelel az egyéni védőeszközökre vonatkozó jogszabályoknak. EK típustanúsítványt kiállító notifikált szervezet - i. Jelen egyéni védőeszköz gyártását ellenőrző notifikált szervezet száma - j. Nyomon követhetőség: sorszám - k. Gyártás dátuma (hónap/év) - l. A gyártó címe

RU

Эта инструкция показывает, как правильно использовать ваше снаряжение. Данная инструкция по эксплуатации представляет только некоторые правильные способы и техники использования вашего снаряжения. Предупредительные знаки информируют вас только о некоторых потенциальных рисках, связанных с использованием вашего снаряжения. Инструкция не описывает все возможные риски. Регулярно проверяйте сайт Petzl.com, там вы найдете самую актуальную версию данного документа и дополнительную информацию.
Лично вы несете ответственность за соблюдение всех мер предосторожности и за правильное использование своего снаряжения. Неправильное использование данного снаряжения может привести к возникновению дополнительных рисков. В случае возникновения каких-либо сомнений или трудностей обращайтесь в компанию Petzl.

1. Область применения

Средства индивидуальной защиты от падения с высоты и средства спасения с высоты (ИСУ).
NEST: спасательные носилки (200x50x5 см) для транспортировки пострадавшего в сложных условиях. Разработаны для транспортировки пострадавшего с максимальной массой 150 кг и ростом от 1,50 м до 1,90 м.
STEF: отклоняющее устройство для носилок NEST. Для использования исключительно с носилками NEST.
STEF для носилок NEST, выпущенных до 2020 года: отклоняющее устройство для носилок NEST, выпущенных до 2020 года. Для использования исключительно с носилками NEST, выпущенными до 2020 года.
Данные изделия не должны подвергаться нагрузке, превышающей их номинальные значения прочности, и должны использоваться строго по назначению.

Ответственность

ВНИМАНИЕ

Деятельность, связанная с использованием данного снаряжения, опасна по своей природе.
Лично вы несете ответственность за свои действия, решения и безопасность.

Перед использованием данного снаряжения вы должны:
- Прочитать и понять все инструкции по эксплуатации.
- Пройти специальную подготовку по применению данного снаряжения.
- Ознакомиться с возможностями вашего снаряжения и ограничениями по его применению.
- Осознать и принять возможные риски, связанные с использованием этого снаряжения.

Игнорирование любого из этих предупреждений может привести к серьезным травмам и даже к смерти.

ВНИМАНИЕ: перед началом работы необходимо пройти обучение. Данное обучение должно соответствовать видам деятельности, заданным областью применения изделия.
Это изделие может использоваться только лицами, прошедшими специальную подготовку, или под непосредственным контролем компетентного лица.
Лично вы несете ответственность за свои действия, решения и безопасность, и только вы отвечаете за последствия этих действий. Если вы неспособны взять на себя ответственность за использование данного снаряжения или если вы не поняли инструкции по эксплуатации, не используйте данное снаряжение.

2. Составные части

NEST

(1) Точка крепления со стороны головы, (2) Боковые точки крепления, (3) Точки крепления для STEF, (4) Ручки для переноски, (5) Стропы грудной обвязки, (6) Пряжки FAST LT PLUS грудной обвязки, (7) Ножные ремни, (8) Пряжки FAST LT PLUS ножных ремней, (9) Регулировочные ремни поддержки ног, (10) Удерживающие ремни, (11) Поддержка для ног, (12) Клапан, (13) Ремни закрывания клапана, (14) Капюшон, (15) Ремни регулировки капюшона, (16) Накидка для ног, (17) Точки крепления аксессуаров, (18) Продольные ребра жесткости, (19) Поперечные ребра жесткости, (20) Подкладка из пеноматериала.

STEF

(21) Одинарная стропа со стороны головы, (22) SWIVEL, (23) Am'D, (24) Двойные стропы со стороны ног, (25) Sm'D, (26) Кольцо, (27) CAPTIV, (28) STRING.

Основные материалы

Стропы: полиэстер.
Пряжки: сталь, алюминиевый сплав.
Точка крепления для обеспечения безопасности: алюминиевый сплав.
Ткань с покрытием: термопластичный полиуретан (TPU).

3. Детальная проверка

Ваша безопасность напрямую связана с состоянием вашего снаряжения. Petzl рекомендует проводить детальную проверку снаряжения компетентным лицом как минимум каждые 12 месяцев (в зависимости от местного законодательства в вашей стране, а также от условий использования снаряжения).
Внимание: при высокой интенсивности использования может потребоваться чаще проводить детальную проверку вашего СИЗ.
При проведении детальной проверки следуйте рекомендациям на сайте Petzl.com. Результаты детальной проверки заносятся в инспекционную форму вашего СИЗ, в которой должна содержаться следующая информация: тип снаряжения, модель, контактная информация производителя, серийный или индивидуальный номер, дата изготовления, дата покупки, дата первого использования, дата следующей детальной проверки, дефекты, примечания, имя и подпись инспектора.

Перед каждым использованием

Проверьте состояние строп привязи и точек крепления.
Убедитесь в правильности работы пряжек FAST LT PLUS.
Проверьте наличие и состояние STRING и CAPTIV, а также убедитесь в правильности их присоединения к карабинам и/или стропам.
Убедитесь в отсутствии порезов, следов износа, воздействия высоких температур или химикатов, повреждений в результате использования и т.д.
Убедитесь в отсутствии порезанных или поврежденных нитей.
Детали процедуры проверки каждого отдельного СИЗ можно узнать на сайте Petzl.com.
В случае возникновения любых сомнений свяжитесь с Petzl.

Во время использования

Важно регулярно проверять состояние снаряжения и его присоединение к другим элементам системы. Убедитесь, что все элементы снаряжения правильно расположены друг относительно друга.

4. Совместимость

Проверьте совместимость этого снаряжения с другими элементами системы в контексте вашей задачи (совместимость означает хорошее, эффективное взаимодействие).
STEF (S059AA00) совместимо с носилками NEST моделей, начиная с 2020 года выпуска (S061AA00), но несовместимо с моделями NEST, выпущенными до 2020 года (S61).

5. Установка STEF на носилки

Одинарная стропа STEF присоединяется к точке крепления со стороны головы носилок NEST, а двойные стропы – к точкам крепления для STEF на носилках NEST. Карабин Sm'D должен быть расположен вертикально – по направлению вверх. Не допускайте перекручивания строп.
Перемещение носилок осуществляется только за вертлюг SWIVEL или за точку крепления носилок со стороны головы.
Внимание: чтобы правильно использовать точки крепления, ознакомьтесь с рисунками. Использование точек крепления различается в зависимости от используемой модели носилок (до 2020 года или после 2020-го).

6. Размещение пострадавшего

1. Установите носилки на устойчивое место.
Отогните и сверните края клапана по бокам. Вытащите стропы из пряжек полной страховочной системы. Ослабьте ремни поддержки ног.
Положите пострадавшего на носилки. Верхняя часть вставки из пеноматериала указывает на то место, где должны находиться плечи пострадавшего – независимо от его роста. Пострадавший должен быть в каске и защитных очках.
2. Заблокируйте пряжки FAST LT PLUS грудной обвязки и ножных ремней в соответствии с цветовой маркировкой. Внимание: правильно расположите стропы на пострадавшем – так, как показано на рисунках.
3. Затяните удерживающие ремни.
Отрегулируйте длину ремней поддержки ног и затяните пряжки.
Для обеспечения хорошего удержания пострадавшего следите, чтобы все ремни были достаточно затянуты и при этом не оказывали болезненного давления.
4. Наклоните капюшон и накидку для ног и закройте пряжки накидки для ног. В зависимости от температуры окружающей среды и от наличия или отсутствия влаги, закройте клапан или отогните его боковые края. Хорошо затяните ремни клапана. Руки пострадавшего могут быть убраны под клапан или оставаться снаружи.
В зависимости от характера травм, установленных врачом, и трудностей, которые нужно будет преодолеть при транспортировке, могут использоваться или не использоваться различные элементы системы фиксации пострадавшего.

7. Точки крепления

Прочность точек крепления на разрыв: 15 кН.
Только через эти точки крепления можно присоединять носилки к точкам анкерного крепления.
При использовании боковых точек крепления всегда используйте обе точки.

8. Точки для направления носилок

Точки для направления носилок состоят из восьми ручек для переноски и восьми точек крепления аксессуаров.
Прочность на разрыв ручек для переноски: 4 кН.
Прочность на разрыв точек крепления аксессуаров: 1 кН.
Внимание: через эти точки нельзя присоединять носилки к точкам анкерного крепления; спасателю нельзя к ним пристегиваться.

9. Способы эвакуации

Каждый из способов эвакуации применим к двум конфигурациям:
- Начиная с 2020 года: NEST используются отдельно или совместно со STEF.
- До 2020 года: NEST, выпущенные до 2020 года, используются отдельно или совместно со STEF для носилок NEST, выпущенных до 2020 года.
Следуйте указаниям на рисунках, относящихся к установке STEF на носилки, для каждой указанной выше конфигурации.
Рисунки показывают лишь часть возможных вариантов использования носилок для транспортировки пострадавшего при спасательных работах.
Перед использованием носилок необходимо пройти обучение.
Внимание: не используйте ручки, предназначенные для переноски носилок, при подъеме по вертикали.

A. Вертикальная транспортировка носилок

Транспортировка осуществляется с помощью точки крепления со стороны головы. Подходит для узких проходов. Сокращает риск падения камней на пострадавшего. Минимальный комфорт для пострадавшего.

B. Полувертикальная транспортировка носилок

Мы рекомендуем использовать STEF. Хорошее соотношение комфорта и габаритов.

C. Горизонтальная транспортировка носилок

Мы рекомендуем использовать STEF. Данное положение носилок наиболее удобно для пострадавшего, но требует много свободного пространства, а также увеличивает риск падения камней на пострадавшего. Данное положение транспортировки может быть предписано врачом.

D. Навесная переправа

10. Эвакуация пострадавшего с использованием STEF

Все техники эвакуации с использованием STEF применимы к двум конфигурациям:
- Начиная с 2020 года: NEST и STEF.
- До 2020 года: NEST, выпущенные до 2020 года, и STEF для носилок NEST, выпущенных до 2020 года.
Следуйте указаниям на рисунках, относящихся к установке STEF на носилки, для каждой указанной выше конфигурации.

a. Носилки в горизонтальном положении

Для фиксации этого положения вщелкните карабин Sm'D в вертлюг SWIVEL.

b. Изменение положения носилок с горизонтального на полувертикальное

Спасатель должен располагаться лицом к носилкам и быть присоединен к независимому страховочному канату. Спасатель отсоединяет карабин Sm'D. Взявшись руками за обе стропы (со стороны ног пострадавшего), он наклоняет носилки, при необходимости помогая себе ногами. Внимание, не размещайте руки рядом с головой: есть риск потери контроля над углом наклона носилок и защемления рук.

c. Изменения положения носилок с полувертикального на горизонтальное

Спасатель присоединяет к кольцу STEF свой короткий строп, служащий фиксированной точкой крепления и направляющий дальнейшее движение. Спасатель должен следить, чтобы его строп был натянут.
- Контролер с помощью человека, служащего противовесом, опускает носилки. Они естественным образом занимают горизонтальное положение.
- Спасатель вщелкивает Sm'D в SWIVEL для фиксации горизонтального положения. Контролер с помощью человека, служащего противовесом, поднимает носилки. Спасатель отсоединяет свой строп от кольца.

11. Транспортировка носилок

Носилки можно хранить в транспортировочном чехле (S062AA00). При перевозке носилок в машине можно снять продольные и поперечные ребра жесткости и сложить носилки.

12. Дополнительная информация

Данное снаряжение отвечает требованиям регламента (ЕС) 2016/425 СИЗ. Декларация о соответствии требованиям ЕС находится на сайте Petzl.com.
- Носилки не должны использоваться для удержания тела человека в системах защиты от падения.
- Следите за тем, чтобы точка анкерного крепления была правильно установлена, чтобы свести к минимуму риск падения и уменьшить его глубину.
- ВНИМАНИЕ, ОПАСНОСТЬ: следите, чтобы ваше снаряжение не терлось об абразивные поверхности и острые кромки.
- У пользователей не должно быть противопоказаний к работе на высоте.
ВНИМАНИЕ: зависание в привязи без движения может привести к серьезным травмам и даже к смерти.
- Инструкции по эксплуатации для любого снаряжения, связанного с использованием данного изделия, также должны быть приняты во внимание.
- Инструкция по эксплуатации должна поставляться вместе со снаряжением и на языке страны, в которой оно используется.
- Убедитесь, что маркировка изделия может быть прочитана.
- Храните инструкции по эксплуатации в специальной папке, чтобы иметь к ним доступ после того, как вы достанете их при распаковке снаряжения.

Отбраковка снаряжения:

ВНИМАНИЕ: особые обстоятельства могут вызвать уменьшение срока службы изделия, вплоть до однократного применения (способ и интенсивность использования; воздействие окружающей среды: агрессивной или морской среды; работа с химикатами; экстремальные температуры; контакт с острыми кромками и т.д.).
Отбраковывайте любое снаряжение, если:
- Оно превысило свой срок службы.
- Оно падало или подвергалось большой нагрузке.
- Оно не удовлетворяло требованиям при осмотре или проверке. У вас есть сомнения в его надежности.
- Вы не знаете полную историю его использования (например, из-за нечитаемой маркировки на изделии).
- Когда оно устарело и более не соответствует новым стандартам, законам, технике или несовместимо с другим снаряжением и т.д.
Чтобы избежать дальнейшего использования отбракованного снаряжения, его следует уничтожить.

Рисунки:
A. Срок службы: 10 лет - B. Маркировка - C. Допустимый температурный режим - D. Меры предосторожности - E. Чистка/дезинфекция - F. Сушка - G. Хранение/транспортировка - H. Модификация/ремонт (запрещены вне мастерских Petzl, за исключением заменяемых частей) - I. Вопросы/контакты

Гарантия 3 года

От любых дефектов материала и производственных дефектов. Гарантия не распространяется на следующие случаи: нормальный износ; окисление; изменение конструкции или переделка изделия; неправильное хранение и плохой уход; повреждения, вызванные небрежным отношением к изделию; а также использование изделия не по назначению.

Предупредительные знаки

1. Ситуация, представляющая неизбежный риск получения серьезных травм или ведущая к смерти. 2. Ситуация, представляющая риск возникновения несчастного случая или получения травм. 3. Важная информация о работе или о характеристиках вашего снаряжения. 4. Техническая несовместимость.

Прослеживаемость и маркировка продукции

a. Индивидуальный номер - b. Год изготовления - c. Месяц изготовления - d. Номер партии - e. Индивидуальный идентификатор - f. Внимательно читайте инструкцию по эксплуатации - g. Идентификация модели - h. Отвечает требованиям стандартов, относящихся к СИЗ. Зарегистрированная организация, которая провела проверку на соответствие стандартам ЕС - i. Номер организации, осуществляющей производственный контроль данного СИЗ - j. Прослеживаемость: матрица данных - k. Дата производства (месяц/год) - l. Адрес производителя

这份说明书将向您解释如何正确使用您的装备。这里只描述部分使用方法和技术。
警示标志将告知您使用该装备时的某些潜在危险，但不可能全部描述。请登录Petzl.com查阅更新和附加信息。
您有责任阅读每一条警示且正确使用您的装备。任何错误的使用都将造成额外危险。若有任何疑问或对理解该文件有困难，请联络Petzl。

1.应用范围

用于高空坠落保护的个人保护设备（PPE）。
NEST：用于难以接近环境的救援担架（200 × 50 × 5 cm）。设计用于体重不超过150 kg，身高在1.5 m至1.9 m之间的人。
STEF：用于NEST担架的角度调节器。只能用于NEST担架。
用于2020年前NEST担架的STEF：用于2020年前NEST担架的角度调节器。只能用于2020年前的NEST担架。
使用这些产品时，不可超出其负荷限制，也不可用于设计之外的用途。

责任

警告

凡涉及使用此装备的活动都具有一定危险性。
您应对个人的行动、决定和安全负责。
在使用此装备前，您必须：
- 阅读并理解全部使用指南；
- 针对该设备的使用，进行特定训练；
- 熟悉您的装备，了解其性能及使用限制；
- 理解并接受所涉及的风险。

一旦忽视上述任何一条警告，将有可能造成严重伤害甚至死亡。
警告：使用前必须经过培训。该培训应适用于所规定的应用范围。
该产品只能由有能力且负责任的人使用，或在有能力且负责任的人的直接目视监督下使用。
您应对个人的行动、决定和安全负责并承担后果。如果您无法承担相关责任或无法完全理解本使用说明，则请勿使用该装备。

2.部件名称

NEST
（1）头部连接点，（2）侧面连接点，（3）STEF连接点，
（4）搬运手柄，（5）胸部扁带，
（6）胸部FAST LT PLUS卡扣，（7）腿带，（8）腿带FAST LT PLUS卡扣，（9）脚部支撑调节带，（10）定位扁带，（11）脚部支撑，（12）盖布，（13）盖布固定扁带，（14）头盖，（15）头盖调节带，（16）脚盖，（17）附件挂点，（18）纵向支撑杆套，
（19）横向支撑杆套，（20）泡棉垫。

STEF
（21）头部单扁带，
（22）SWIVEL，（23）Am'D，（24）脚部双扁带，
（25）Sm'D，（26）连接环，（27）CAPTIV，
（28）STRING。

主要材料
织带：聚酯。
卡扣：钢、铝合金。
安全连接点：铝合金。
盖布：热塑性聚氨酯（TPU）。

3.检测、检查要点

您的安全和您装备的状态密切相关。
Petzl建议至少每12个月请有资质的人员进行一次全面检测（根据每个国家现行法规以及具体使用情况）。
警告：高频率的使用会需要您更加频繁地检查您的PPE。
请根据Petzl.com网站上描述的操作方式进行检查。在您的PPE检查表格中记录：类型、型号、生产商信息、序列号或独立编码，生产、购买、第一次使用和之后每次定期检查的日期，问题、评论、检查者姓名和签名。

每次使用前
检查安全带扁带和连接点的状况。
检查FAST LT PLUS卡扣是否操作正常。
检查STRING和CAPTIV是否到位及其状况，以及与锁扣/扁带是否正确连接。
检查是否存在因使用、暴露于高温和与化学品接触过而导致的割痕、磨损和损坏等状况。注意仔细检查是否存在断线或脱线的地方。
登录Petzl.com查看各类PPE详细检测步骤。
如有任何疑问，请联络Petzl。

每次使用时
经常检查产品状况及其与系统内其他设备的连接状况，是至关重要的。确保系统内所有设备均互相正确连接。

4.兼容性

在您使用时，验证该产品与系统其他组件的兼容性（兼容性 = 良好的功能互动）。
STEF（S059AA00）与2020年后的NEST（S061AA00）兼容，但与2020年前的旧版NEST（S61）不兼容。

5.担架上STEF的安装

STEF的单扁带与NEST的头部的连接点相连，而双扁带则与NEST上的STEF的连接点相连。Sm'D主锁应位于高的一端。扁带不能发生扭转。
提拉担架只能在SWIVEL上进行，或在担架头部的连接点上进行。
警告：根据具体产品（2020之前或之后），根据图示确保使用正确的连接点。

6.伤员的安置

1.将担架放在稳定的地面。
打开盖布，并将其放到两侧。打开安全带的卡扣。松开脚部支撑扁带。
将伤员放到担架上。泡棉垫的顶部应与伤员肩部吻合，无论伤员的身高是多少。伤员应戴头盔和护目镜。
2.锁住胸部和腿部扁带的FAST LT PLUS卡扣，对应其颜色指示。警告：遵从图示中伤员身上的扁带安装方式。
3.固定定位扁带。
调节脚部支撑扁带长度，并关闭卡扣。
在让伤员没有疼痛感的前提下，确保所有扁带都足够紧，以固定伤员。
4.合上头部和脚部的盖子，关闭头盖和脚盖的卡扣。根据温度和有水环境等，选择包裹盖布，或将其折叠到两侧。将盖布扁带拉紧。伤员手臂可在盖布内或外。
部分安全手段可根据医生判断的伤员具体受伤情况以及运输过程的难度而定。

7.连接点

连接孔断裂负荷：15 kN。
只有这些连接点能将担架与锚点连接。
使用侧面连接点时，请确保始终同时使用两个连接点。

8.担架操控点

担架操控点包括八个搬运手柄和八个附件挂点。
手柄断裂负荷：4 kN。
附件件挂点断裂负荷：1 kN。
警告：这些点不能用于将担架与一个锚点连接，也不能用于连接人员。

9.救援运输设置

每种救援运输方式都适用于以下两个设置：
-从2020年起：只使用NEST，或与STEF配合使用。
-2020年之前：只使用2020年前的NEST，或与和2020年前的NEST的STEF配合使用。
以上所有设置都请遵从担架上的STEF的安装图示。
为了更简练，图示无法展示所有用担架进行救援的技术。在使用担架前须学习这些技术。
警告：请勿用将担架吊在搬运手柄上。

A.垂直的担架
救援运输时使用头部的连接点。适应狭窄深井。能减少落石击中伤员的风险。但伤员的舒适度最低。

B.大倾角的担架
我们建议使用STEF。很好地平衡了舒适度和体积比。

C.水平的担架
我们建议使用STEF。对于伤员而言舒适度最佳，但增加了体积，并且让伤员有被落石砸中的危险。可能需要按照医生的要求。

D.横渡

10.使用STEF救援运输

每种使用STEF的救援运输方式都适用于以下两个设置：
-从2020年起：NEST与STEF配合使用。
-2020年之前：2020年前的NEST和2020年前的NEST的STEF配合使用。
以上所有设置都请遵从担架上的STEF的安装图示。

a.担架的水平位置
为了保持该位置，请在SWIVEL中扣入Sm'D。

b.从水平位置转换到倾斜位置
救援者在一根独立的绳索上，面对担架。他将Sm'D主锁取下。然后用双手拉动双扁带（脚部）以倾斜担架，也可以用脚向下压动担架。警告：勿将双手放到头部扁带：可能无法控制倾角，也有夹手的风险。

c.从倾斜位置转换到水平位置
救援者用短挽索安装到STEF的圆环上，作为固定点帮助操作。救援者应将挽索拉紧。
-上方控制担架下降。这样担架能自然水平。
-救援者将Sm'D扣入到SWIVEL中保持水平位置。上方提拉担架。救援者将挽索从圆环中取出。

11.担架的携带

担架可放入一个运输包中（S062AA00）。使用车辆运输时，您可以抽出纵向和横向的支撑杆，将担架折叠。

12.附加信息

该产品符合欧盟2016/425个人保护设备法规。请登录PetzL com查看符合欧盟标准声明。
- 担架不能作为止坠系统中的身体支撑设备。
- 确保锚点正确放置，从而降低坠落的风险并缩短坠落距离。
- 危险警告：保护好您的装备，避免与粗糙面或尖锐物直接摩擦。
- 用户的身体条件必须适合高空作业。警告：无意识地悬挂于安全带上，可能导致严重的生理伤害甚至死亡。
- 任何装备在与此装备一同使用时，必须严格遵守其使用说明。
- 使用说明必须以产品使用国家的语言提供给用户。
- 确保产品上的标识清晰可见。
- 请将从设备上取下的使用说明放到一个永久文件夹中，已备查阅。

淘汰您的装备：
警告：一次意外事故可能导致产品在首次使用后即被淘汰（这取决于使用方式及强度、使用环境：严酷的环境、海洋环境、尖锐边缘、极限温度、化学产品等）。
何时需要淘汰您的装备：
- 已超过产品的寿命；
- 经历过严重冲坠或负荷；
- 无法通过产品检测。您对其安全性产生怀疑；
- 您不清楚产品的全部使用历史（例如，产品标识无法辨识）；
- 因为法律、标准、技术或与其它装备不兼容等问题而不得不淘汰。

销毁这些产品以防将来误用。

图标：
A.寿命：10年 - B.标识 - C.使用温度范围 - D.使用注意 - E.清洁/消毒 - F.干燥 - G.存放/运输 - H.改装/修理（不能在Petzl以外的地方修理，除了更换零件）- I.问题/联络

3年质保
针对材料或生产上的缺陷。例外：正常的磨损、氧化、自行改装或改良、不正确存放、欠佳的保养、使用疏忽或用于非该产品设计之用途。

警告标志
1.表示有即刻产生严重伤害或死亡风险的情况。2.表示有潜在的意外或伤害风险。3.表示产品在功能或性能方面的重要信息。4.表示装备的不兼容性。

可追溯性及标识
a.独立编码 - b.生产年份 - c.生产月份 - d.批号 - e.独立身份识别号 - f.仔细阅读说明书 - g.型号识别 - h.符合PPE监管要求。进行EU型式测试的认证机构 - i.对此PPE进行生产控制的认证机构代码 - j.追踪：二维码 - k.生产日期（月份/年份）- l.生产商地址

KR

본 설명서는 장비를 정확하게 사용하는 방법을 설명한다. 오로지 특정 기술 및 사용법만 소개된다.
경고 기호는 사용자의 장비 사용과 관련된 몇 가지 잠재적인 위험에 대한 정보를 전달하나 모든 것을 설명하는 것은 불가능하다. 최신 정보 및 추가 정보는 Petzl.com을 확인한다.
각각의 경고 내용 확인 및 정확한 장비 사용은 사용자에게 책임이 있다. 장비의 오용은 추가적인 위험을 야기할 수 있다. 본 설명서를 이해하는데 어려운 점이나 의문점이 있으면 (주) 안나푸르나로 연락한다.

1. 적용 분야

높은 곳으로부터 추락 보호의 용도로 사용되는 개인 보호 장비 (PPE).
NEST: 접근이 어려운 상황에서 구조하기 위한 들것 (200 x 50 x 5 cm). 최대 150 kg의 무게와 1.50 m - 1.90 m 사이의 신장에 맞게 설계되었다.
STEF: NEST 들것용 방향 조절 장비. 오로지 NEST 들것과만 사용할 것.
2020년 이전 NEST 들것용 STEF: 2020년 이전 NEST 들것용 방향 조절 장비. 오로지 2020년 이전 NEST 들것과만 사용할 것.
이 제품의 자체 강도 이상의 하중을 절대 받아서는 안되며, 제작 용도 이외의 다른 목적으로 사용해서는 안된다.

책임

경고

이 장비의 사용과 관련된 활동에는 위험성이 내재되어 있다. 자신의 행동이나 판단 및 안전에 대한 책임은 사용자에게 있다.

이 장비를 사용하기 전에, 반드시 알아야 할 사항:
- 사용에 관한 모든 설명서를 읽고 이해하기.
- 장비의 적합한 사용을 위한 구체적인 훈련 받기.
- 장비의 사용법과 가용 범위를 숙지하기.
- 관련된 위험을 이해하고 숙지하기.

이러한 경고를 유념하지 않으면 심각한 부상이나 사망을 초래할 수 있다.

경고: 제품 사용 전 트레이닝은 필수 요소이다. 트레이닝은 사용 분야로 정의된 작업 수행에 적합해야만 한다.
본 장비는 반드시 전문가와 관련 담당자만 사용하거나 이들의 직접적인 통제하에 설치되어야 한다.
행동이나 판단 및 안전에 대한 책임은 사용자에게 있으며 이에 따른 결과도 사용자의 책임이다. 책임질 수 없거나 또는 책임질 수 있는 위치에 있지 않은 경우, 또는 사용 설명서를 완전히 이해하지 못했다면 본 장비를 사용해서는 안 된다.

2. 부분 명칭

NEST

(1) 헤드 끝 부착 지점, (2) 측면 부착 지점, (3) STEF 부착 지점, (4) 운반 손잡이, (5) 몸통 스트랩, (6) FAST LT PLUS 몸통 스트랩 버클, (7) 다리 스트랩, (8) FAST LT PLUS 다리 스트랩 버클, (9) 발 지지 조절 스트랩, (10) 위치 확보용 스트랩, (11) 발 지지대, (12) 덮개, (13) 덮개 클로저 스트랩, (14) 헤드 커버, (15) 헤드 커버 조절 스트랩, (16) 발 커버, (17) 액세서리 부착 지점, (18) 세로 방향 고정용 슬리브, (19) 가로 방향 고정용 슬리브, (20) 폼 패드.

STEF

(21) 헤드 끝 싱글 스트랩, (22) SWIVEL, (23) Am'D, (24) 발 끝 더블 스트랩, (25) Sm'D, (26) 링, (27) CAPTIV, (28) STRING.

주요 소재

스트랩: 폴리에스터.
버클: 스틸, 알루미늄 합금.
안전 부착 지점: 알루미늄 합금.
타프 원단: 열가소성 폴리우레탄 (TPU).

3. 검사 및 확인사항

사용자의 안전은 장비의 온전한 상태에 달려있다.
Petzl은 적어도 일년에 한 번 이상 전문가의 세부 검사를 받을 것을 권장한다 (사용 국가의 현재 규정과 사용자의 사용 환경에 따를 것).
경고: 사용 강도에 따라 사용자의 PPE 장비를 더 자주 검사할 수도 있다.
Petzl.com 에 설명된 절차를 따른다. PPE 장비 서식에 유형, 모델, 제조업체 연락 정보, 일련 번호 또는 개별 번호, 제조일, 구매일, 최초 사용일, 추후 정기 검사, 문제점, 코멘트, 검사관의 이름 및 서명 등의 PPE 검사 결과를 기록한다.

매번 사용 전

안전벨트 스트랩 및 부착 지점의 상태를 점검한다.
FAST LT PLUS 버클 기능이 올바르게 작동하는지 확인한다.
STRING과 CAPTIV의 존재 및 상태를 확인하고, 연결장비 / 웨빙과 올바르게 조립되었는지 확인한다.
사용, 열, 화학 물질로 인한 절단, 마모 및 손상된 부분이 있는지 확인한다. 특히 실이 잘리거나 느슨해진 부분이 있는지 주의한다.
각 제품의 PPE 검사 절차에 관한 상세한 정보는 Petzl.com을 방문하여 확인한다.
의심스러운 점이 있으면 Annapurna에 문의한다.

제품 사용 도중

제품의 상태와 시스템의 다른 장비에 대한 연결 부분을 정기적으로 검사하는 것이 중요하다. 장비에 연결된 모든 제품들이 각각 정확한 위치에 있는지 확인한다.

4. 호환성

본 제품 사용 시 다른 장비와 호환되는지 확인한다 (호환이 된다 = 기능적으로 상호 작용이 잘 된다).
STEF (S059AA00)는 2020년 이후에 출시된 NEST (S061AA00)와 호환되지만 2020년 이전 버전의 NEST (S61)와는 호환되지 않는다.

5. 들것에 STEF 설치하기

STEF 싱글 스트랩은 NEST 헤드 끝 부착 지점에 연결되고 더블 스트랩은 NEST의 STEF 부착 지점에 연결된다. Sm'D 카라비너는 반드시 위쪽을 향한 상태여야 한다. 스트랩이 절대 꼬이지 않도록 주의한다.
들것 운반은 SWIVEL 또는 들것의 헤드 끝 부착 지점으로만 진행된다.
경고: 사용된 제품 (2020년 이전 또는 2020년 이후의 구성)에 따라, 그림을 참조하여 올바른 부착 지점을 사용해야한다.

6. 부상자 옮기기

1. 평평한 곳에 들것을 놓는다.
덮개를 열어 한쪽으로 제쳐둔다. 안전벨트 스트랩 버클을 푼다. 발 지지 스트랩을 느슨하게 한다.
부상자를 들것으로 옮긴다. 부상자의 어깨는 키와 상관없이 폼 패드 상단에 배치해야한다. 부상자는 반드시 헬멧과 보안경을 착용한 상태여야 한다.
2. 몸통과 다리 스트랩에 FAST LT PLUS 버클을 잠그고 색상 코드를 확인한다. 경고: 그림에 표시된대로 부상자의 스트랩 구성이 올바른지 확인한다.
3. 위치 확보 스트랩을 조인다.
발 지지 스트랩의 길이를 조절하고 발 지지 버클을 채운다.
부상자를 압박하는 부분 없이 안전하게 지탱할 수 있도록 조여졌는지 모든 스트랩의 상태를 확인한다.
4. 머리와 발 커버를 접고, 머리와 발 커버 버클을 조인다. 온도, 물의 존재 여부에 따라 덮개를 닫거나 측면으로 접는다. 덮개 스트랩을 조인다. 부상자의 팔은 들것의 안쪽 또는 바깥쪽에 있게 된다.
의사가 판단한 부상자의 상처 정도 및 대피의 난이도 등에 따라 일부 안전 부품이 제 위치에 있거나 있지 않을 수도 있다.

7. 부착 지점

부착 지점의 파손 강도: 15 kN.
오로지 이러한 지점만 사용하여 들것을 앵커에 연결한다.
측면 부착 지점을 사용할 때는, 항상 두 지점을 함께 사용한다.

8. 들것 핸들링 지점

들것 핸들링 지점은 8개의 운반 핸들과 8개의 액세서리 부착 지점으로 구성된다.
핸들 파손 강도: 4 kN.
액세서리 부착 지점 파손 강도: 1 kN.
경고: 이러한 지점은 절대 들것을 앵커에 부착하거나 사람을 확보하기 위해 사용해서는 안된다.

9. 대피 구성

각 대피 구성은 다음 두 가지 구성에 적용된다:
- 2020년 이후: NEST 자체 또는 STEF와 결합.
- 2020년 이전: 2020년 이전 NEST 자체 또는 2020년 이전 NEST용 STEF와 결합.
위의 각 구성에 대하여, 들것에 STEF를 설치하기 위한 그림을 따른다.
명확성을 위해, 이 그림은 들것을 사용한 구조 도중 사용되는 모든 기술을 보여주지 않는다. 들것을 사용하기 이전에 이러한 기술에 관한 훈련을 받는다.
경고: 운반 손잡이에 들것을 들어 올리지 않는다.

A. 수직 들것

헤드 끝 부착 지점을 사용하여 대피한다. 좁은 통로에 적합 부상자의 낙석 위험을 줄여준다. 부상자 편안함 최소.

B. 근거리-수직 이동

STEF 사용을 권장한다. 우수한 편안함/부피 절충.

C. 수평 들것

STEF 사용을 권장한다. 부상자에게 편안하지만, 부피 및 낙석에 대한 부상자 노출이 증가한다. 의사의 지시가 있을 수도 있다.

D. 티롤리안

10. STEF를 사용한 대피

STEF를 사용한 각 대피 기술은 다음 두 가지 구성에 적용된다:
- 2020년 이후: NEST 및 STEF.
- 2020년 이전: 2020년 이전 NEST 및 2020년 이전 NEST용 STEF.
위의 각 구성에 대하여, 들것에 STEF를 설치하기 위한 그림을 따른다.

a. 수평 위치에서의 들것

이 위치를 고정하려면, Sm'D 을 SWIVEL에 끼운다.

b. 수평 위치에서 경사 위치로 전환하기

개별 로프에 부착된 구조자는 들것을 향한다. 구조자는 Sm'D 카라비너를 분리한다. 두 손은 두개의 스트랩 (발 쪽 방향)에 위치하고 발을 사용하여 들것을 밀어줌으로써 들것을 기울인다. 경고: 머리 쪽 스트랩에 손을 두지 않는다. 이로 인해 기울기를 조절할 수 없을 수도 있으며 손이 끼는 위험 요소가 있다.

c. 경사 위치에서 수평 위치로 전환하기

구조자는 짧은 랜야드를 STEF의 링에 부착하여 전환을 용이하게 하는 고정점 역할을 한다. 구조자는 랜야드가 팽팽해졌는지 확인한다.
- 들것 통제자는 들것을 내려 랜야드에 하중이 실리도록 한다. 그러면 자연스럽게 경사진다.
- 구조자는 수평 위치를 고정하기 위해 Sm'D를 SWIVEL에 끼운다. 들것 통제자는 들것을 올려 랜야드에 하중이 풀리도록 한다. 구조자가 링에서 랜야드를 제거한다.

11. 들것 운반하기

운반 케이스 (S062AA00)에 들것을 보관할 수 있다.
차량으로 들것을 운반하기 위해서는, 세로 방향과 가로 방향 고정 장치를 제거하여 접는다.

12. 추가 정보

본 제품은 개인 보호 장비에 관한 규정 (EU) 2016/425의 필수 요건에 부합한다. EU 적합성 선언서는 Petzl.com에서 확인 가능하다.
- 본 들것은 추락 제동 시스템에서 신체를 지탱하기 위한 용도로 사용되어서는 절대 안된다.
- 추락의 위험과 길이를 제한하기 위해, 앵커 지점이 올바른 위치에 있는지 확인한다.
- 경고 - 위험: 장비가 마모성 또는 날카로운 표면에 마찰되지 않도록 주의한다.
- 사용자는 반드시 고소 활동에 의학적으로 적합해야 한다.
경고: 안전벨트에서 자력으로 행동할 수 없는 상태로 매달리는 것은 심각한 부상 또는 사망을 초래할 수 있다.
- 본 제품과 함께 사용하는 장비는 각 품목별 사용 설명서를 반드시 따라야 한다.
- 본 제품의 사용 설명서는 반드시 장비가 사용되는 국가의 언어로 제공되어야 한다.
- 제품의 마킹이 식별 가능한지 확인한다.
- 장비에서 사용 설명서를 떼어낸 후 언제든지 참조할 수 있도록 파일에 영구적으로 보관한다.

장비 폐기 시점:

경고: 사용 유형, 사용 강도 및 사용 환경 (거친 환경, 해양 환경, 날카로운 모서리, 극한의 온도, 화학 제품 등)에 따라 단 한 번의 사용으로도 제품을 폐기해야 할 수 있다.
다음과 같은 경우 제품을 반드시 폐기해야 한다:
- 제품 수명을 초과한 경우.
- 심한 추락이나 하중을 받은 적이 있는 경우.
- 검사에 통과하지 못한 경우. 장비의 신뢰성이 의심되는 경우.
- 장비의 전체적인 사용 내역을 모를 경우 (예: 판독이 불가한 제품 마킹).
- 적용 규정, 기준, 기술의 변경 또는 다른 장비와 호환되지 않는 경우 등.
이러한 장비가 다시 사용되는 일이 없도록 폐기한다.

제품 참조:
A. 제품 수명: 10 년 - B. 마킹 - C. 허용 온도 - D. 사용 주의사항 - E. 세척/살균 - F. 건조 - G. 보관/운반 - H. 수리/수선 (Petzl 시설 외부에서는 부품 교체를 제외한 수리 금지) - I. 문의사항/연락

3 년간 보증

원자재 또는 제조상의 결함에 대해 보증을 제공한다.
제외: 일반적인 마모 및 찢김, 산화, 제품 변형 및 개조, 부적절한 보관, 올바르지 않은 유지 관리, 사용 상 부주의, 제작 용도 이외의 사용 등.

경고 기호

1. 심각한 부상 또는 사망의 갑작스런 위험이 존재하는 상황. 2. 사고 또는 부상의 잠재적인 위험에 노출. 3. 제품의 기능 또는 성능에 대한 중요 정보. 4. 장비 비호환성.

추적 및 마킹

a. 일련 번호 - b. 제조년도 - c. 제조월 - d. 배치 번호 - e. 개별 식별 번호 - f. 사용설명서를 주의깊게 읽는다 - g. 모델 확인 - h. PPE 규정의 요구 사항을 충족한다. EU 유형 시험 수행 기관 - i. 본 PPE의 생산 관리를 수행하는 인증 기관의 번호 - j. 추적: 데이터 매트릭스 - k. 제조일 (월/년) - l. 제조업체 주소

BG

В тази листовка е обяснено как правилно да използвате средството.
Представени са само някои методи и начини на употреба.
Предупредителни надписи ви информират за потенциални рискове, свързани с употребата на средството, но не е възможно да бъдат описани всички. Следете редовно актуализацията и допълнителната информация на страницата Petzl.com.
Вие носите отговорност за спазването на всяко предупреждение и за правилното използване на средството. Всяко неправилно действие при използване на средството ще доведе до допълнителен риск. Свържете се с Petzl, ако имате съмнения или затруднения да разберете нещо.

1. Предназначение

Лично предпазно средство (ЛПС) срещу падане от височина.
NEST: носилка (200 x 50 x 5 cm) за спасяване в ситуации с труден достъп.
Предназначена за хора с тегло до 150 kg и ръст между 1,50 m и 1,90 m.
STEF: средство за регулиране наклона на носилка NEST. Да се използва само с носилка NEST.
STEF за носилка NEST преди 2020 г.: средство за регулиране наклона на NEST версия преди 2020 г. Да се използва само с носилка NEST версия преди 2020 г.
Тези продукти не трябва да бъдат използвани извън техните възможностите или в ситуация, за която не са предназначени.

Отговорност

ВНИМАНИЕ

Дейностите, изискващи употребата на това средство, по принцип са опасни.
Вие носите отговорност за вашите действия, решения и за вашата безопасност.

Преди да започнете да употребявате това средство, трябва:
- Да прочетете и разберете всички инструкции за употреба.
- Да научите специфичните за средството начини на употреба.
- Да се усъвършенствате в работа със средството, да познавате качествата и възможностите му.
- Да разберете и осъзнаете съществуващия риск.

Неспазването дори на едно от тези предупреждения може да доведе до тежки, дори смъртоносни травми.

ВНИМАНИЕ: преди да използвате продукта, трябва задължително да преминете обучение. Обучението трябва да бъде съобразено с дейностите, за които е предназначен продуктът.
Този продукт трябва да се използва или от компетентни и добре осведомени лица, или работещият с него трябва да бъде под непосредствен крителенен контрол на такова лице.
Вие носите отговорност за вашите действия, решения и за вашата безопасност и вие ще поемете последиците. Ако не сте в състояние да поемете тази отговорност или не сте разбрали добре указанията за употреба, не използвайте това средство.

2. Номерация на елементите

NEST

(1) Точка на окачване откъм главата, (2) Странични точки на окачване, (3) Точки за закачане на STEF, (4) Дръжки за носене, (5) Ленти за обезопасяване на тялото, (6) Катарами FAST LT PLUS на осигурителните ленти, (7) Ленти за бедрата, (8) Катарами FAST LT PLUS на лентите за бедрата, (9) Ленти за регулиране на опората за краката, (10) Ленти за закрепване, (11) Опори за краката, (12) Покривало, (13) Ленти за затваряне на покривалото, (14) Качулка за главата, (15) Ленти за регулиране на качулката, (16) Калъф за краката, (17) Точки за закачане на аксесоари, (18) Надлъжни лайсни, (19) Напречни лайсни, (20) Матрак от пяна.

STEF

(21) Единична лента откъм главата, (22) SWIVEL, (23) Am'D, (24) Двойни ленти откъм краката, (25) Sm'D, (26) Халка, (27) CAPTIV, (28) STRING.

Основни материали

Ленти: полиестер.
Катарами: стомана, алуминиева сплав.
Обезопасителна точка на окачване: алуминиева сплав.
Платнище: термопластичен полиуретан (TPU).

3. Контрол, начин на проверка

Вашата безопасност зависи от състоянието на средствата.
Petzl препоръчва задълбочена проверка от компетентно лице най-малко веднъж на всеки 12 месеца (в зависимост от действащите в страната наредби и от начина и условията на употреба).
Внимание: ако използвате ЛПС интензивно, може да се наложи по-често извършване на инспекция.
Спазвайте указанията за проверка, посочени на Petzl.com. Запишете резултатите от проверката в паспорта на ЛПС: тип, модел, данни за производителя, сериен или индивидуален номер; датите на производство, покупка, първа употреба, следваща периодична проверка, дефекти, забележки, име и подпис на инспектора.

Преди всяка употреба

Проверете лентите на обезопасителните колани и точките на окачване.
Проверявайте правилното функциониране на катарамите FAST LT PLUS.
Проверявайте за наличието и състоянието на гумичките STRING и фиксаторите CAPTIV, както и за правилното разположение карабинери/ленти.
Внимавайте за скъсване, износване и повреди вследствие на употреба, топлина, химически вещества и др. Внимавайте да няма скъсани или разтеглени конци.
Осведомете се за срока за контрол на всяко едно ЛПС от страницата Petzl.com.
Ако се съмнявате, допитайте се до Petzl.

По време на употреба

Важно е да следите редовно за състоянието на продукта и връзката му с останалите средства от системата. Уверете се, че отделните средства са правилно разположени едно спрямо друго.

4. Съвместимост

Проверете съвместимостта на този продукт с останалите елементи от системата при вашия начин на приложение (съвместимост = правилно функциониране на елементите).
Лентите STEF (S059AA00) са съвместими с носилка NEST версия след 2020 г. (S061AA00), но не са съвместими със стари модел NEST преди 2020 г. (S61).

5. Инсталиране на лентите STEF към носилката

Единичната лента на STEF се закача за точката на носилката NEST от страната на главата, а двойните ленти се свързват към точките за окачване на STEF към NEST. Карабинерът Sm'D трябва да е обърнат нагоре. Лентите не трябва да бъдат усукани.
Носилката трябва да се изтегля или от елемента SWIVEL, или от точката за окачване на носилката откъм главата.
Внимание: в зависимост от използваните продукти (конфигурация преди 2020 г. или след 2020 г.), използвайте правилните точки на окачване съгласно схемите.

6. Поставяне на пострадалия в носилката

1. Поставете носилката върху стабилно място.
Отворете двете части на покривалото и ги преместете настрани. Изтеглете лентите за обезопасяване на тялото през катарамите. Разхлабете лентите на опората за краката.
Поставете пострадалия в носилката. В горната част на матрака трябва да се разположат раменете на пострадалия, независимо от неговия ръст. Пострадалият трябва да е с каска и да носи защитни очила.
2. Заключете катарамите FAST LT PLUS на лентите за тялото и бедрените ленти, като спазвате цветовия код. Внимание: спазвайте правилния начин за прекарване на лентите около пострадалия съгласно схемите.
3. Затворете лентите, които придържат пострадалия.
Регулирайте дължината на лентите на опората за краката и закопчайте катарамите на опората.
Проверете дали всички ленти са достатъчно стегнати, за да придържат пострадалия, без той да изпитва болка в опорните точки.
4. Поставете качулката на главата и калъфа на краката и закопчайте катарамите на калъфа за краката. Затворете двете страни на покривалото или ги преместете настрани в зависимост от температурата, влагата и др.. Стегнете лентите на платнищата. Ръцете на пострадалия могат да бъдат отвътре или отвън.
Могат да се използват или не други предпазни средства в зависимост от констатираните от лекаря травми и трудностите при транспорта.

7. Точки за окачване

Якост на точките за окачване: 15 kN.
Само тези точки за предназначени за закачане на носилката към опорна точка.
Когато използвате страничните точки, внимавайте да използвате винаги заедно двете точки.

8. Точки за носене на носилката на ръка

Точките за носене на носилката на ръка се състоят от осем дръжки, както и осем точки за закачане на аксесоари.
Якост на разрушаване на дръжките: 4 kN.
Якост на точките за закачане на аксесоари: 1 kN.
Внимание, тези точки не трябва да се използват нито за закачане на носилката към опорна точка, нито за закачане на спасителя.

9. Конфигурации при евакуация

Всяка от конфигурациите за евакуация е приложима към следните две конфигурации:
- Версия след 2020 г.: NEST самостоятелно или в комбинация с ленти STEF.
- Версия преди 2020 г.: NEST преди 2020 г. самостоятелно или с ленти STEF за носилка NEST преди 2020 г.
Когато инсталирате лентите STEF към носилката, спазвайте схемата за съответната от описаните по-горе конфигурации.
Схемите не показват всички възможни методи, които могат да се използват при спасяване с носилка. Преминете обучение за тези методи, преди да извършвате спасяване с носилка.
Внимание: не влачете носилката върху дръжките за носене.

A. Вертикално положение на носилката

Евакуацията се извършва, като се използва точката на окачване от страната на главата. Подходящо е при тесни пропасти. Намалява се рискът от падане на камъни върху пострадалия. Минимално удобство за пострадалия.

B. Носилка в наклонено положение

Препоръчваме използването на STEF. Добър компромис удобство/обем.

C. Хоризонтално положение на носилката

Препоръчваме използването на STEF. Удобно е за пострадалия, но това положение заема много място и пострадалият може да е изложен на падащи камъни. Може да бъде наложено от лекаря.

D. Тролей

10. Евакуация с използване на STEF

Всеки от методите на евакуация с използване на STEF е приложим към следните две конфигурации:
- След 2020 г.: NEST и STEF.
- Преди 2020 г.: NEST преди 2020 и STEF за носилка NEST преди 2020 г.
Когато инсталирате лентите STEF към носилката, спазвайте схемата за съответната от описаните по-горе конфигурации.

a. Носилка в хоризонтално положение

За да обезопасите носилката в това положение, закачете карабинер Sm'D в елемента SWIVEL.

b. Преминаване от хоризонтално положение в наклонено

Спасителят, закачен за друго независимо въже, застава срещу носилката. Откача карабинера Sm'D. Спасителят хваща с ръце двете ленти (откъм краката) и накланя носилката, евентуално като я натиска с крака. Внимавайте да не поставяте ръцете си от страната на главата на пострадалия: има опасност да не успеете да спрете завъртането и да си защипете ръцете.

c. Преминаване от наклонено в хоризонтално положение

Спасителят закача късия край на ремъка си в халката на носилката STEF, която ще служи за опорна точка и ще ръководи маневрата. Ремъкът на спасителя трябва да бъде отпуснат.
- Другият спасител (регулатор) с помощта на противотежест отпуска въже. Тогава носилката се накланя от само себе си.
- Спасителят закача карабинера Sm'D в елемента SWIVEL, за да осигури хоризонталното положение. Другият спасител (регулатор) с помощта на противотежест повдига носилката. Спасителят откача осигурителния си ремък от халката.

11. Транспорт на носилката

Носилката може да се носи в нейния калъф (S062AA00). Когато транспортирате носилката в автомобил, може на махнете страничните и напречните лайсни, за да я сгънете.

12. Допълнителна информация

Този продукт съответства на регламент (ЕС) 2016/425 относно личните предпазни средства. ЕС декларацията за съответствие можете да намерите на страницата Petzl.com.
- Носилката не трябва да се използва като средство за поддържане на тялото в система, спираща падане от височина.
- Внимавайте точката за закрепване да бъде правилно позиционирана, за да се намали риска от падане, както и височината на падането.
- ВНИМАНИЕ - ОПАСНО: следете средствата да не се трият в абразивни материали или остри елементи.
- При извършване на работа на височина е необходимо работещите да са в добро здравословно състояние. ВНИМАНИЕ: неподвижно висящо положение в предпазния колан може да доведе до тежки физиологични нарушения или фатален изход.
- Спазвайте описаните в листовките инструкции за употреба, които са прикачени към всеки един продукт.
- Инструкциите за употреба трябва да бъдат предоставени на потребителите преведени на езика на страната, в която се използва средството.
- Проверете дали маркировката върху продукта е четлива.
- Запазете инструкциите за употреба в една папка, за да имате възможност да правите справки, след като сте ги премахнали от средството.

Бракуване на продукта:

ВНИМАНИЕ: някое извънредно събитие може да доведе до бракуване на даден продукт само след еднократно използване (в зависимост от вида и интензивността на употреба, средата, в която се ползва: агресивна среда, морска среда, остри ръбове, екстремни температури, химически вещества..).
Един продукт трябва да се бракува, когато:
- Срокът му на годност е изтекъл.
- Понесъл е значителен удар или натоварване.
- Резултатът от проверката на продукта е незадоволителен. Съмнявате се в неговата надеждност.
- Нямате пълна информация как е било използвано средството преди това (например маркировката е нечетлива).
- Той е морално остарял (поради промяна в законодателството, стандартите, методите на използване, несъвместимост с останалите средства...).
Унищожете тези продукти, за да не се употребяват повече.

Пиктограми:
A. Срок на годност: 10 години - B. Маркировка - C. Разрешена температура - D. Предупреждения при употреба - E. Почистване/дезинфекция - F. Сушене - G. Съхранение/транспорт - H. Модификации/ремонти (забранени са извън сервизите на Petzl, изключение само за резервни части) - I. Въпроси/контакти

Гаранционен срок 3 години

Отнася се до всякакви дефекти в материалите или при производството. Гаранцията не важи при: нормално износване, оксидация, модификации или ремонти, лошо съхранение, лошо поддържане, употреба на продукта не по предназначение.

Предупредителни знаци

1. Ситуация с неизбежен риск от тежко нараняване или фатален изход.
2. Ситуация с опасност от възможен инцидент или нараняване. 3. Важна информация относно начина на функциониране или спецификацията на продукта. 4. Несъвместимост на средствата.

Контрол и маркировка

a. Индивидуален номер - b. Година на производство - c. Месец на производство - d. Номер на партида - e. Индивидуална идентификация - f. Прочетете внимателно техническите указания - g. Идентификация на модела - h. Отговаря на изискванията на регламента за ЛПС. Нотифициран орган за ЕС изследване на типа - i. Номер на нотифициран орган, контролиращ производството на това ЛПС - j. Контрол: основни данни - k. Дата на производство (месец/година) - l. Адрес на производителя

TR

Bu talimatlar, ekipmanınızın doğru kullanımı hakkında bilgi vermektedir. Yalnızca belirli teknikler ve kullanımlar açıklanmaktadır.
Uyarı sembolleri, ekipmanınızın kullanımına ilişkin baza olası riskler hakkında bilgi vermekle birlikte, tüm riskleri içermemektedir. Güncel ve daha fazla bilgi için Petzl.com'u ziyaret edin.
Tüm uyarıları dikkate alarak ekipmanınızı doğru kullanmak sizin sorumluluğunuzdadır.
Ekipmanın yanlış kullanımı ek risikler yaratacaktır. Bu talimatlara ilişkin herhangi bir şüpheniz veya anlamadığınız bir husus olması halinde Petzl ile iletişime geçin.

1. Kullanım alanı

Yüksekten düşmeye karşı kişisel koruyucu donanım (KKD).
NEST: Zor erişilen alanlar için kurtarma sedyesi (200 x 50 x 5 cm). Maksimum 150 kg ağırlık ve 1,50 m ile 1,90 m arası boy için tasarlanmıştır.
STEF: NEST sedye için yönlendirme aparatı. Sadece NEST sedye ile kullanım içindir.
2020 öncesi NEST sedye için STEF: 2020 öncesi NEST sedye için yönlendirme aparatı. Sadece 2020 öncesi NEST sedye ile kullanım içindir.
Bu ürünler mukavemet değerlerinin ötesinde yüklenmemeli veya tasarlandıkları amaç dışında kullanılmamalıdır.

Sorumluluk

UYARI

Bu ekipmanın kullanılacağı aktiviteler doğası gereği tehlikelidir.
Eylemlerinizin, kararlarınızın ve güvenliğinizin sorumluluğu size aittir.

Bu ekipmanı kullanmadan önce:
- Kullanım Talimatlarını okuyup anladığınızdan emin olun.
- Ürünün doğru kullanımı konusunda eğitim alın.
- Ürünün kapasitesi ve sınırları hakkında bilgi sahibi olun.
- İlgili riskleri anladığınızdan ve kabul ettiğinizden emin olun.

Bu uyarılardan herhangi birinin dikkate alınmaması ciddi yaralanmalar veya ölümle sonuçlanabilir.

UYARI: kullanımdan önce eğitim alınması gereklidir. Bu eğitim Kullanım Alanı bölümünde tanımlanan uygulamalara uygun olmalıdır.
Bu ürün yalnızca yetkin ve sorumlu kişilerce veya yetkin ve sorumlu bir kişinin doğrudan gözetimi altında kullanılmalıdır.
Eylemlerinizin, kararlarınızın, güvenliğinizin ve bunların sonuçlarının sorumluluğu size aittir. Bu sorumluluğu üstlenebilecek durumda değilseniz veya Kullanım Talimatlarını tam olarak anlamadıysanız, bu ekipmanı kullanmayın.

2. Terminoloji

NEST

(1) Baş tarafı bağlantı noktası, (2) Yan bağlantı noktaları, (3) STEF bağlantı noktaları, (4) Taşıma kulpları, (5) Gövde kayışları, (6) Gövde kayışları için FAST LT PLUS tokalar, (7) Bacak kayışları, (8) Bacak kayışları için FAST LT PLUS tokalar, (9) Ayak desteği ayar kayışları, (10) Konumlandırma kayışları, (11) Ayak destekleri, (12) Kanatlar, (13) Kanat bağlama kayışları, (14) Baş korunması, (15) Baş korunması ayar kayışları, (16) Ayak korunması, (17) Aksesuar bağlantı noktaları, (18) Boyuna destek kanatları, (19) Enine destek kanatları, (20) Köpük ped.

STEF

(21) Baş tarafı tek kayış, (22) SWIVEL, (23) Am'D, (24) Ayak tarafı çift kayış, (25) Sm'D, (26) Ring, (27) CAPTIV, (28) STRING.

Malzeme

Kayışlar: polyester.
Tokalar: alüminyum alaşım.
Emniyet bağlantı noktası: alüminyum alaşım.
Branda kumaşı: termoplastik poliüretan (TPU).

3. Muayene, kontrol edilecek hususlar

Güvenliğiniz, ekipmanınızın sağlamlığına bağlıdır.
Petzl, ülkenizde yürürlükte olan düzenlemelere ve kullanım koşullarınıza bağlı olarak) 12 ayda birden az olmamak kaydıyla yetkin bir kişi tarafından ayrıntılı bir muayene yapılmasını önermektedir.
UYARI: KKD'nizin yoğun kullanımı, daha sık kontrol edilmesini gerektirebilir.
Petzl.com'da açıklanan prosedürleri izleyin. Sonuçları KKD muayene formunuza kaydedin: tip, model, üretici iletişim bilgileri, seri numarası veya ürün numarası, tarihler: üretim, satın alma, ilk kullanım, bir sonraki periyodik muayene; sorunlar, yorumlar, muayeneyi yapanın adı ve imzası.

Her kullanımdan önce

Emniyet kemeri kayışlarının ve bağlantı noktalarının durumunu kontrol edin.
FAST LT PLUS tokaların düzgün çalıştığını doğrulayın.
STRING ve CAPTIV aparatlarının mevcut olduğunu ve durumlarını ve bağlama aparatlarına/perlonlara doğru şekilde takılıklarını kontrol edin.
Kullanım, ısınma ve kimyasallarla temas nedeniyle kesik, aşınma veya hasar olup olmadığını kontrol edin. Kesik veya gevşek iplikler olup olmadığına özellikle dikkat edin.
Her bir KKD için yapılacak muayene prosedürünün ayrıntıları için Petzl.com adresini ziyaret edin.
Herhangi bir şüpheniz varsa Petzl ile iletişime geçin.

Kullanım sırasında

Ürünün durumunu ve sistem içinde yer alan diğer ekipmanlarla olan bağlantılarını düzenli olarak kontrol etmek önemlidir. Ekipmanın tüm parçalarının birbirine göre doğru şekilde konumlandırıldığından emin olun.

4. Uyumluluk

Bu ürünün, kullanmakta olduğunuz sistemin diğer unsurlarıyla uyumlu olduğundan emin olun (uyumlu = işlevsel etkileşimi iyi).
STEF (S059AA00), 2020 ve sonrası NEST (S061AA00) ile uyumludur, ancak 2020 öncesi NEST (S61) ile uyumlu değildir.

5. STEF'in sedyeye takılması

STEF tek kayışı NEST baş tarafındaki bağlantı noktasına bağlanır ve çift kayışlar NEST üzerindeki STEF bağlantı noktalarına bağlanır. Sm'D karabina yukarı doğru yerleştirilmelidir. Kayışlar çapraz olmamalıdır.
Sedye yalnızca SWIVEL fırdöndü ile veya sedyenin baş tarafındaki bağlantı noktasından kaldırılmalıdır.
Uyarı: Kullanılan ürünlere bağlı olarak (2020 öncesi veya 2020 sonrası konfigürasyon), şemalara bakarak doğru bağlantı noktalarını kullandığınızdan emin olun.

6. Kazazedenin yerleştirilmesi

1. Sedyeyi sabit bir zemin üzerine yerleştirin.
Kanatları iki yana açın. Emniyet kemeri kayış tokalarını açın. Ayak desteği kayışlarını gevşetin.
Kazazedeyi sedyeye yerleştirin. Kazazedenin boyu ne olursa olsun, omuzları köpük pedin üst kısmına yerleştirilmelidir. Kazazede kask ve göz korunması takıyor olmalıdır.
2. Renk koduna dikkat ederek gövde ve bacak kayışlarındaki FAST LT PLUS tokaları kilitleyin. Kazazedeyi sabitlerken şemalarda gösterilen doğru kayış konfigürasyonuna uyun.
3. Konumlandırma kayışlarını sabitleyin.
Ayak destek kayışlarının uzunluğunu ayarlayın ve ayak destek tokalarını bağlayın.
Tüm kayışların, ağrıya neden olabilecek basınç noktaları oluşturmadan kazazedeyi güvenli bir şekilde tutacak kadar sıkı olduğundan emin olun.
4. Baş ve ayak korumalarını kapatın ve baş ve ayak koruma tokalarını sabitleyin.
Sıcaklığa, ortamda su bulunmasına vb. bağlı olarak kanatları kapatın veya yanlara doğru katlayın. Kanat kayışlarını sıkın. Kazazedenin kolları sedyenin içinde veya dışında olabilir.
Doktorun kararına göre kazazedenin yaralarının niteliğine ve tahliyenin zorluğuna bağlı olarak bazı emniyet unsurları sabitlenebilir veya sabitlenmeyebilir.

7. Bağlantı noktaları

Bağlantı noktaları kırılma mukavemeti: 15 kN.
Sedyeyi bir ankraja bağlamak için sadece bu noktaları kullanın.
Yan bağlantı noktalarını kullanırken, her zaman iki noktanın birlikte kullanıldığından emin olun.

8. Sedye taşıma noktaları

Sedye taşıma noktaları sekiz taşıma kulpunun yanı sıra sekiz aksesuar bağlantı noktasından oluşur.
Kulp kırılma mukavemeti: 4 kN.
Aksesuar bağlantı noktası kırılma mukavemeti: 1 kN.
Uyarı: Bu noktalar sedyeyi bir ankraja bağlamak ya da bir kişiyi bağlamak için kullanılmamalıdır.

9. Tahliye konfigürasyonları

Tahliye konfigürasyonlarının her biri aşağıdaki iki konfigürasyon için geçerlidir:
- 2020 itibariyle: NEST tek başına veya STEF ile birlikte.
- 2020 öncesi: 2020 öncesi NEST tek başına veya 2020 öncesi NEST için STEF ile birlikte.
Yukarıdaki konfigürasyonların her birinde STEF1 sedyeye takmaya ilişkin şemaları takip ettiğinizden emin olun.
Anlaşılır olması açısından, şemalarda sedye ile kurtarma arasında kullanılan tüm teknikler gösterilmemiştir. Sedyeyi kullanmadan önce bu teknikler konusunda eğitim alın.
Sedyeyi taşıma kulplarından yukarı çekmeyin.

A. Dikey sedye

Tahliye, baş tarafındaki bağlantı noktası kullanılarak gerçekleştirilir. Dar alanlar için uygundur. Kazazedenin üzerine kaya düşme riskini sınırlar. Kazazede için minimum konfor.

B. Dikeye yakın sedye

STEF kullanmanızı tavsiye ederiz. Konfor/kütle dengesi iyi.

C. Yatay sedye

STEF kullanmanızı tavsiye ederiz. Kazazede için konforludur ama kütleyi ve kazazedenin düşen kayalara maruz kalma riskini artırır. Doktor tarafından istenebilir.

D. Havai hat

10. STEF ile tahliye

STEF ile tahliye konfigürasyonlarının her biri aşağıdaki iki konfigürasyon için geçerlidir:
- 2020 itibariyle: NEST ve STEF.
- 2020 öncesi: 2020 öncesi NEST ve 2020 öncesi NEST için STEF.
Yukarıdaki konfigürasyonların her birinde STEF1 sedyeye takmaya ilişkin şemaları takip ettiğinizden emin olun.

a. Sedye yatay pozisyonda

Bu pozisyonu sabitlemek için Sm'D karabinayı SWIVEL fırdöndüye takın.

b. Yatay pozisyondan eğimli pozisyona geçiş

Ayrı bir ipe bağlı olan kurtarmacı yüzü sedyeye dönük olarak pozisyon alır. Sm'D karabinayı çıkarır. Kurtarmacı daha sonra ellerini (ayak tarafındaki) iki kayışın üzerine yerleştirir ve eğimli pozisyona geçmek için sedyeyi ayaklarıyla itebilir.
Uyarı: Ellerinizi baş tarafına yerleştirmeyin; eğim açısını kontrol edemeyebilirsiniz ve ellerinizin sıkışma riski vardır.

c. Eğimli pozisyondan yatay pozisyona geçiş

Kurtarmacı kısa lanyardını STEF üzerindeki halkaya takar ve bu halka manevrayı yönlendirmeye yardımcı olacak sabit bir nokta görevi görür. Kurtarmacı lanyardın gergin olduğundan emin olur.
- Dengeleyici ve karşı ağırlık sedyeyi alçaltır. Doğal bir şekilde yatay pozisyona geçer.
- Kurtarmacı yatay pozisyonu sabitlemek için Sm'D karabinayı SWIVEL fırdöndüye takar. Dengeleyici ve karşı ağırlık sedyeyi yükseltir. Kurtarmacı lanyardı halkadan çıkarır.

11. Sedyenin taşınması

Sedye, taşıma çantasında (S062AA00) saklanabilir. Sedyeyi bir araçla taşımak için katlamak üzere boyuna ve enine destekleri çıkarabilirsiniz.

12. Ek Bilgiler

Bu ürün, (AB) 2016/425 Kişisel Koruyucu Donanım Yönetmeliği'ne uygundur. AB uygunluk beyanına Petzl.com adresinden ulaşabilirsiniz.
- Sedye, düşüş durdurma sisteminde vücut destek aleti olarak kullanılmamalıdır.
- Düşme riskini ve mesafesini azaltmak için ankraj noktasının doğru konumlandırıldığından emin olun.
- UYARI - TEHLİKE: ürünlerinizin aşındırıcı veya keskin yüzeylere sürtünmemesine dikkat edin.
- Kullanıcılar, yüksekte yapılan aktiviteler için tıbbi olarak uygun olmalıdır. UYARI: Emniyet kemerinde askıda hareketsiz kalmak ciddi yaralanmalara veya ölüme neden olabilir.
- Bu ürünle birlikte kullanılan her bir ekipmanın Kullanım Talimatlarına uyulmalıdır.
- Kullanım Talimatları, kullanıcıya, ekipmanın kullanıldığı ülkenin dilinde sağlanmalıdır.
- Ürün üzerindeki markalamanın okunaklı olduğundan emin olun.
- Ekipmanın ambalajından çıkardığınız Kullanım Talimatlarını başvuru amacıyla saklayın.

Ekipmanın kullanımdan kaldırılması:

UYARI: Kullanımın türüne, yoğunluğuna ve kullanım ortamına (agresif ortamlar, deniz ortamı, keskin kenarlar, aşırı sıcaklıklar, kimyasallar...) bağlı olarak olağan dışı bir olay, bir ürünü yalnızca bir kullanımdan sonra kullanımdan kaldırmanız gerektirebilir.
Aşağıdaki durumlarda ürün kullanımdan kaldırılmalıdır:
- Kullanım ömrünü aştığında.
- Ciddi bir düşüşe veya yüke maruz kaldığında.
- Muayenedan geçemediğinde. Güvenliği konusunda herhangi bir şüpheniz olması halinde.
- Tam kullanımı geçmişini bilmiyorsanız (ör. ürün üzerindeki markalamanın okunabilir durumda olmaması).
- Mevzuattaki, standartlardaki, tekniklerdeki değişiklikler veya diğer ekipmanlarla uyumsuzluk nedeniyle kullanılamaz duruma geldiğinde.
Tekrar kullanılmasını önlemek için bu ürünleri imha edin.

Piktogramlar:
A. Kullanım ömrü: 10 yıl - B. Markalama - C. Kabul edilebilir sıcaklıklar - D. Kullanım önlemleri - E. Temizleme/dezenfeksiyon - F. Kurutma - G. Depolama/nakliye - H. Modifikasyon/onarım (yedek parçalar hariç, Petzl tesislerinin dışında yasaktır) - I. Sorular/iletişim

3 yıl garanti

Herhangi bir malzeme veya üretim hatasına karşı. İstisnalar: normal aşınma ve yıpranma, oksitlenme, modifikasyon veya değişiklikler, yanlış depolama, yetersiz bakım, ihmal, ürünün amacına uygun olmayan kullanım.

Uyarı işaretleri

1. Yakın bir ciddi yaralanma veya ölüm riski arz eden durum. 2. Olası bir kaza veya yaralanma riskine maruz kalma. 3. Ürününüzün çalışması veya performansı hakkında önemli bilgiler. 4. Ekipmanların uyumsuzluğu.

İzlenebilirlik ve markalama

a. Seri numarası - b. Üretim yılı - c. Üretim ayı - d. Parti numarası - e. Ürün numarası - f. Kullanım Talimatlarını dikkatli bir şekilde okuyun - g. Model bilgisi - h. KKD düzenlemelerinin gerekliliklerine uygundur. AB tip incelemesini yapan onaylanmış kuruluş - i. KKD üretim kontrolünü yapan onaylanmış kuruluş numarası - j. İzlenebilirlik karekod - k. Üretim tarihi (ay/yıl) - l. Üretici adresi

คู่มือการใช้งานนี้ อธิบายให้ทราบถึงวิธีการใช้งานอุปกรณ์ของคุณอย่างถูกต้อง เฉพาะข้อมูลทางเทคนิคและการใช้งานบางอย่างเท่านั้นที่ได้อธิบายไว้
เครื่องหมายคำเตือนได้บอกให้คุณทราบถึงอันตรายบางส่วนที่อาจเกิดขึ้นจากการใช้งานของอุปกรณ์ แต่ไม่อาจอธิบายได้ทั้งหมด ตรวจเช็คที่ Petzl.com เพื่อหาข้อมูลเพิ่มเติมล่าสุด
เป็นความรับผิดชอบของคุณในการระมัดระวังต่อคำเตือนและการใช้อุปกรณ์อย่างถูกต้อง ข้อผิดพลาดในการใช้อุปกรณ์จะทำให้เกิดอันตราย ติดต่อ Petzl หรือตัวแทนจำหน่ายถ้ามีข้อสงสัย หรือไม่เข้าใจข้อความในคู่มือนี้

1. ส่วนที่เกี่ยวข้องกัน

อุปกรณ์ป้องกันภัยส่วนบุคคล (PPE) ใช้สำหรับป้องกันการตกจากที่สูง
NEST: เปลหาม (200 x 50 x 5 ซม) ใช้เพื่อการกู้ภัยในสถานการณ์ที่เข้าถึงได้ยาก ออกแบบมาเพื่อรับน้ำหนักได้มากที่สุด 150กก.และมีความสูงระหว่าง 1.50 เมตร และ 1.90 เมตร
STEF: อุปกรณ์เพื่อกำหนดตำแหน่งสำหรับเปลหาม NEST เพื่อการใช้กับเปลหาม NEST เท่านั้น
STEF สำหรับเปล NEST รุ่นก่อน 2020 อุปกรณ์กำหนดทิศทางสำหรับเปลหาม NEST รุ่นก่อน 2020 เพื่อการใช้กับเปลหาม NEST รุ่นก่อน 2020 เท่านั้น
อุปกรณ์นี้จะต้องไม่ใช้รับน้ำหนักเกินกว่าที่ระบุไว้ หรือไม่นำไปใช้ในวัตถุประสงค์อย่างอื่นนอกเหนือกว่าที่ได้ถูกออกแบบมา

ความรับผิดชอบ

คำเตือน

กิจกรรมที่เกี่ยวข้องกับการใช้อุปกรณ์นี้ เป็นสิ่งที่เป็นอันตราย
เป็นความรับผิดชอบของผู้ใช้งานต้องการ กระทำ การตัดสินใจและความปลอดภัยของตัวคุณเอง
ก่อนการใช้อุปกรณ์นี้ จะต้อง:
- อ่านและทำความเข้าใจรายละเอียดในคู่มือการใช้งาน
- ทำการฝึกฝนโดยเฉพาะเพื่อการใช้งานที่ถูกต้อง
- ทำความคุ้นเคยกับความสามารถและขอบจำกัดในการใช้งานของมัน
- เข้าใจและยอมรับความเสี่ยงที่เกี่ยวข้อง

การขาดความระมัดระวังและละเลยต่อข้อมูลนี้ อาจมีผลให้เกิดการบาดเจ็บสาหัสหรืออาจถึงแก่ชีวิต
คำเตือน: การฝึกฝนวิธีใช้อุปกรณ์ก่อนการใช้งานเป็นสิ่งจำเป็น การฝึกฝนต้องกระทำอย่างเหมาะสม ตามข้อกำหนดเกี่ยวกับคุณสมบัติของอุปกรณ์
อุปกรณ์นี้จะต้องถูกใช้งานโดยผู้ที่มีความเชี่ยวชาญและมีความรับผิดชอบหรือใช้ในสถานที่ที่อยู่ในความรับผิดชอบโดยตรงหรือควบคุมได้โดยผู้เชี่ยวชาญ
เป็นความรับผิดชอบของผู้ใช้งานต่อวิธีการใช้ การตัดสินใจความปลอดภัย และยอมรับในผลที่เกิดขึ้นจากวิธีการนั้น ไม่ควรใช้อุปกรณ์นี้ถ้าคุณไม่สามารถ หรือไม่อยู่ในสภาวะที่จะรับผิดชอบต่อความเสี่ยงที่จะเกิดขึ้นหรือไม่เข้าใจข้อความในคู่มือการใช้งาน

2. ชื่อของส่วนประกอบ

NEST

(1) จุดผูกยึดบนสุดของส่วนหัว, (2) จุดผูกยึดด้านข้าง, (3) จุดผูกยึดกับ STEF, (4) หูจับสำหรับการลำเลียง, (5) สายรัดลำตัว, (6) FAST LT PLUS หัวเข็มขัดสำหรับสายรัดลำตัว, (7) สายรัดขา, (8) FAST LT PLUS หัวเข็มขัดสำหรับสายรัดขา, (9) ตัวปรับสายรัดแผ่นรองรับเท้าสองข้าง, (10) สายรัดที่ต้ำหนดตำแหน่ง, (11) แผ่นรองรับเท้าสองข้าง, (12) แผ่นปิดลำตัว, (13) สายรัดแผ่นปิดลำตัว, (14) แผ่นปิดศีรษะ, (15) ตัวปรับสายรัดแผ่นปิดศีรษะ, (16) แผ่นปิดขา, (17) จุดผูกยึดอุปกรณ์, (18) ปลอกหุ้มสำหรับการผูกรัดตามแนวขาว, (19) ปลอกหุ้มสำหรับการผูกรัดแนวขวาง, (20) แผ่นโฟมรองรับ

STEF

(21) แอบสายรัดเดี่ยวสำหรับยึดส่วนหัว, (22) SWIVEL, (23) Am'D, (24) แอบสายรัดคู่สำหรับส่วนหัว, (25) Sm'D, (26) วงแหวน, (27) CAPTIV, (28) STRING

วัสดุประกอบหลัก

สายรัด: โพลีเอสเตอร์
หัวเข็มขัด: เหล็ก, อลูมินั่ม อัลลอยด์
จุดผูกยึดเพื่อความปลอดภัย: อลูมินั่มอัลลอยด์
ผ้าใบ: thermoplastic polyurethane (TPU)

3. การตรวจสอบ จุดที่ต้องตรวจสอบ

ความปลอดภัยของคุณขึ้นอยู่กับความสมบูรณ์ของอุปกรณ์ของคุณ
Petzl แนะนำให้ตรวจเช็ครายละเอียดของอุปกรณ์โดยผู้เชี่ยวชาญ อย่างน้อยหนึ่งครั้งทุก 12 เดือน (ขึ้นอยู่กับข้อกำหนดกฎหมายของประเทศและสภาพการใช้งาน)
คำเตือน: การใช้งานหนักอาจเป็นสาเหตุที่ทำให้คุณต้องทำการตรวจเช็คอุปกรณ์ PPE ด้วยความถี่มากขึ้น
ทำตามขั้นตอนที่แสดงไว้ที่ Petzl.com บันทึกผลการตรวจเช็ค PPE ลงในแบบฟอร์ม
การตรวจเช็ค: ชนิด, รุ่น, ข้อมูลของโรงงานผู้ผลิต, หมายเลขลำดับการผลิต, หรือหมายเลขกำกับอุปกรณ์, วันที่: วันที่ของการผลิต, วันที่สั่งซื้อ, วันที่ใช้งานครั้งแรก, กำหนดการตรวจเช็คครั้งต่อไป; ปัญหาที่พบ, ความคิดเห็น, ชื่อของผู้ตรวจเช็คพร้อมลายเซ็นต์

ก่อนการใช้งานแต่ละครั้ง

ตรวจเช็คสภาพร่องรอยการสึกหรอของสายรัด, และที่จุดผูกยึด
เช็คให้แน่ใจว่าตัวล็อค FAST LT PLUS ใช้งานได้ตามปกติ
ตรวจเช็คการติดอยู่และสภาพของ STRING รวมทั้ง CAPTIV และเช็คว่ามันประกอบติดอยู่อย่างถูกต้องกับ ตัวล็อคเชื่อมต่อ / สายรัด
ตรวจดูร่องรอยตัดขาด, เสื่อมสภาพและการเสียหายอื่นจากการใช้งาน, จากความร้อน, สัมผัสกับสารเคมี... โดยเฉพาะอย่างยิ่งการตรวจดูรอยตัดขาดหรือเส้นด้ายหลุดลุ่ยค้นหาข้อมูลของขั้นตอนการตรวจเช็คสภาพของอุปกรณ์ PPE แต่ละชนิดได้ที่เว็ปไซต์ Petzl.com
ติดต่อ Petzl หรือตัวแทนจำหน่ายถ้ามีข้อสงสัย

ระหว่างการใช้งาน

เป็นเรื่องสำคัญอย่างยิ่งที่ต้องตรวจสอบสภาพของอุปกรณ์อยู่เป็นประจำ และการต่อเชื่อมอุปกรณ์เข้ากับอุปกรณ์ตัวอื่นในระบบ แน่ใจว่าทุกชิ้นส่วนของอุปกรณ์อยู่ในตำแหน่งที่ถูกต้องกับชิ้นส่วนอื่น

4. ความเข้ากันได้

ตรวจเช็คว่าอุปกรณ์นี้ สามารถใช้งานเข้ากันได้ดีกับอุปกรณ์อื่นในระบบที่เกี่ยวข้องกัน (เข้ากันได้ดี – ใช้งานด้วยกันได้โดยไม่ติดขัด)
STEF (S059AA00) ใช้งานเข้ากันได้กับเปลหาม NEST ที่ผลิตปี 2020 (S061AA00) แต่ไม่สามารถใช้งานด้วยกันได้กับเปล NEST (S61) ที่ผลิตก่อน 2020

5. การติดตั้ง STEF บนเปลหาม

STEF สายรัดเส้นเดี่ยวติดยึดกับจุดผูกยึดด้านหัวของ NEST และสายรัดเส้นคู่ ติดยึดกับจุดผูกยึดของ STEF ที่อยู่บนเปลหาม NEST ตัวล็อค Sm'D จะต้องติดยึดขึ้นด้านบนสายรัดจะต้องไม่บิดเกลียว
ชุดติดยึดเปลเพื่อการโยกย้ายนี้ จะต้องใช้ร่วมกับ SWIVEL เท่านั้น, หรือโดยการติดยึดกับจุดผูกยึดด้านหัวเท่านั้น
คำเตือน: ขึ้นอยู่กับรุ่นอุปกรณ์ที่ถูกใช้งาน (ส่วนประกอบที่ผลิตก่อนปี 2020 หรือภายหลังปี 2020) แน่ใจว่าได้ใช้จุดผูกยึดอย่างถูกต้องโดยทำตามภาพอธิบาย

6. การติดตั้งเข้ากับผู้บาดเจ็บ

1. วางเปลหามบนพื้นที่ราบเรียบ
เปิดแผ่นปิดคลุมออก และวางแบนไปทางด้านข้าง ปลดเข็มขัดสายรัดออก คลายสายรัดแผ่นรองรับเท้าทั้งสองออก
วางร่างผู้บาดเจ็บลงบนเปลหาม ให้ส่วนไหล่ทั้งสองข้างของผู้บาดเจ็บวางที่ต้ำแหน่งบนสุดของแผ่นโฟม โดยคำนึงถึงความสูงของเรอหรือเขา ผู้บาดเจ็บจะต้องสวมหมวกนิรภัย และแผ่นปิดกั้นลวงตา
2. ปิดล็อคหัวเข็มขัด FAST LT PLUS บนสายรัดลำตัว และสายรัดขา โดยสังเกตจากสีที่แสดงสัญลักษณ์ คำเตือน: สังเกตสายรัดให้ถูกต้องเพื่อใช้ประกอบบนตัวผู้บาดเจ็บ ตามที่บ่งบอกไว้ในภาพอธิบาย
3. ดูกมัดสายรัดต้วงต้ำแหน่ง
ปรับความยาวของสายรัดแผ่นรองรับหัว และรัดหัวเข็มขัดสายรัดแผ่นรองรับเท้าทั้งสองให้แน่น
แน่ใจว่าได้ผูกสายรัดทั้งหมดแน่นพอ และติดยึดตัวผู้บาดเจ็บอย่างปลอดภัย โดยไม่มีส่วนใดกดทับทำให้ปวดระบม
4. หับแผ่นปิดคลุมส่วนหัวและแผ่นปิดขา และดูกรัดแผ่นปิดคลุมส่วนหัวและขาให้แน่น ปิดแผ่นคลุมลำตัวหรือพับไปทางด้านข้าง ขึ้นอยู่กับสภาพของอากาศ ระดับน้ำ... ดูกมัดสายรัดแผ่นปิดลำตัว แขนของผู้บาดเจ็บอาจอยู่ภายใน หรือภายนอกเปลหาม
อุปกรณ์เพื่อความปลอดภัยบางอย่าง อาจอยู่หรือไม่อยู่ตรงต้ำแหน่ง ขึ้นอยู่กับสภาพของบาดแผล และการตัดสินใจของแพทย์, และความยุ่งยากในการเคลื่อนย้าย

7. จุดผูกยึด

ความแข็งแรงของจุดผูกยึด: 15 kN
ใช้เฉพาะจุดผูกยึดเท่านี้ ติดยึดเปลหามกับจุดผูกยึดเท่านั้น
เมื่อใช้จุดผูกยึดด้านข้าง ต้องแน่ใจว่าได้ใช้สองจุดผูกด้วยกันเสมอ

8. จุดยึดหูจับเปลหาม

จุดยึดหูจับเปลหาม ประกอบด้วยเปลจุดหูจับเพื่อการขนย้าย เช่นเดียวกับจุดผูกอุปกรณ์ทั้งแปดจุด
ความแข็งแรงของหูจับ: 4 kN
ความแข็งแรงของแต่ละจุดผูก: 1 kN
คำเตือน: จุดผูกเหล่านี้ ห้ามใช้ในการติดยึดเปลหามกับจุดผูกยึด และห้ามใช้เป็นจุดผูกยึดตัวบุคคล

9. องค์ประกอบของการเคลื่อนย้าย

แต่ละครั้งของการเคลื่อนย้าย ต้องใช้ด้วยกันในสององค์ประกอบต่อไปนี้:
- รุ่นที่ผลิตในปี 2020: ด้วยเปล NEST อย่างเดียว หรือใช้ประกอบร่วมกับ STEF
- รุ่นที่ผลิตก่อนปี 2020: ด้วยเปล NEST ที่ผลิตก่อนปี 2020 อย่างเดียว หรือ ประกอบร่วมกับ STEF ที่ผลิตสำหรับเปล NEST ก่อนปี 2020
แน่ใจว่า ได้ทำตามภาพอธิบาย สำหรับการติดตั้ง STEF บนเปลหาม สำหรับแต่ละองค์ประกอบด้านบน
เพื่อความชัดเจน, ภาพแสดงไม่ได้อธิบายให้ทราบทุกขั้นตอนทางเทคนิคที่ทำในระหว่างการกู้ภัยด้วยเปลหาม ฝึกฝนให้ทราบถึงเทคนิคต่าง ๆ ก่อนการใช้ปฏิบัติ
คำเตือน: ห้ามดึงเปลหามขึ้นจากทางหูจับ

A. เคลื่อนย้ายเปลหามแนวดิ่ง

การเคลื่อนย้ายสามารถทำได้สำหรับโดยการใช้จุดผูกยึดที่ส่วนหัว ปรับขนาดของส่วนที่เปิดให้เหมาะสม เพื่อจำกัดความเสี่ยงจากถูกกองหินหล่นใส่ผู้บาดเจ็บ ผู้บาดเจ็บจะรู้สึกสบายน้อยที่สุด

B. เคลื่อนย้ายแนวดิ่งระยะใกล้

แนะนำให้ใช้ อุปกรณ์ร่วม STEF ทำให้สบายมากขึ้น/ ช่วยให้ผ่อนแรง

C. การเคลื่อนย้ายแนวนอน

แนะนำให้ใช้ อุปกรณ์ร่วม STEF ผู้บาดเจ็บรู้สึกสบายมากขึ้น, แต่เพิ่มความเสี่ยงต่อการประทะของกองหินหล่นใส่ อาจทำได้ตามความเห็นของแพทย์

D. Tyrolean การเลื่อนไปด้านหน้า

10. เคลื่อนย้ายด้วยการใช้ STEF

แต่ละครั้งด้วยเทคนิคการเคลื่อนย้าย ต้องใช้ด้วยกันในสององค์ประกอบต่อไปนี้
- รุ่นที่ผลิตในปี 2020: ทั้ง NEST และ STEF
- รุ่นที่ผลิตก่อนปี 2020: NEST ที่ผลิตก่อนปี 2020 และ STEF สำหรับใช้ร่วมกับเปล NEST ที่ผลิตก่อนปี 2020
แน่ใจว่า ได้ทำตามภาพอธิบาย สำหรับการติดตั้ง STEF บนเปลหาม สำหรับแต่ละองค์ประกอบด้านบน

a. การเคลื่อนย้ายเปลหามในแนวขนานกับพื้น

เพื่อความปลอดภัยในต้ำแหน่งนี้ ให้ติดยึดตัวล็อค Sm'D เข้ากับตัว SWIVEL

b. การเปลี่ยนจากต้ำแหน่ง แนวขนานกับพื้น ไปเป็นต้ำแหน่งลาดเอียง

ผู้กู้ภัย, จะห้อยตัวกับเชือกอีกเส้นหนึ่ง, ด้านหน้าของเปลหาม ผู้กู้ภัยปลดตัวล็อค Sm'D ออก ผู้กู้ภัยวางต้ำแหน่งของมือสองข้างของเขาเรอ บนสายรัดสองเส้น (ด้านส่วนหัว) และเอียงเปลหาม โดยอาศัยหลักเปลหามด้วยท่าของเขาเรอ คำเตือน: ห้ามวางต้ำแหน่งของมือทั้งสองข้าง ที่ด้านหัว ซึ่งจะทำให้คุณควบคุมต้ำแหน่งการลาดเอียงของเปลไม่ได้ ทำให้เสี่ยงต่อการขัดกันกับมือของคุณ

c. การเปลี่ยนจากต้ำแหน่งลาดเอียง ไปต้ำแหน่งแนวขนานกับพื้น

ผู้กู้ภัยติดยึดเชือกสั้นของเขาเรอ เข้ากับห่วงทรงถลม บน STEF ซึ่งจะมีประโยชน์เหมือนกับจุดยึดคายตัวที่ช่วยกำหนดทิศทางของการขนย้าย ผู้กู้ภัยต้องแน่ใจว่าเชือกสั้นตึงดีแล้ว
- ดูควบคุมและถ่วงดุลย์น้ำหนัก หย่อนเปลหามลง ทำให้การเอียงเป็นไปตามธรรมชาติ
- ผู้กู้ภัยคลิป Sm'D เข้ากับ SWIVEL เพื่อทำการกู้ภัยในต้ำแหน่งขนานกับพื้น ดูควบคุมและถ่วงดุลย์น้ำหนัก ยกเปลหามขึ้น ผู้กู้ภัยปลดเชือกสั้นของเขาเรอ ออกจากห่วงทรงถลม

11. การขนส่งเปลหาม

เปลหามอาจถูกล่ำโดยเก็บในซองสำหรับเคลื่อนย้าย (S062AA00) การขนส่งเปลโดยสายพาหนะ สามารถออกปลอกรัดออกตามแนวขวางและหับเก็บมัน

12. ข้อมูลเพิ่มเติม

อุปกรณ์นี้ได้ผลิตตามข้อกำหนดของข้อบังคับ (EU) 2016/425 ในเรื่อง อุปกรณ์ป้องกันภัยส่วนบุคคล EU รายละเอียดข้อรับรองมาตรฐาน สามารถหาดูได้ที่ Petzl.com
- เปลหามสำหรับการกู้ภัยนี้ จะต้องไม่ใช้เป็นอุปกรณ์รองรับบุคคลในระบบยับยั้งการตก
- ต้องแน่ใจว่า จุดผูกยึดอยู่ในต้ำแหน่งที่ถูกต้อง เพื่อจำกัดความเสี่ยง และระยะทางของการตก
- ต้ำเตือน-อันตราย: ต้องแน่ใจว่าอุปกรณ์ไม่ถูกสัมผัสกับวัตถุที่สามารถกัดกร่อน หรือพื้นผิวที่แหลมคม
- ผู้ใช้งานต้องมีสภาพร่างกายแข็งแรง เหมาะกับกิจกรรมในที่สูง คำเตือน: การห้อยตัวอยู่ในสายรัดสะโพกเป็นเวลานานอาจมีผลทำให้เกิดการบาดเจ็บสาหัส หรืออาจถึงแก่ชีวิต
- คู่มือการใช้งานของอุปกรณ์แต่ละชนิดที่ใช้เชื่อมต่อกับอุปกรณ์นี้ต้องปฏิบัติตามอย่างเคร่งครัด
- คู่มือการใช้งานต้องจัดหาให้กับผู้ใช้งานอุปกรณ์นี้ ในภาษาท้องถิ่นของประเทศที่อุปกรณ์นี้ถูกนำไปใช้งาน
- แน่ใจว่าป้ายเครื่องหมายที่ติดบนอุปกรณ์สามารถอ่านได้ชัดเจน
- เก็บข้อแนะนำการใช้งานไว้อย่างถาวรเพื่อใช้อ้างอิงหลังจากแกะออกจากตัวอุปกรณ์แล้ว

ควรยกเลิกการใช้อุปกรณ์เมื่อไร:

ข้อควรระวัง: ในกิจกรรมที่ใช้งานเฉพาะเจาะจงเป็นพิเศษอาจทำให้อุปกรณ์ต้องถูกเลิกใช้แม้หลังจากการใช้งานเพียงครั้งเดียวทั้งนี้ ขึ้นอยู่กับชนิดของการใช้งานและความรุนแรงของสภาพแวดล้อมของการใช้ (สภาพที่เข้มข้นหยาบ, สถานที่ใกล้ทะเล, บอบบุนที่แหลมคม, สภาพอากาศที่รุนแรง, สารเคมี...)
อุปกรณ์จะต้องเลิกใช้ เมื่อ:
- เมื่ออุปกรณ์สิ้นอายุการใช้งาน
- ได้เคยมีการตกกระชากอย่างรุนแรง หรือ เกินขีดจำกัด
- เมื่อไม่ผ่านการตรวจเช็คสภาพ เมื่อมีข้อสงสัยหรือไม่แน่ใจ
- เมื่อไม่ทราบถึงประวัติการใช้งานทั้งหมด (เช่น มีการทำเครื่องหมายที่ไม่สามารถอ่านได้)
- เมื่อดกรุน ถ้าสมัลจากการปลี่ยนกฎเกณฑ์มาตรฐานเทคนิค หรือ ความเข้ากันไม่ได้กับอุปกรณ์อื่น
ทำลายอุปกรณ์เพื่อป้องกันการนำกลับมาใช้อีก

สัญลักษณ์:

A. อายุการใช้งาน: 10 ปี - B. เครื่องหมาย - C. สภาพภูมิอากาศ ที่สามารถใช้งานได้ - D. ข้อควรระวังการใช้งาน - E. การทำความสะอาด/ฆ่าเชื้อโรค - F. ทำให้แห้ง - G. การเก็บรักษา/การขนส่ง - H. การดัดแปลงเพิ่มเติม/การซ่อมแซม (ไม่อนุญาตให้ทำภายนอกโรงงานของ Petzl ยกเว้นส่วนที่สามารถใช้ทดแทนได้) - I. คำถาม/ติดต่อ

อุปกรณ์มีการรับประกันเป็นเวลา 3 ปี

เกี่ยวกับวัตถุดิบหรือความบกพร่องจากการผลิต ข้อยกเว้นจากการรับประกัน: การชำรุดบกพร่องจากการใช้งานตามปกติ, ปฏิกิริยาจากสารเคมี, การแก้ไขดัดแปลง, การ

เป็นรักษาไม่ถูกวิธี, ขาดการดูแล, การนำไปใช้งานที่นอกเหนือจากที่อุปกรณ์ได้ถูกออกแบบไว้

เครื่องหมายคำเตือน

1. สถานการณ์เสี่ยงที่อาจจะเกิดอันตรายบาดเจ็บสาหัส หรือ เสียชีวิต 2. แสดงให้เห็นถึงความเสี่ยงต่อการเกิดอุบัติเหตุ หรือ การบาดเจ็บ 3. ข้อมูลสำคัญที่เกี่ยวกับประสิทธิภาพในการใช้งาน หรือคุณสมบัติของอุปกรณ์ 4. ความเข้ากันไม่ได้ของอุปกรณ์

เครื่องหมายและข้อมูล

a. หมายเลขลำดับ - b. ปีที่ผลิต - c. เดือนที่ผลิต - d. หมายเลขหมวดหมู่ - e. ข้อมูลเฉพาะตัว - f. อ่านข้อมูลการใช้งานอย่างละเอียด - g. ข้อมูลระบุรุ่น - h. มีคุณสมบัติตามข้อกำหนดของอุปกรณ์ PPE ผู้ตรวจสอบอิสระที่ทดสอบรับรองมาตรฐาน EU - i. หมายเลขของผู้ตรวจสอบอิสระที่รับผิดชอบต่อการควบคุมการผลิตของ PPE นี้ - j. การสืบมาตรฐาน ข้อมูลแหล่งกำเนิด - k. วันที่ของการผลิต (เดือน/ปี) - l. ที่อยู่ของโรงงานผู้ผลิต